MONTESA

PRINTED IN SPAIN

PERMANYER, S. A. DE INDUSTRIAS MECANICAS - ESPLUGAS DE LLOBREGAT - BARCELONA - SPAIN

MONTESA

cota 247

A TODOS LOS AGENTES MONTESA

INSTRUCCIONES PARA EL USO DE ESTE CATALOGO

Sería nuestro deseo que, el presente catálogo, cumpliera el objetivo de utilidad para el que fué creado, facilitando sus pedidos de piezas a recambios.

Igualmente puede serle de una ayuda inapreciable si tiene en cuenta ir añadiéndole todas las variaciones que se vayan introduciendo en el presente modelo, cuyos datos haremos llegar a usted en forma de LAMINAS MODIFICADAS, numeradas, para cada grupo según se vayan produciendo.

Estas LAMINAS MODIFICADAS, serán una reproducción de la lámina del grupo afectado en la que habremos subrayado los artículos cuyas piezas hayan variado, con la indicación del número de motocicleta a partir de la cual se pone en marcha la modificación referida, y de aquel, que indica la motocicleta, a partir de la cual puede ser utilizada como recambio, la pieza o piezas objeto de la modificación; o sea las subrayadas en la lámina.

Les aconsejamos monten las citadas LAMINAS DE MODIFICACION delante de la correspondiente al grupo afectado, lo que facilitará el trabajo de localización de la pieza modificada.

Normalmente le mandaremos a usted, tantas LAMINAS MODIFICADAS como catálogos le tengamos enviados, pero no dude en solicitarnos las que precise de ellas, para poder mantener al día los Catálogos que tengan repartidos en su red de Sub-Agentes, lo que indiscutiblemente, le facilitará a usted la labor de confección de los pedidos a Recambios y a ellos el solicitarlos, con lo que el usuario de nuestras motocicletas quedará notablemente beneficiado, fin que en definitive, todos perseguimos.

MONTESA

MANUAL DE INSTRUCCIONES
OWNER'S BOOK
MANUEL D'ENTRETIEN

PERMANYER, S. A. -Motocicletas Montesa
Avd. Virgen de la Paloma, nº. 21-53
ESPLUGAS DE LLOBREGAT (Barcelona)- España

PRESENTACION

La motocicleta MONTESA, cuyo modelo presentamos, no requiere una atención excesiva; para su conservación basta un mínimo de cuidados para asegurarse un largo y perfecto período de servicios.

Con el presente manual pretendemos orientarles sobre estos mínimos cuidados y a la vez informarles de algunas características técnicas de su vehículo que, a no dudar, le interesarán.

PERMANYER, S.A.
Motocicletas MONTESA.

Observación:
Las instrucciones y datos técnicos que se dan en este manual lo son a título descriptivo, pudiendo sufrir variación algunas partes del mismo durante su vigencia.

MANTENIMIENTO

CADENA

El engrase de la cadena se efectua mediante el engrasador alojado en el brazo derecho de la horquilla basculante. El aceite a utilizar ha de ser del tipo SAE-40.

Periodicamente será necesario, además, hacer una limpieza a fondo para lo cual, sáquese la cadena de los engranajes, dejando el enganche en la misma con el fin de que sirva de referencia para colocarla luego en la misma posición. Cepillese con un cepillo duro y seco para librarla de toda suciedad exterior. Sumergir la cadena en un baño de petróleo, removiéndola hasta que todas las articulaciones queden bien lavadas y limpias. Finalmente enjuáguese en petróleo limpio y déjese escurrir. Estará entonces en posición de ser lubricada de nuevo, lo cual se hará como sigue: sumergirla en un baño de aceite SAE-40 (del mismo empleado en la mezcla carburante) removiéndola libremente para asegurar la penetración de aceite en las articulaciones de la misma. Sacarla del baño de aceite, dejarla escurrir y montar en el mismo sentido y posición que estaba antes de desmontar.

La flecha o tensión de la cadena, deberá controlarse también regularmente. Para el tensado de la misma procédase de la siguiente forma:

Aflójense las tuercas del eje y anclaje sobre bastidor. Hágense girar las excéntricas hasta conseguir que la cadena tenga, en su parte central una flecha de unos 20 mm. aproximadamente.

Comprobar antes de proceder al ajuste de todas las piezas el tensado uniforme de la cadena en todas sus posiciones, haciendo girar la rueda de forma que en ningún punto quede demasiado tensa.

Es importante que la rueda trasera quede perfectamente centrada, para conservar correcta la alineación de las dos ruedas. Para ello es imprescindible que las dos excéntricas citadas, que sirven para el tensado de la cadena, estén en la misma posición, es decir, que las patas de las mismas estén igualmente inclinadas. De su mala colocación también provienen otros defectos o inconvenientes como el roce de la cadena con el protector, el que salte la cadena, etc.

EMBRAGUE

El mando del embrague deberá tener siempre un juego de 1 a 2 mm. Si este juego es excesivo no se puede desembragar perfectamente, y si es mínimo o nulo se corre el peligro de que patine. Por lo tanto, periodicamente convendrá repasar este juego y si es demasiado grande, será necesario tensar el cable por medio del tensor montado al efecto en el extremo de la funda junto al manillar o guía.

BUJIA

Cada 250 Kms. debe procederse a su revisión y limpieza, verificando la separación de electrodos. Esta deberá ser de 0,4 mm.

Se recomienda su sustitución cada 1.000 Kms. aproximadamente.

FRENOS

Para poder emplear los frenos con toda seguridad y eficacia, es conveniente que los mandos respectivos tengan un recorrido corto hasta que empiecen a actuar, lo cual se consigue con una regulación correcta que permite compensar el desgaste que sufren las guarniciones del freno.

El freno trasero, o de pie, se tensa mediante la tuerca situada en el extremo posterior del cable de accionamiento.

El tensado del freno delantero, o de mano, se logra accionando el tensor situado en el extremo de la funda, sobre el manillar.

Una vez realizadas estas correcciones se debe comprobar que las ruedas pueden girar libremente.

Periódicamente (después de cada competición), es conveniente sacar las ruedas, con el fin de poder limpiar el interior de los tambores, comprobar el estado de los forros de freno y engrasar ligeramente todos los puntos de rotación, con aceite SAE-40.

CARBURADOR

La manipulación del carburador por parte del usuario, puede consistir en desobturar algún conducto del mismo, dejando para el taller especializado del Servicio Montesa toda eventual variación de su reglaje.

Los puntos que pueden ser más fácilmente motivo de obstrucción son el filtro de entrada de gasolina y los surtidores principal y de marcha lenta.

Retirado el carburador del grupo motor, el filtro de entrada de la gasolina se encuentra en el cuerpo del racor de llegada de la misma a la cuba de aquél y para su desmontaje debe desenroscarse el tornillo que lo fija. Sacar el anillo de tela filtrante de su interior y limpiarlo con máximo cuidado a fin de no dañarlo. Después vuélvase a montar con el mismo cuidado.

Para desobstruir o limpiar los surtidores de marcha lenta y principal, deberá asimismo desalojarse el carburador del grupo motor. Realizada esta operación, se retirará la cuba del cuerpo del carburador con lo que se tendrá accesibilidad sobre los surtidores de marcha lenta y principal. Para desobstruirlos debe soplarse a través del orificio central de los mismos, después de desmontados.

No emplear nunca alambres ni otros objetos duros para esta operación, ya que podrían modificar o dañar el pequeño conducto de paso del carburante con las consiguientes alteraciones en el funcionamiento del motor.

CARACTERISTICAS Y DATOS GENERALES

MOTOR

Ciclo	2 tiempos
Cilindros	uno
Diámetro	72,5 mm.
Carrera	60 mm.
Cubicaje	247,7 cc.
Relación de compresión	10:1

ENCENDIDO

Volante alternador	MOTOPLAT 9600450
Separación contactos rupior	0,4 mm. (0,0157 in.)
Avance chispa a p.m.s.	2,5 mm. (21º sobre volante)

BUJIA

Grado térmico Bosch	175
Distancia entre electrodos	0,4 mm. (0,0157 in.)
Rosca	14M (x 1,25) x $\frac{1}{2}$"

Tipos recomendados:

CHAMPION	L-85
BOSCH	W 175 T1
K.L.G.	F-75
N.G.K.	B 6H

CARBURADOR

Marca	AMAL
Tipo	L-627/427
Diámetro	27 mm.
Surtidor principal	150
Surtidor mínimo	35
Valvula gas	3
Pulverizador	106
Aguja	LI-2

REGLAJES Y PARES DE APRIETE DEL MOTOR

Juego diametral mínimo, entre émbolo y cilindro	0,03 mm. (0,0012 in.)
Salto máximo extremos del cigüeñal, montado en los cojinetes.	0,03 mm. (0,0012 in.)

DIAGRAMA DE VELOCIDADES

SPEED DIAGRAM

DIAGRAMME DE VITESSES

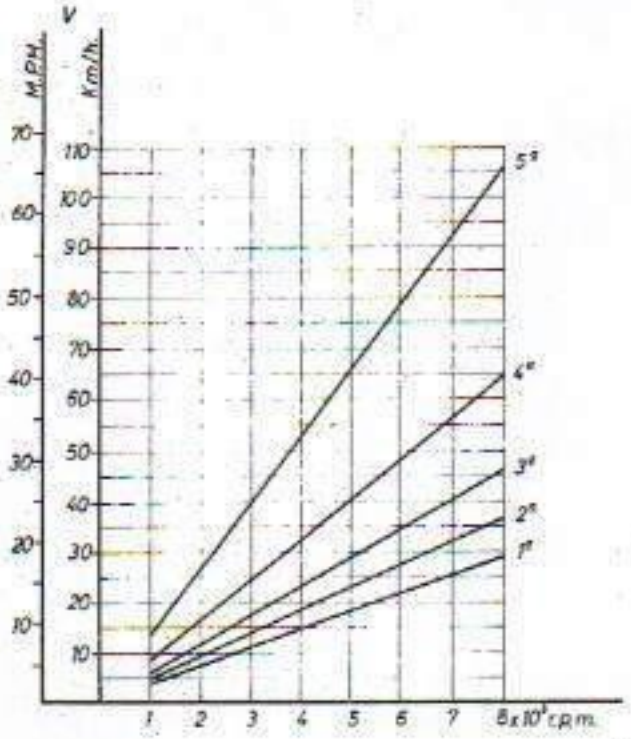

RECOMENDACIONES DE SERVICIO

Aunque por las instrucciones facilitadas en este Manual puede desarrollarse un adecuado mantenimiento del vehículo que a no dudar incrementará su rendimiento, hay que prever no obstante la necesaria asistencia técnica sobre el mismo. Para ello, es importante se tengan presentes los siguientes puntos:

- Toda asistencia especializada o reparación, debe ser efectuada por un Servicio Montesa debidamente autorizado. La Agencia Distribuidora en la zona informará de los Servicios Técnicos a donde puede recurrirse.

- Para garantizar el perfecto funcionamiento de todos los diferentes órganos de la motocicleta, debe recordarse que los recambios deberán efectuarse siempre con las piezas originales del modelo "COTA 247".

- En los pedidos de recambios será necesario detallen:

  a) Artículo de la pieza necesaria, fácilmente localizable en las hojas de despiece del presente Manual o Catálogo.

  b) Número de la motocicleta; fácilmente localizable sobre los cárteres motor y sobre el bastidor.

Observación:

Independientemente de lo antes indicado y aunque por su holgado diseño no lo precise, es aconsejable se realicen sobre el vehículo unas revisiones periódicas cuya frecuencia queda a criterio del usuario según sea la utilización del mismo.

Es ésta una medida preventiva que redundará, si cabe, en un mejor y más positivo disfrute de la máquina.

ENGRASE - LUBRICATION - GRAISSAGE

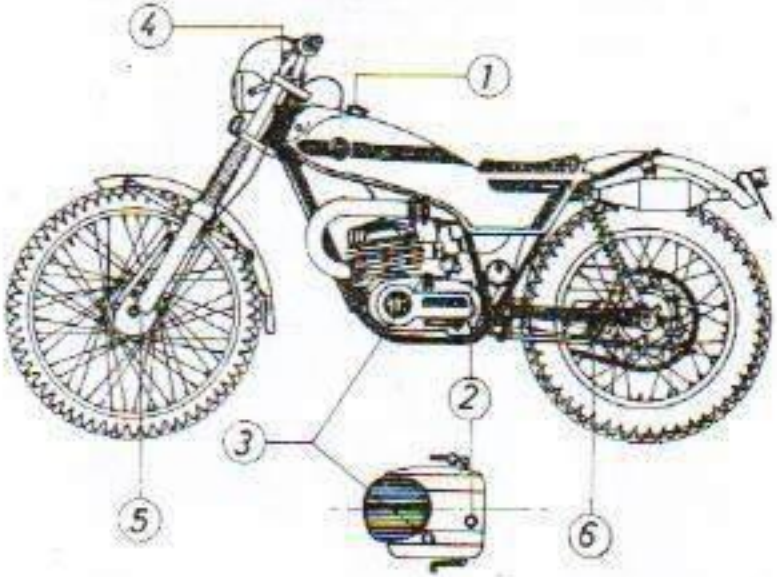

	Lugar Point Sujet	Aceite - Oil - Huile Tipo Type	Cantidad - Quantity - Quantité c.c.	 USA fl oz.	 GB fl oz.	Renovación Renewal Renouvellement
1	Motor Engine Moteur	Finamix 3 SAE-40	3% mezcla 4%	mixture mélange		———
2	Cambio Gear box Boîte de vitesses	SAE-90	300	10	10 ½	cada 2 o 3 competiciones o equivalente every 2 o 3 races or similar toutes les 2 ou 3 courses ou équivalent
3	Embrague y trans. primaria Clutch and primary drive Embrayage et trans. primaire	SAE-10 W 30	200	6 ¾	7	
4	Suspensión delantera Front suspension Fourche avant	SAE-20 SAE-30	190	6 ¼	6 ¾	discrecional at discretion à discrétion
5	Reenvío cuentakilómetros Speedometer hub gear drive Entraîneur du compteur	Grasa Grease Graisse	discrecional at discretion à discrétion			
6	Cadena Chain Chaine	SAE-40	llenar brazo suspensión fill cap. suspension arm remplir le bras suspension			

INSTALACION ELECTRICA - WIRING DIAGRAM - PLAN DE CABLAGE

1	Volante magnético	Magneto flywheel	Volant magnétique	
2	Bobina A.T.	Ignition coil	Bobine d'allumage	
3	Faro delantero	Head lamp	Phare	Lamp. 6V 25/25W - 6V 5W
4	Faro pilato	Tail light	Lanterne arrière	Lamp. 6V 3W
5	Conmut s/manillar	Handle switch	Interrupteur	
6	"Stop"	"Stop"	"Stop"	Lamp. 6V 15W Jan 4.1
7	Avisador acústico	Horn	Avertisseur	

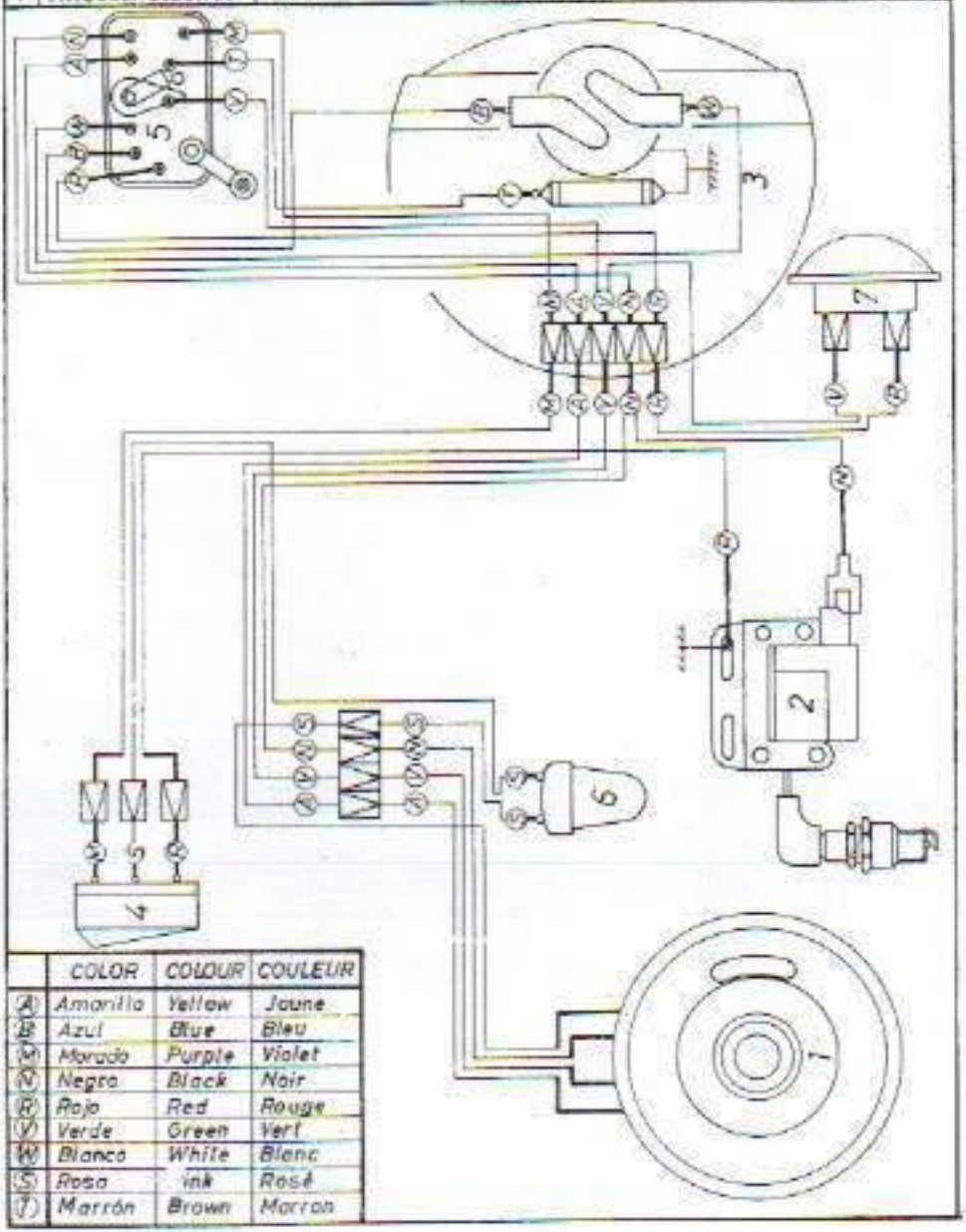

	COLOR	COLOUR	COULEUR
A	Amarillo	Yellow	Jaune
B	Azul	Blue	Bleu
M	Morado	Purple	Violet
N	Negro	Black	Noir
R	Rojo	Red	Rouge
V	Verde	Green	Vert
W	Blanco	White	Blanc
S	Rosa	ink	Rosé
T	Marrón	Brown	Marron

MONTESA

CATALOGO DE PIEZAS
PARTS BOOK
CATALOGUE DE PIECES

PERMANYER, S.A. -Motocicletas Montesa
Avd. Virgen de la Paloma, nº. 21-53
ESPLUGAS DE LLOBREGAT (Barcelona)- España

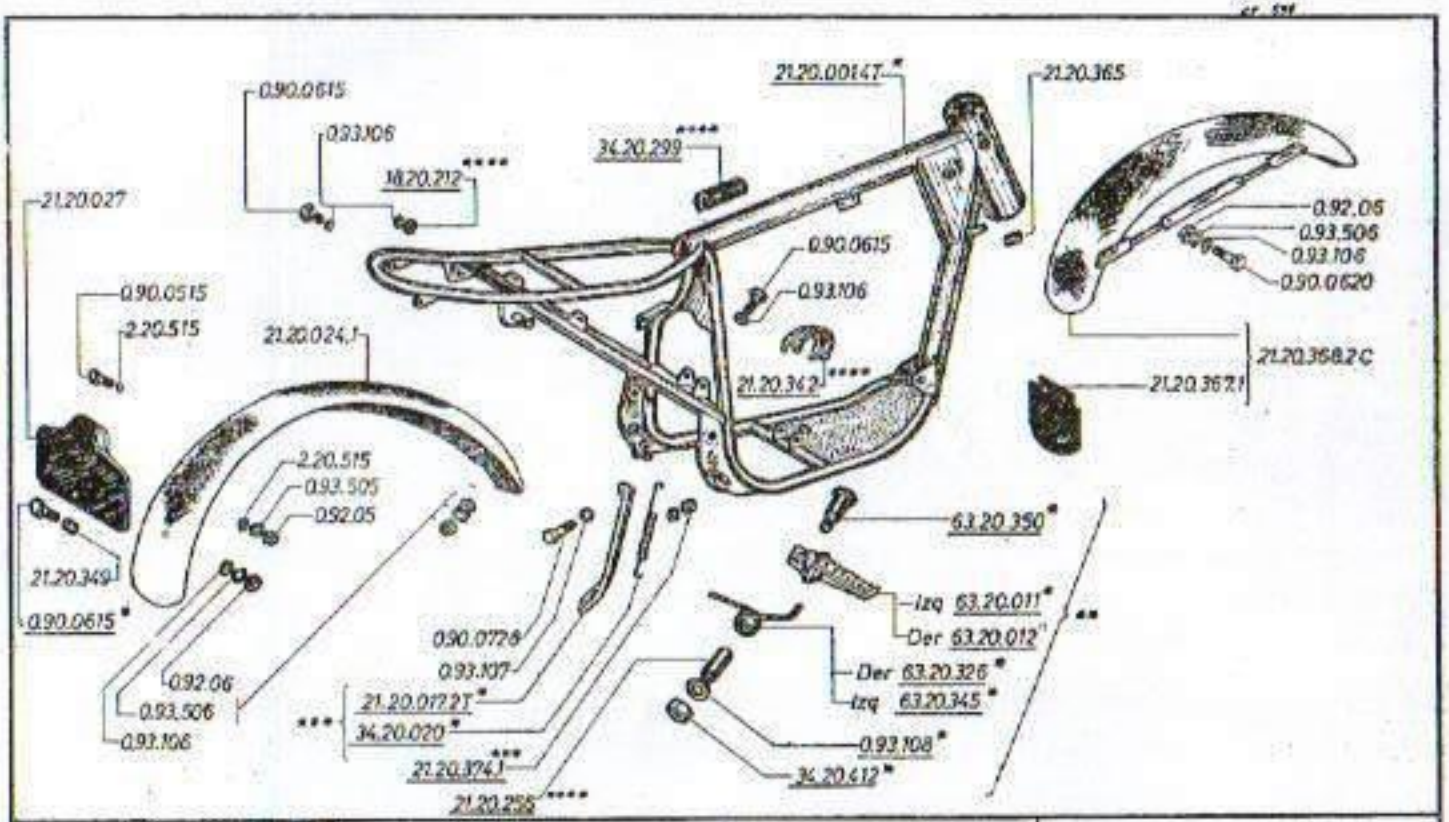

MODEL N.º	3	Montado a partir de la motocicleta n.º Assembled starting from serial number Monte depuis le numéro de série	21M 3000	COTA 247
	6	Útil para recambios desde Useful for spare-parts starting from Utile pour rechange depuis le	21M 3000 * / 21M 1800 * * / 21M 0500 *** / 21M 0001 ****	GRUPO BASTIDOR I FRAME GROUP I GROUPE CADRE I

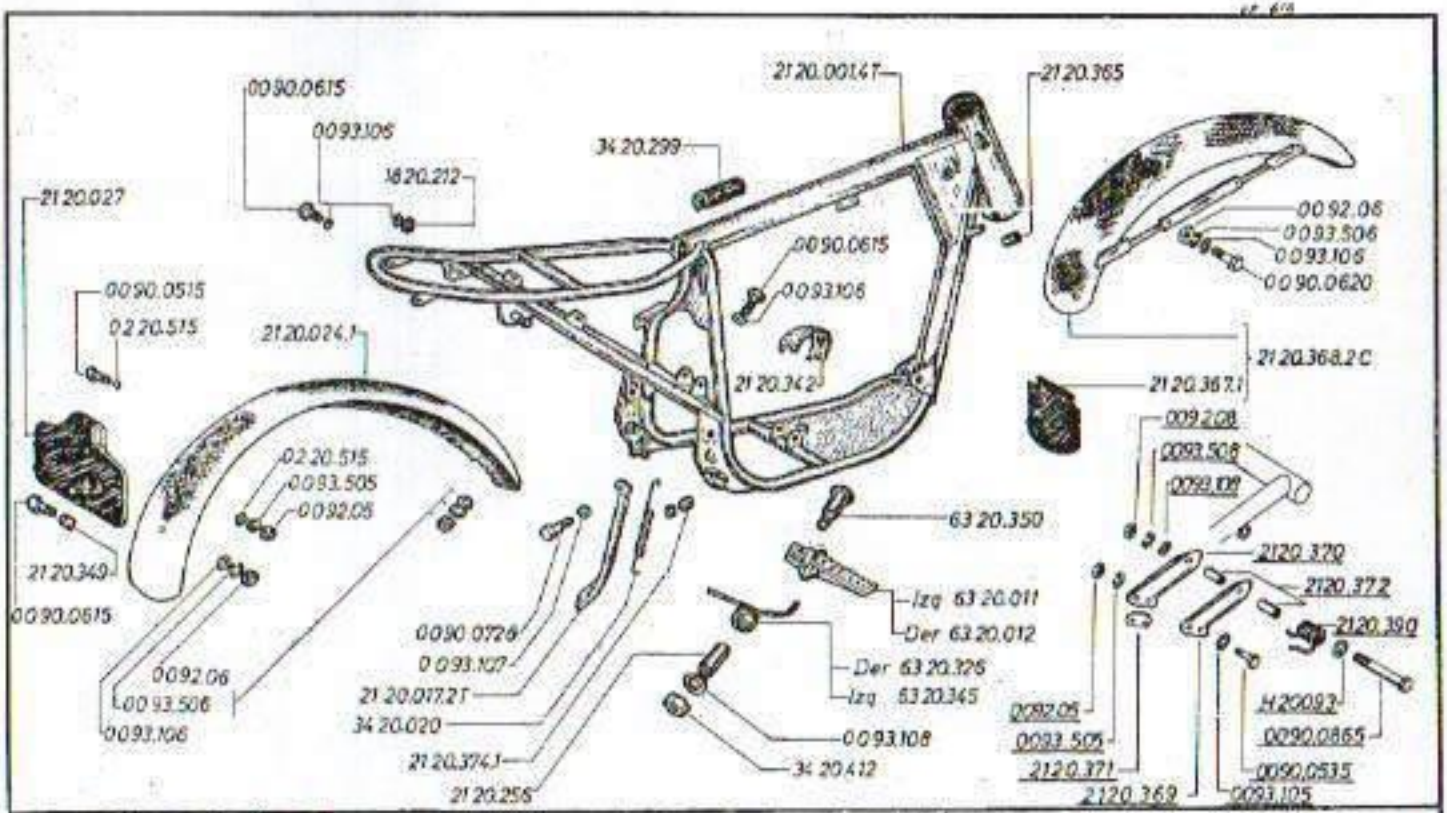

MODIF. N.º 4	Montado a partir de la motocicleta n.º / Assembled starting from serial number / Monté depuis le numéro de serie	21M 4382	Modelo	COTA 247
16	Util para recambios desde / Useful for spare parts starting from / Utile pour rechange depuis le	21M 4382	Grupo	GRUPO BASTIDOR I / FRAME GROUP I / GROUPE CADRE I

Montesa

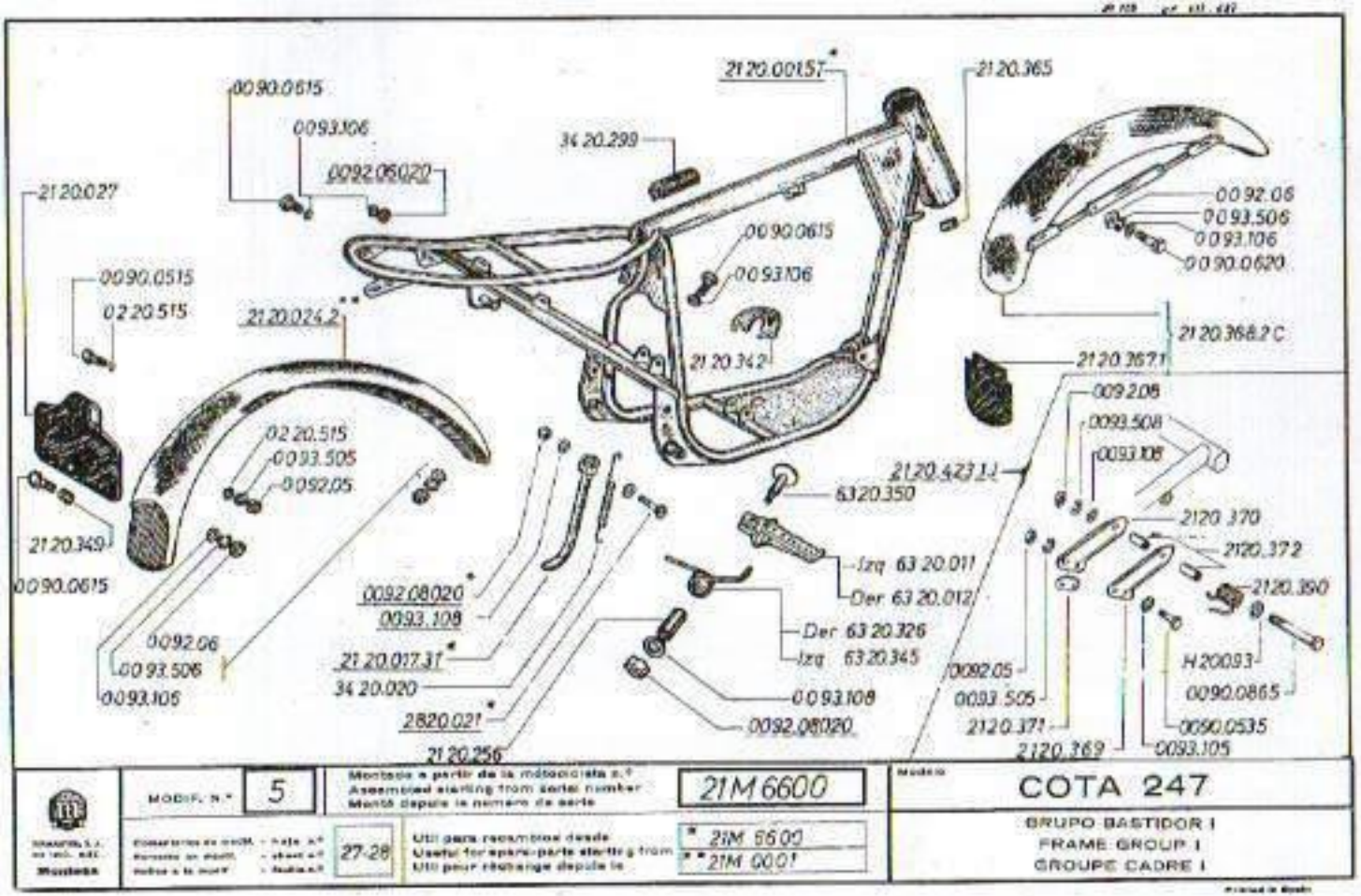

0090.0615
0093.106
0092.06020
21 20.027
0090.0515
0220.515
21 20.024.2 **
0220.515
0093.505
0092.05
21 20.349
0090.0615
0092.06
0093.506
0093.106
0092.08020 *
0093.108
21 20.017.31 *
34 20.020
2820.021 *
21 20.256
34 20.299
21 20.001.57 *
21 20.365
0090.0615
0093.106
21 20.342
0092.06
0093.506
0093.106
0090.0620
21 20.368.2 C
21 20.367.1
0092.08
0093.508
0093.108
21 20.423.1.1
63 20.350
Izq 63 20.011
Der 63 20.012
Der 63 20.326
Izq 63 20.345
0093.108
0092.08020
2120.370
2120.372
2120.390
H 20093
0090.0865
0090.0535
0093.105
0092.05
0093.505
2120.371
2120.369
MODIF. N.° 5
Montaje a partir de la motocicleta n.°
Assembled starting from serial number
Monté depuis le numéro de serie
21M 6600
Modelo
COTA 247
GRUPO BASTIDOR I
FRAME GROUP I
GROUPE CADRE I
27-28
Util para recambios desde
Useful for spare-parts starting from
Util pour rechange depuis le
* 21M 6600
** 21M 0001

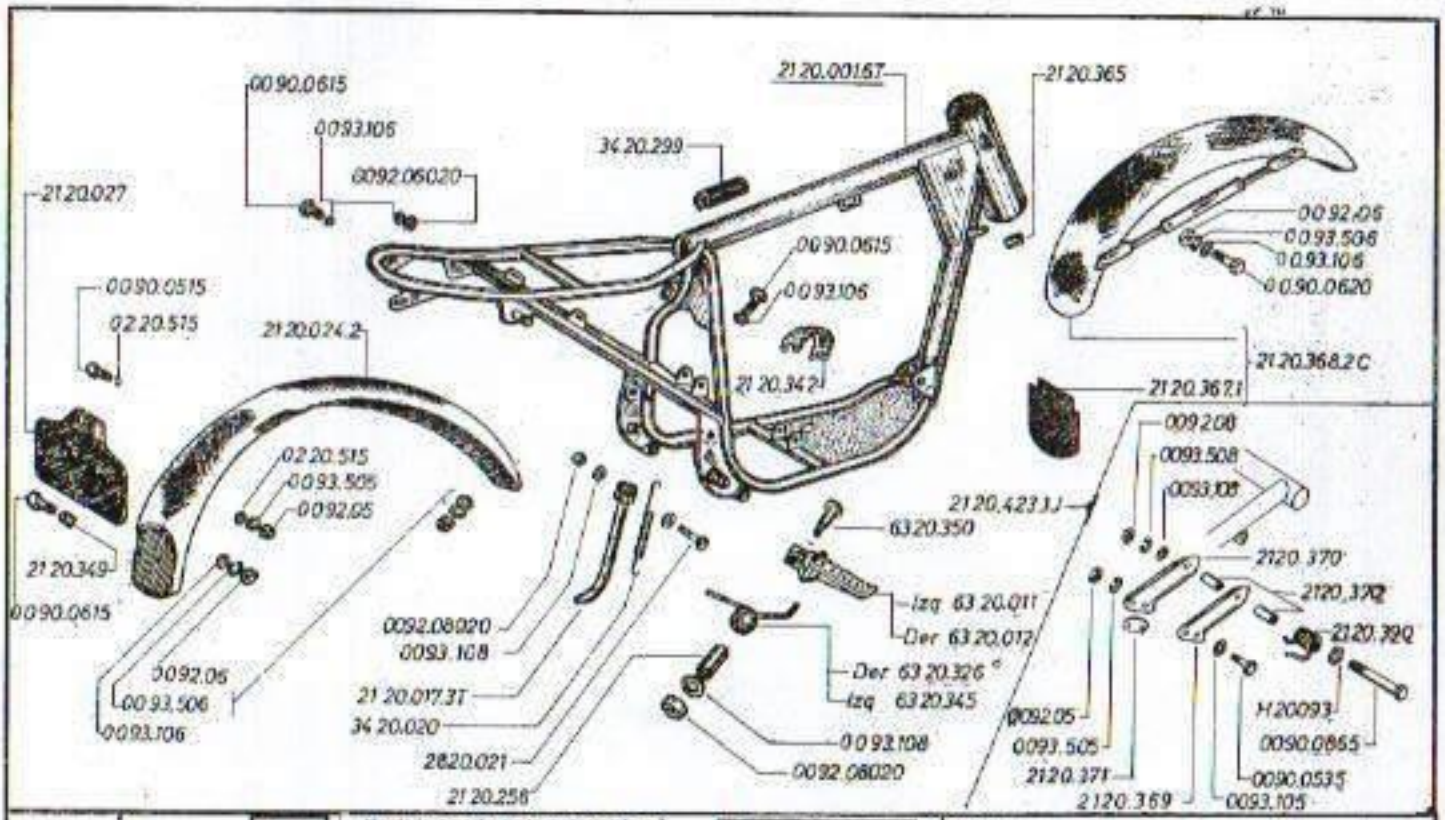

Montesa	MODIF. N.º 6	Montado a partir de la motocicleta n.º / Assembled starting from serial number / Monté depuis le numéro de serie	21M 8100	Models COTA 247
	37	Util para recambios desde / Usefull for spare-parts starting from / Util pour rechange depuis le	21M 0001	GRUPO BASTIDOR I / FRAME GROUP I / GROUPE CADRE I

Printed in Spain

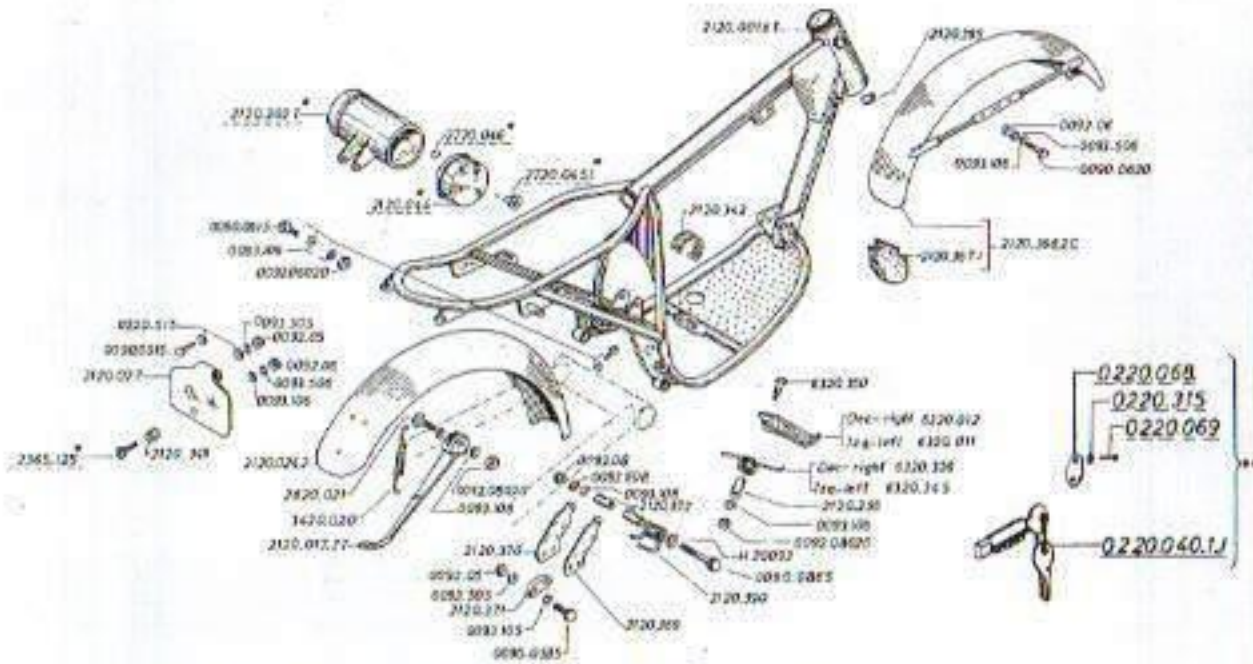

MODIF. N.° 7	Montado a partir de la motocicleta N.° Assembled starting from serial number Monté depuis le numéro de série	21M11001	Escala	COTA 247
44	Útil para recambio desde Useful for spare parts starting from Utile pour rechange depuis le	* 21M0001 ** 21M1800		GRUPO BASTIDOR I FRAME GROUP I GROUPE CADRE I

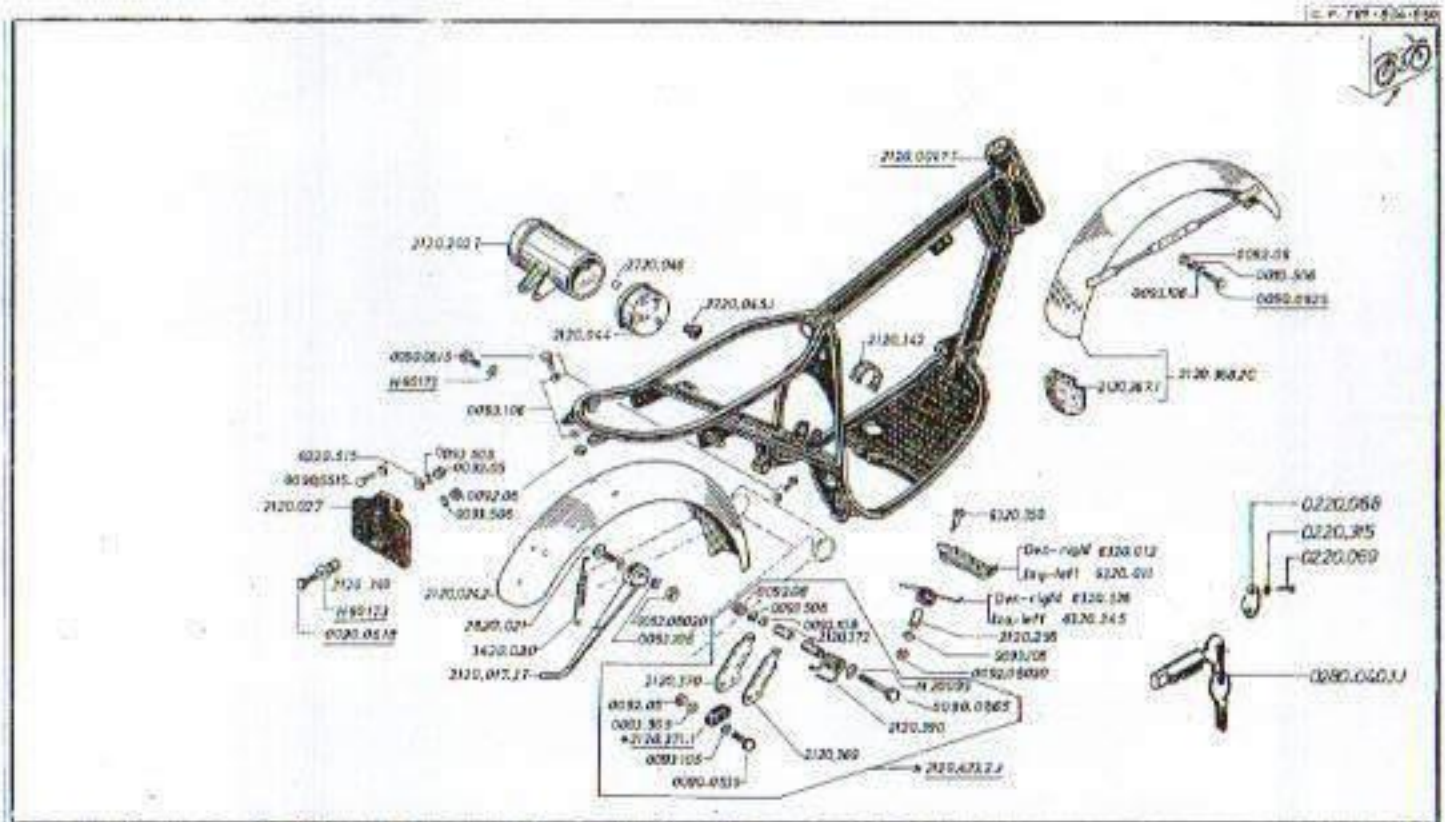

Montesa	MODIF. N.º 8	Montado a partir de la motocicleta n.º Assembled starting from serial number Monté depuis le numéro de série	21M13107	COTA 247
	Montaje de modif. - Hoja n.º 51 Reparto de modif. - Sheet n.º 53 Rubro a la modif. - Hoja n.º	Util para recambios desde Upofsi for spare-parts starting from Util pour réchange dep	21M0001 * 21M4382	GRUPO BASTIDOR I FRAME GROUP I GROUPE CADRE I

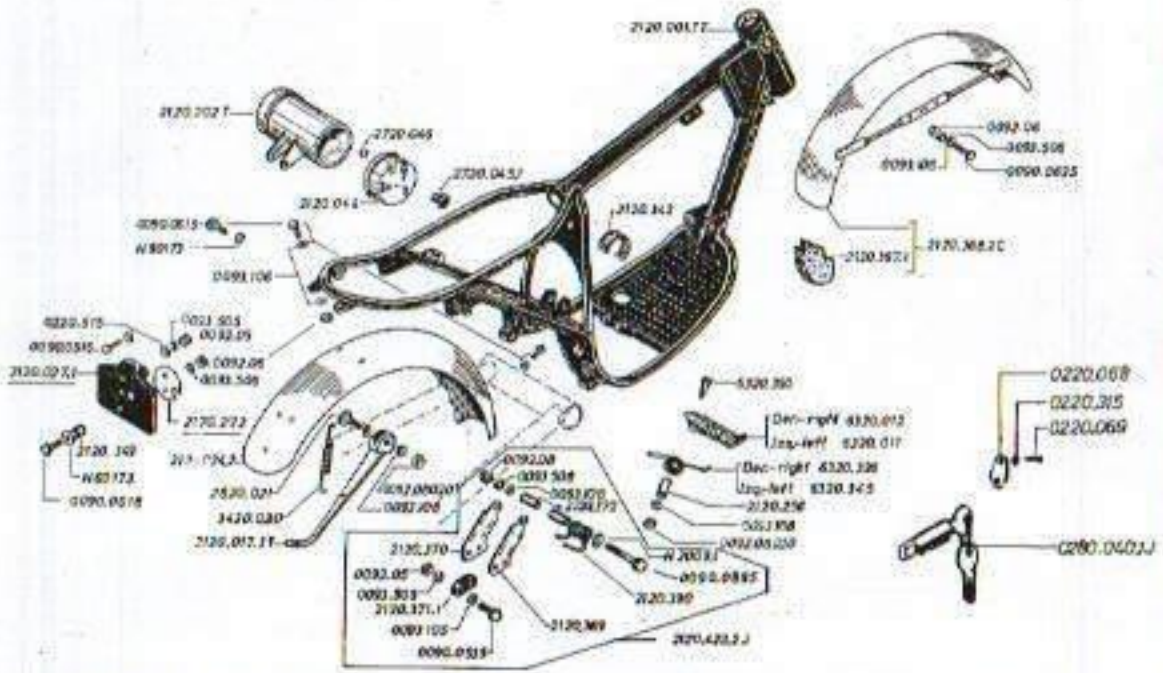

MODIF. n.°	9	Montado a partir de la motocicleta n.° Assemblé / starting from serial number Monté depuis le numéro de serie	21M16217	Modelo COTA 247
	58	Útil para recambios desde Useful for spare parts starting from Util pour rechange depuis le	21M0001	GRUPO BASTIDOR I FRAME GROUP I GROUPE CADRE I

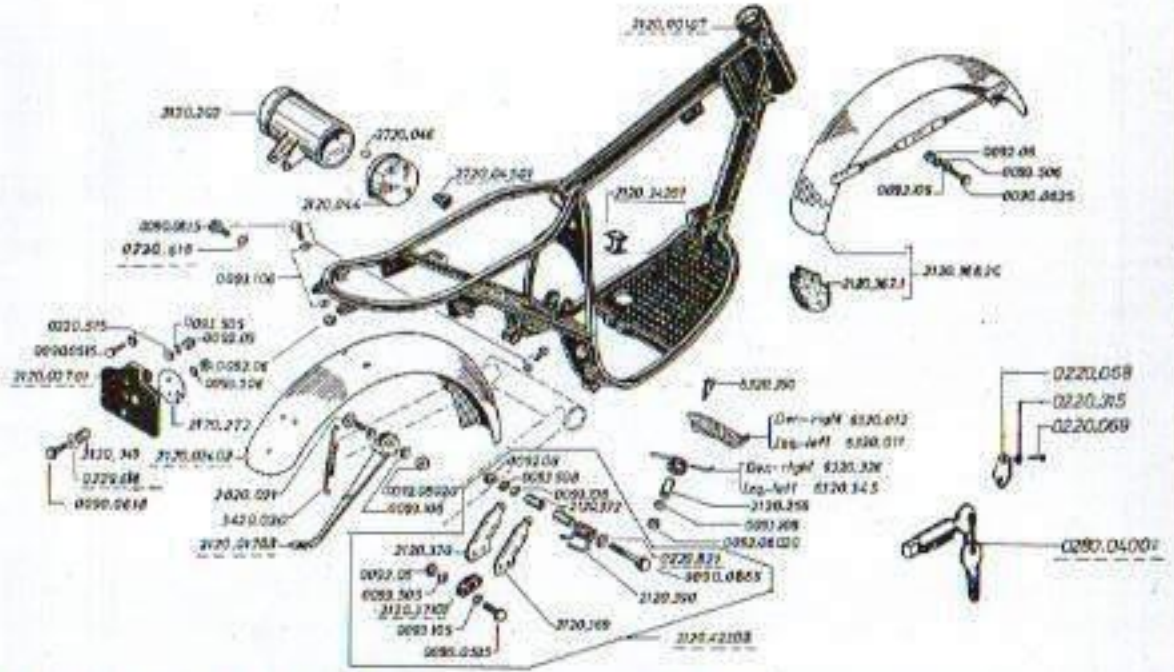

Montesa	MODIF. N.º 10	Montado a partir de la motocicleta n.º Assembled starting from serial number Monté depuis le numéro de serie	21M19228	Modelo COTA 247
	Parámetros de modif. - Serie n.º Remarks on modif. - Sheet n.º Notice à la modif. - Feuille n.º 68	Util para recambios desde Useful for spare-parts starting from Util pour rechange depuis le	21M0001	GRUPO BASTIDOR I FRAME GROUP I GROUPE CADRE I

Printed in Spain

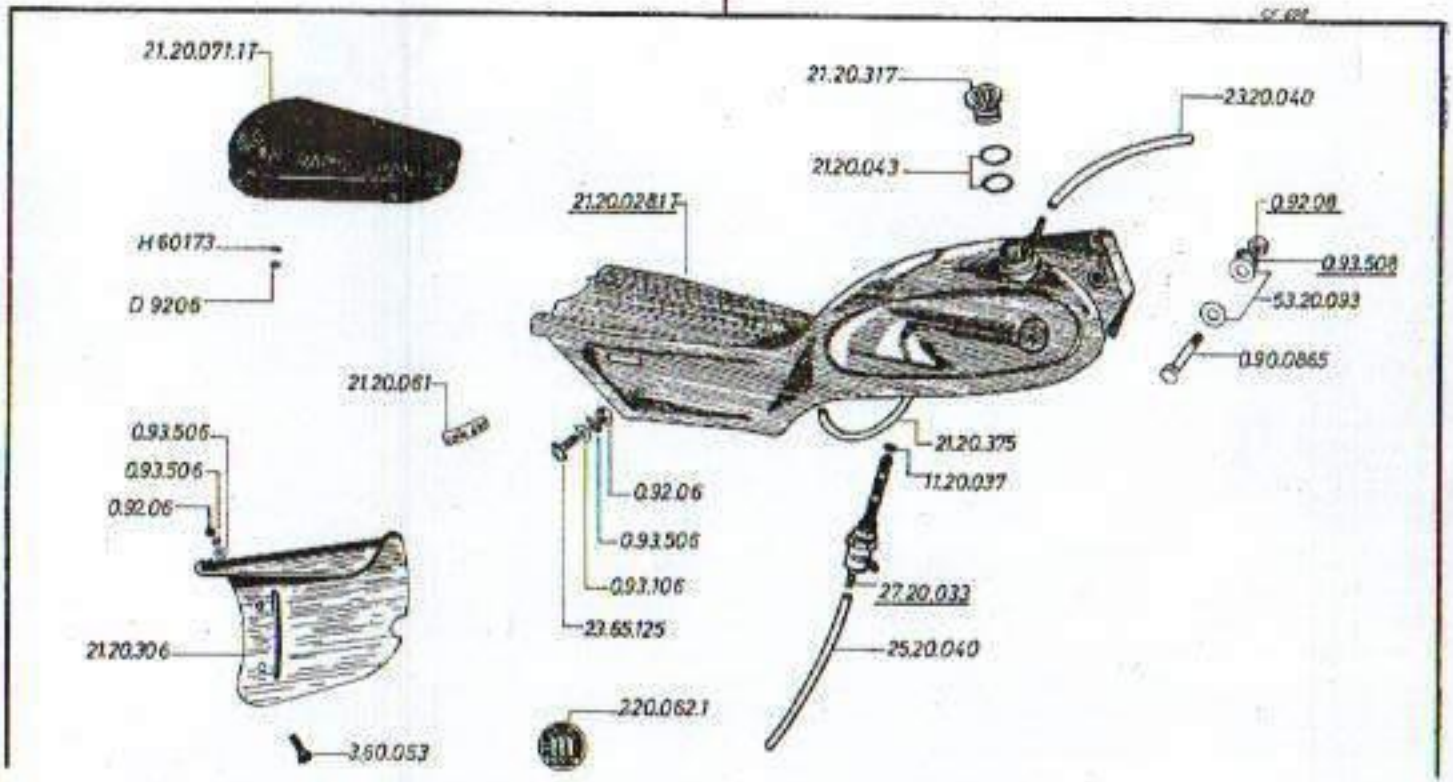

MODIF. N.°	4	Montado a partir de la motocicleta n.° / Assembled starting from serial number / Monté depuis le numero de serie	21M3000	COTA 247
Contestación de modif. / Remarks de modif. / Notice à la modif.	6	Util para recambios desde / Useful for spare-parts starting from / Util pour réchange depuis le	21M0001	GRUPO BASTIDOR II / FRAME GROUP II / GROUPE CADRE II

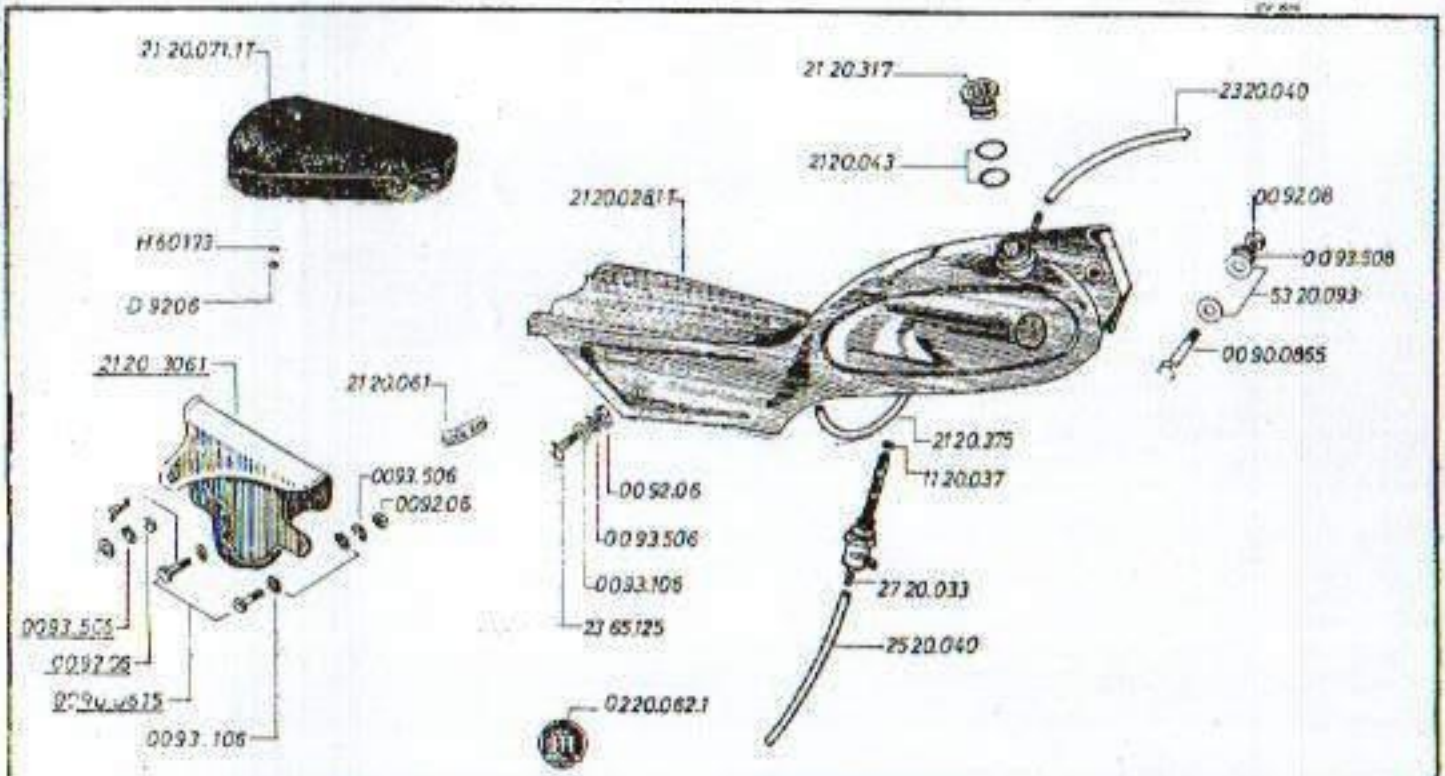

MODIF. N.° 5	Montaje a partir de la motocicleta N.° Assembled starting from serial number Monté depuis le numéro de serie	21M 4382	modelo	COTA 247
16	Util para repuestos desde Useful for spare-parts starting from Util pour rechange depuis le	21M 4382	Grupo	GRUPO BASTIDOR II FRAME GROUP II GROUPE CADRE II

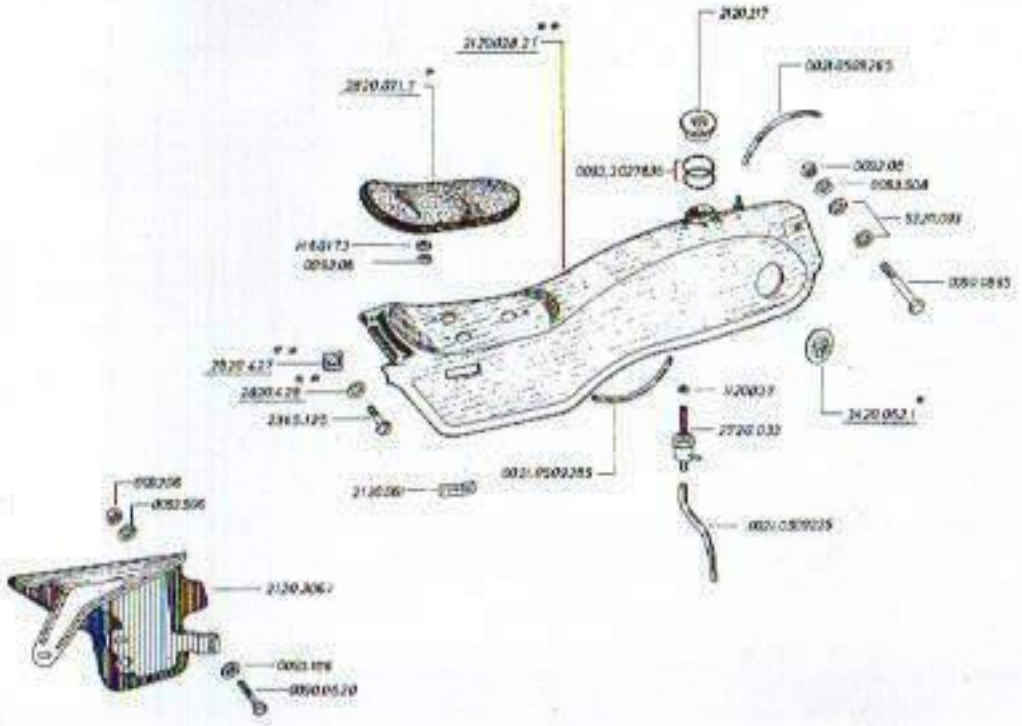

MODIF. N.° 6	Montado a partir de la motocicleta n.° Assembled starting from serial number Monté depuis le numéro de série	21M6600	Modelo	COTA 247	
27	Util para recambios desde Useful for spare parts starting from Util pour rechange depuis le	* 21M 6600 ** 21M 0001		GRUPO BASTIDOR II FRAME GROUP II GROUPE CADRE II	

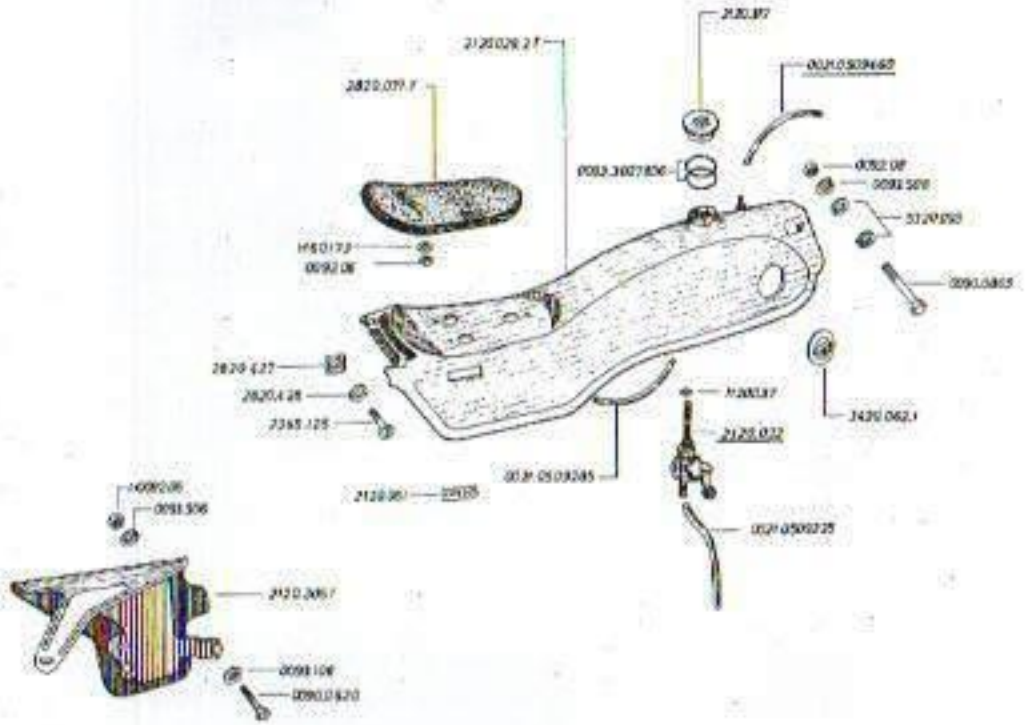

MODIF. N.º	7	Montado a partir de la motocicleta n.º Assembled starting from serial number Monté depuis le numéro de série	21M8100	Modelo COTA 247
Motosa		Utilizable para recambios desde Useful for spare parts starting from Utilisable pour rechange depuis le	21M0001	GRUPO BASTIDOR II FRAME GROUP II GROUPE CADRE II

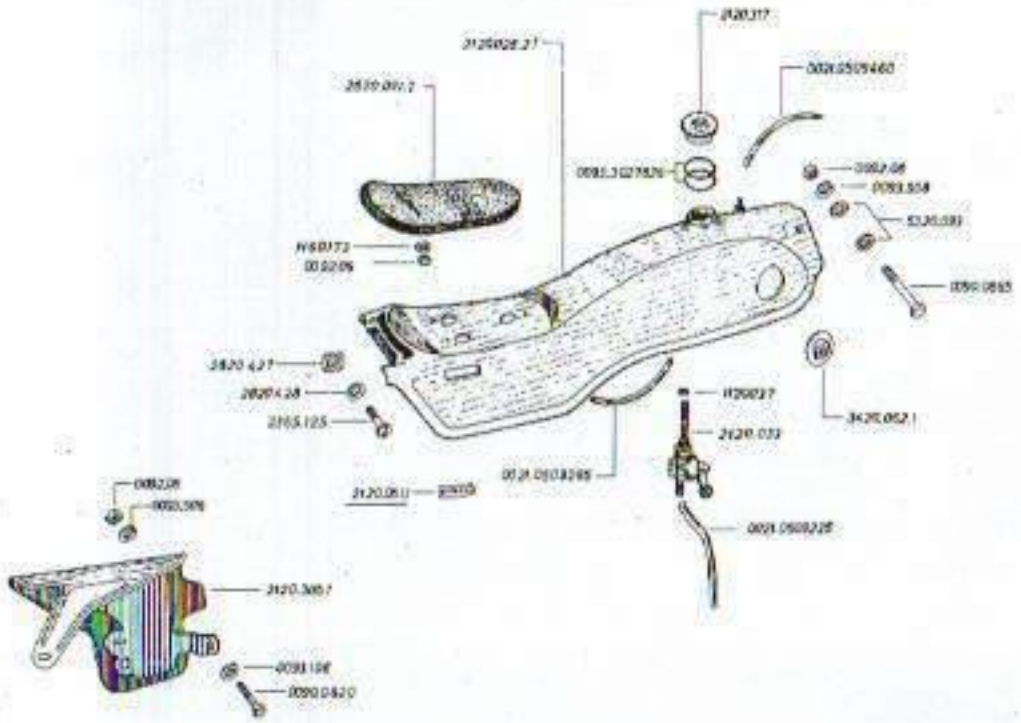

Montesa	MODIF. N.º 8	Montado a partir de la motocicleta n.º Assembled starting from serial number Monté depuis le numéro de série	21M10800	Modelo COTA 247
		Uni para recambios desde Useful for spare parts starting from Uni pour rechange depuis le	21M0001	GRUPO BASTIDOR II FRAME GROUP II GROUPE CADRE II

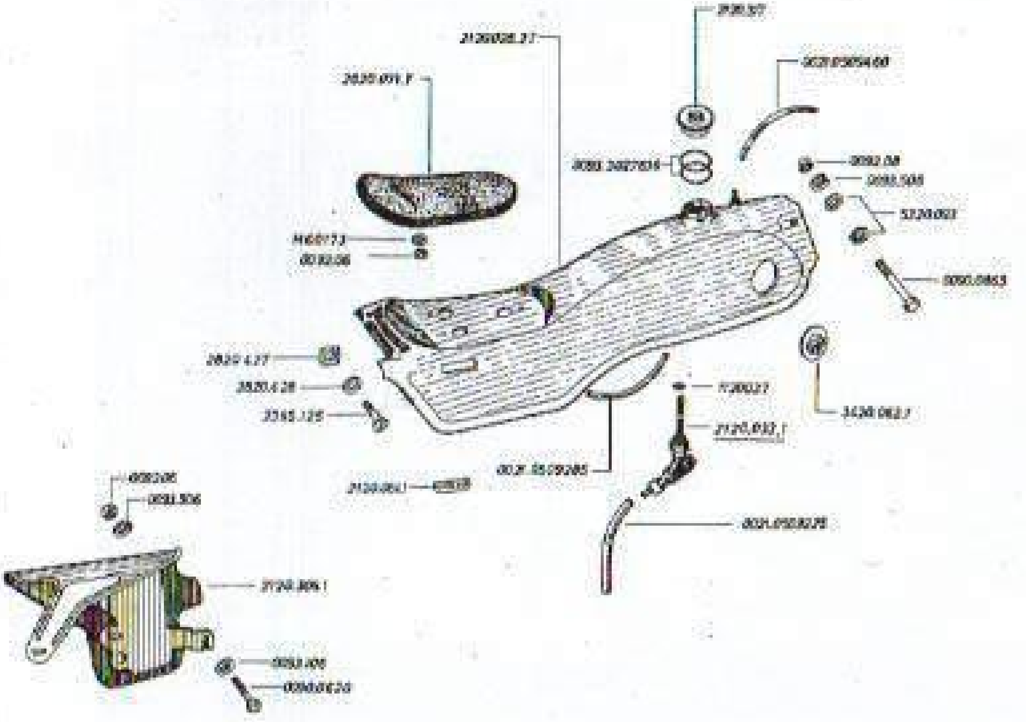

Montesa	MODIF. N.º 9	Montado a partir de la motocicleta n.º Assembled starting from serial number Monté depuis le numero de serie	21M13107	Modelo: COTA 247
		Util para recambios desde Useful for spare-parts starting from Util pour réchange depuis le	21M0001	GRUPO BASTIDOR II FRAME GROUP II GROUPE CADRE II

Printed in Spain

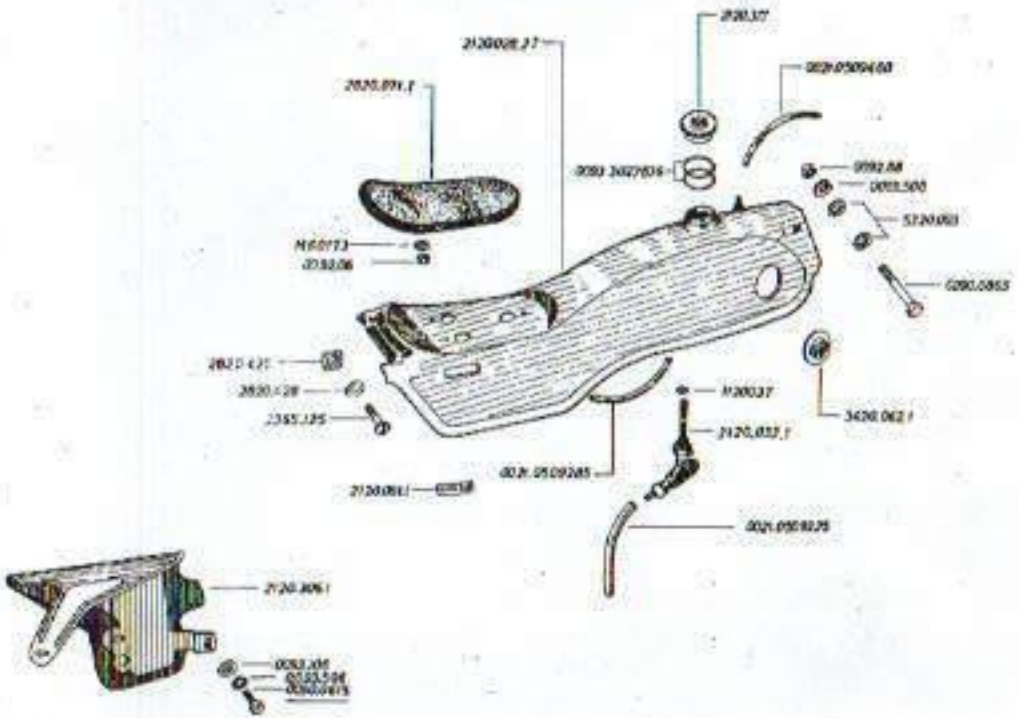

MODIF. N.°	10	Montado a partir de la motocicleta n.° / Assembled starting from serial number / Monté depuis le numéro de série	21M13673	Modelo COTA 247
Comentarios de modif. / Remarks on modif. / Notes à la modif.	55	Util para recambios desde / Useful for spare parts starting from / Util pour rechange depuis le	21M13673	GRUPO BASTIDOR II / FRAME GROUP II / GROUPE CADRE II

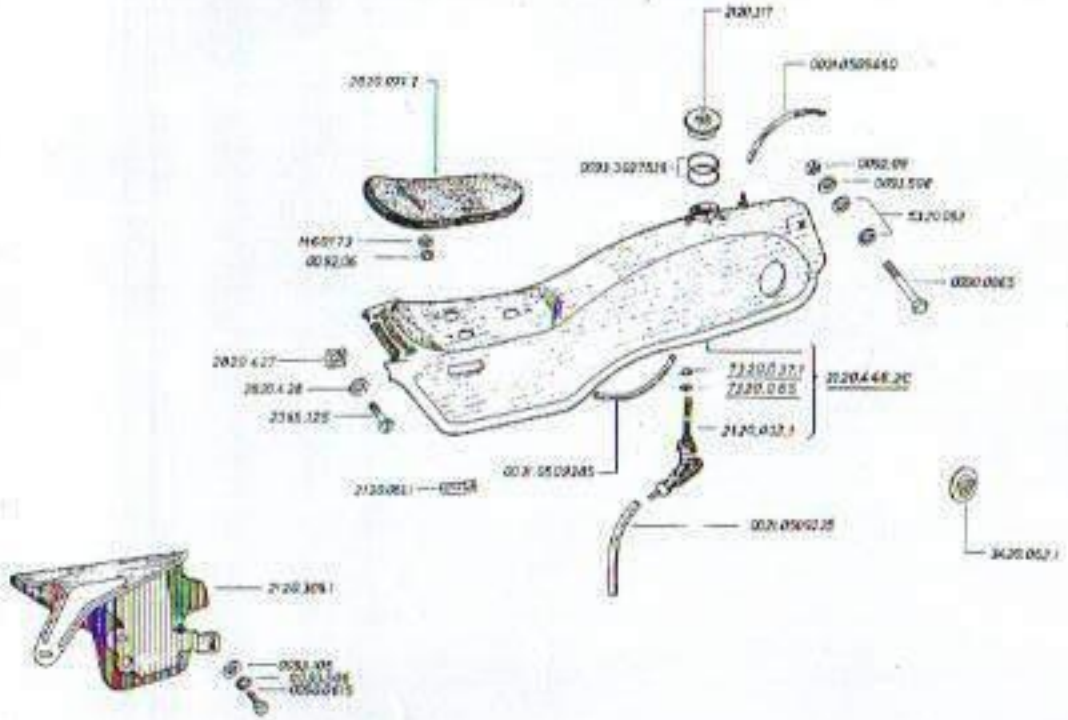

Montesa	MODIF. N.° 11	Montado a partir de la motocicleta n.° Assembled starting from serial number Monté depuis le numéro de serie	21M15165	COTA 247
	57	Util para recambios desde Useful for spare-parts starting from Utile pour rechange depuis le	21M0001	GRUPO BASTIDOR II FRAME GROUP II GROUPE CADRE II

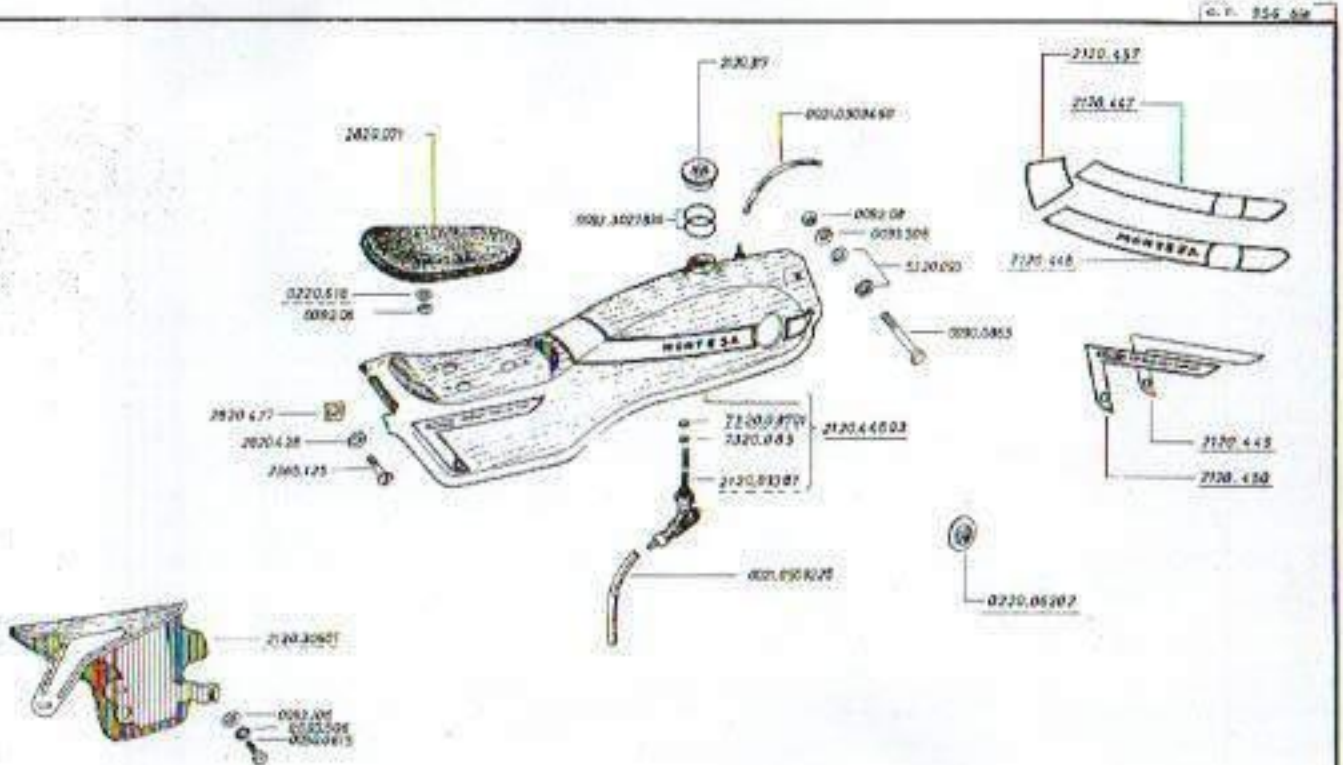

Montesa	MODIF. N.° 12	Montado a partir de la motocicleta n.° Assembled starting from serial number Usado desde la numero de serie	21M19228	COTA 247
	65	Uso para recambios desde Usable for spare parts starting from Usé pour rechange depuis le	21M0001	GRUPO BASTIDOR II FRAME GROUP II GROUPE CADRE II

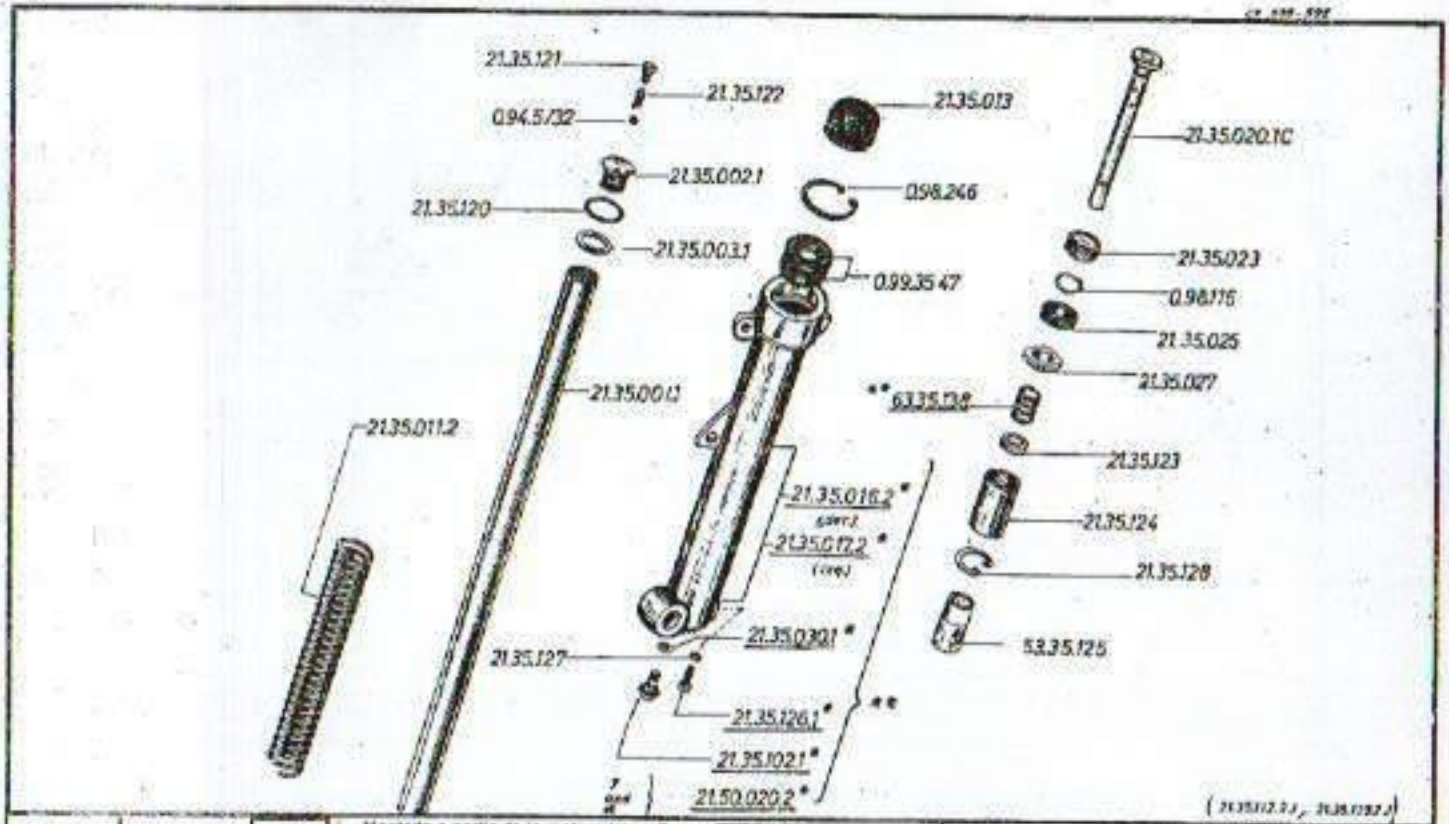

MODIL N.°	4	Montado a partir de la motocicleta n.° / Assembled starting from serial number / Monté depuis le numero de serie	21M 3000	Modelo: COTA 247
Comentarios de modelo / Remarks de modelo / Notes a la model	6	Util para recambios desde / Useful for spare-parts starting from / Util pour rechange depuis le	21M 3000 * / 21M 0001 **	DESPIECE SUSPENSION DELANTERA / EXPLODED FRONT SUSPENSION / ECLATE SUSPENSION AVANT

Montesa

Printed in Spain

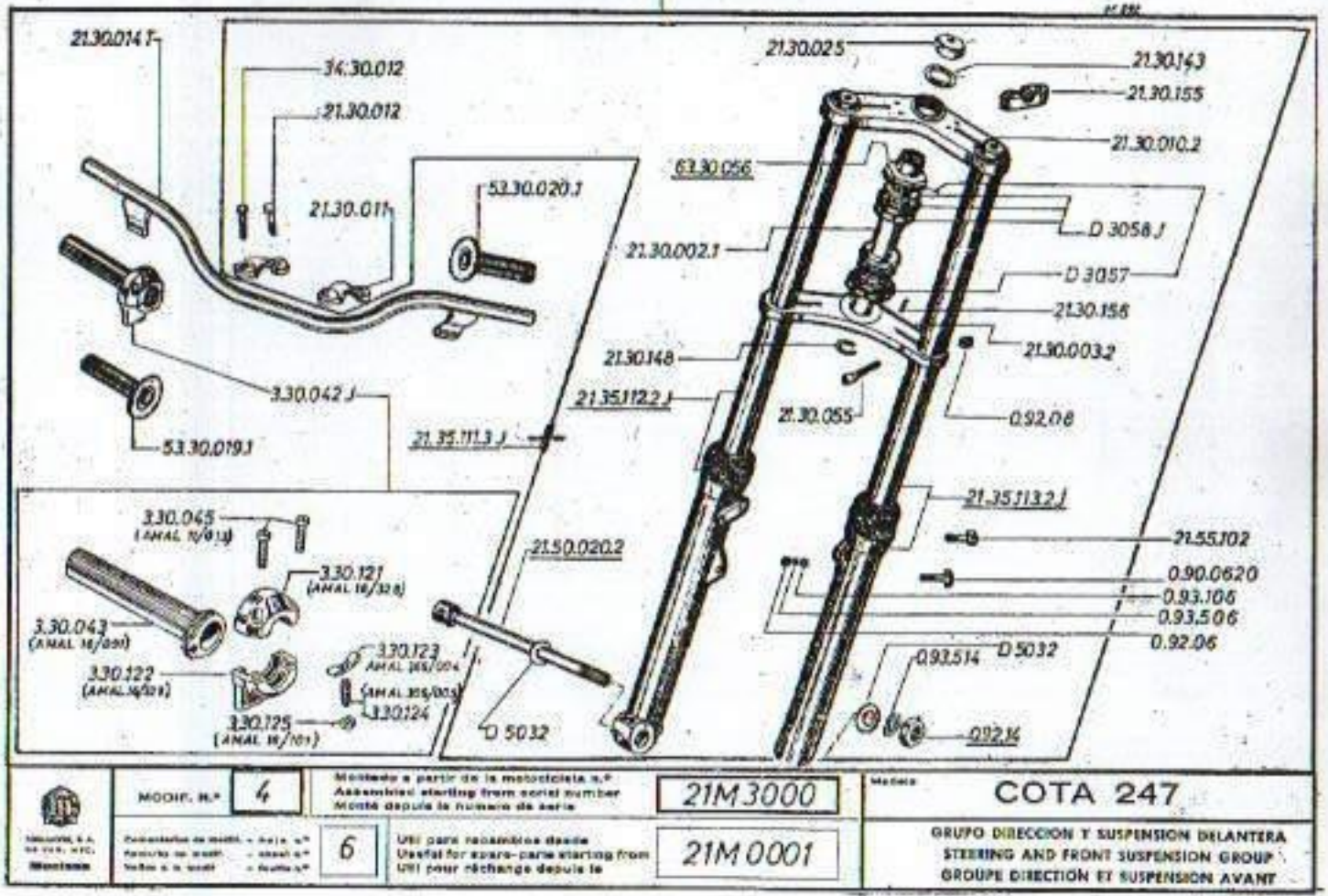

MODIF. N.º	4	Montado a partir de la motocicleta n.º Assembled starting from serial number Monté depuis la numéro de série	21M3000	Modelo COTA 247
	6	Util para recambios desde Useful for spare-parts starting from Util pour réchange depuis le	21M0001	GRUPO DIRECCION Y SUSPENSION DELANTERA STEERING AND FRONT SUSPENSION GROUP GROUPE DIRECTION ET SUSPENSION AVANT

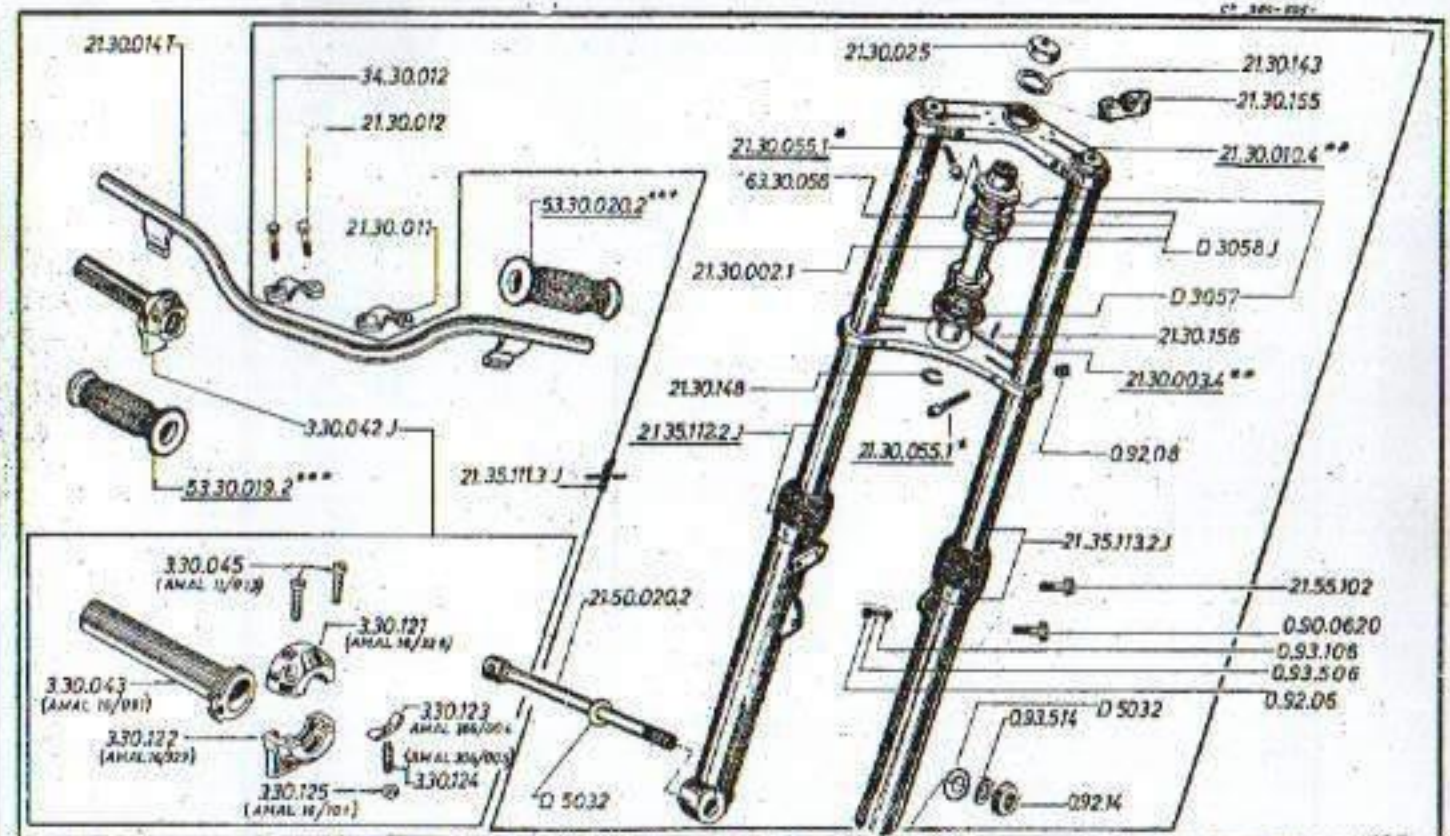

MODIF. N.°	5	Montado a partir de la motocicleta n.° / Assembled starting from serial number / Monte depuis le numero de serie	21M3750	Modelo: COTA 247
9	12	Util para recambios desde / Useful for spare-parts starting from / Util pour rechange depuis le	21M3750* 21M2505** 21M0001***	GRUPO DIRECCION Y SUSPENSION DELANTERA / STEERING AND FRONT SUSPENSION GROUP / GROUPE DIRECTION ET SUSPENSION AVANT

Montesa

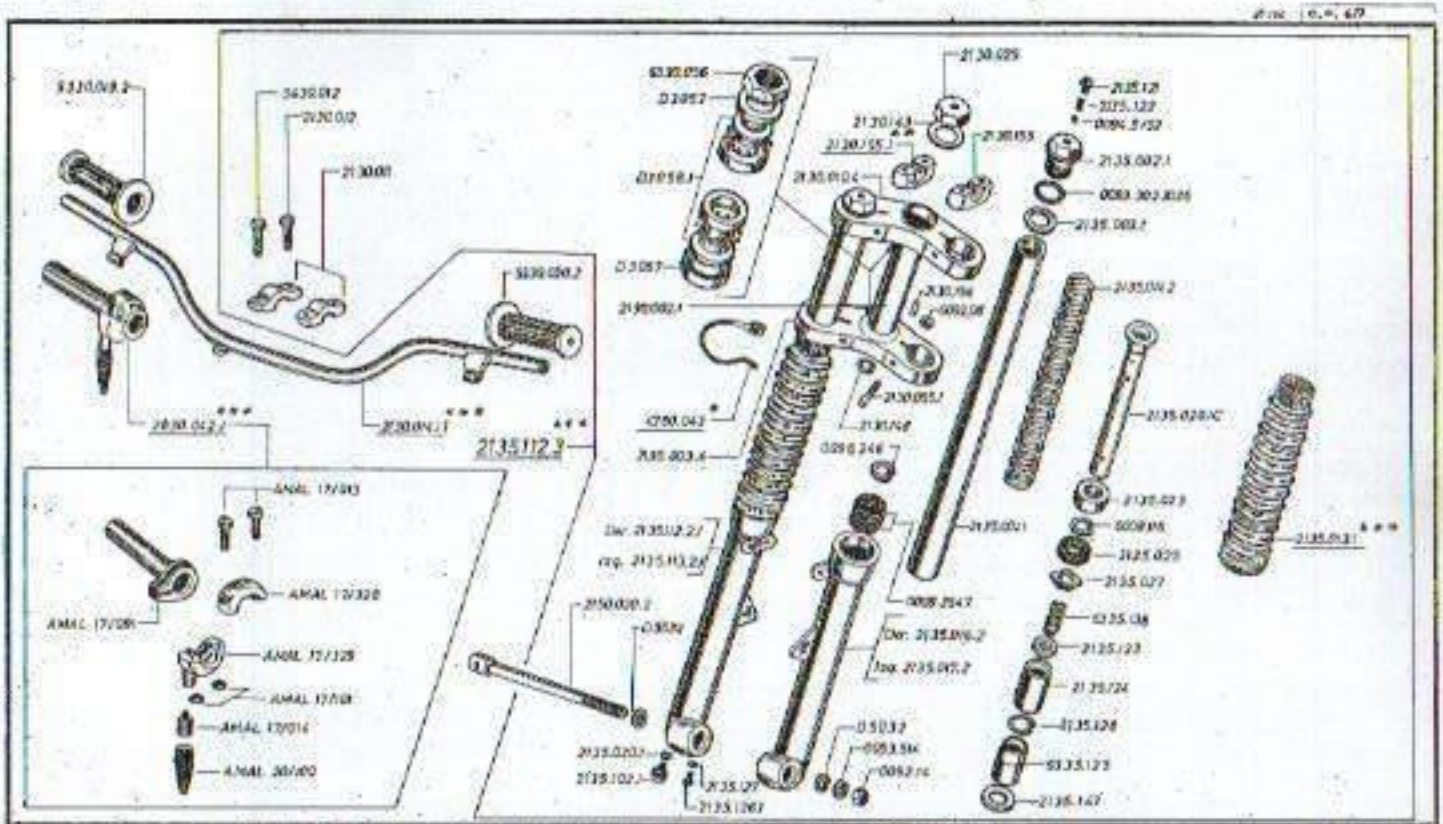

MODIF. N.°	6	Montado a partir de la motocicleta n.° / Assembled starting from serial number / Monté depuis le numero de serie	21M6600	COTA 247
	26 / 29 / 31	Util para recambios desde / Useful for spare parts starting from / Util pour rechange depuis le	21M2505 21M6600 / 21M 0001	GRUPO DIRECCION Y SUSPENSION DELANTERA / STEERING AND FRONT SUSPENSION GROUP / GROUPE DIRECTION ET SUSPENSION AVANT

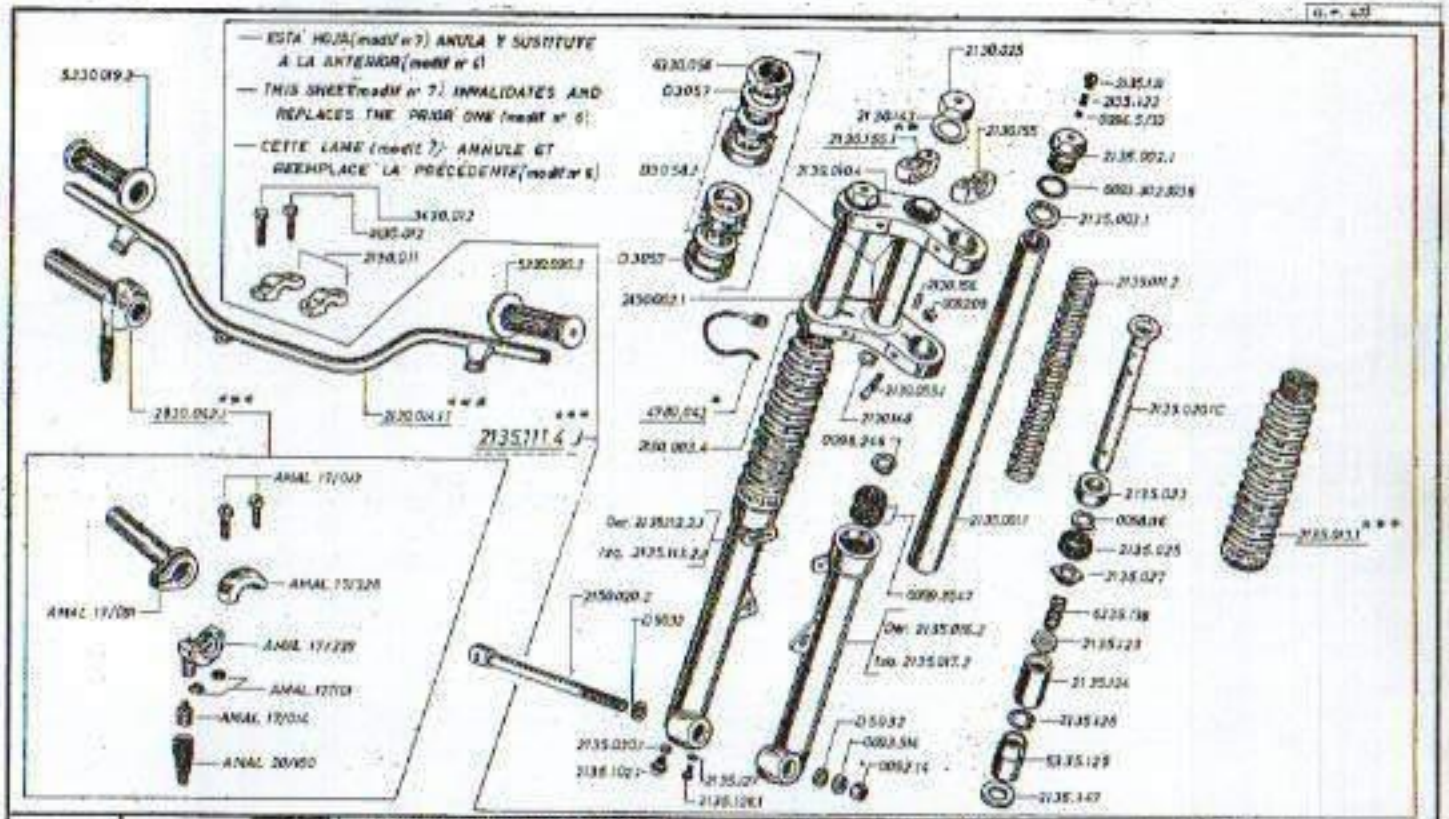

Montesa	MODIF. Nº 7	Montado a partir de la motocicleta n.º Assembled starting from serial number Monté depuis le numéro de serie	21M6600	Modelo COTA 247
	Comentarios de modif. - hoja n.º 26 Remarks on modif. - sheet n.º 29 Mesure de modif. - feuille n.º 31	Util para recambios desde Useful for spare-parts starting from Util pour rechange depuis le	21M2505 21M6600 21M 0001	GRUPO DIRECCION Y SUSPENSION DELANTERA STEERING AND FRONT SUSPENSION GROUP GROUPE DIRECTION ET SUSPENSION AVANT

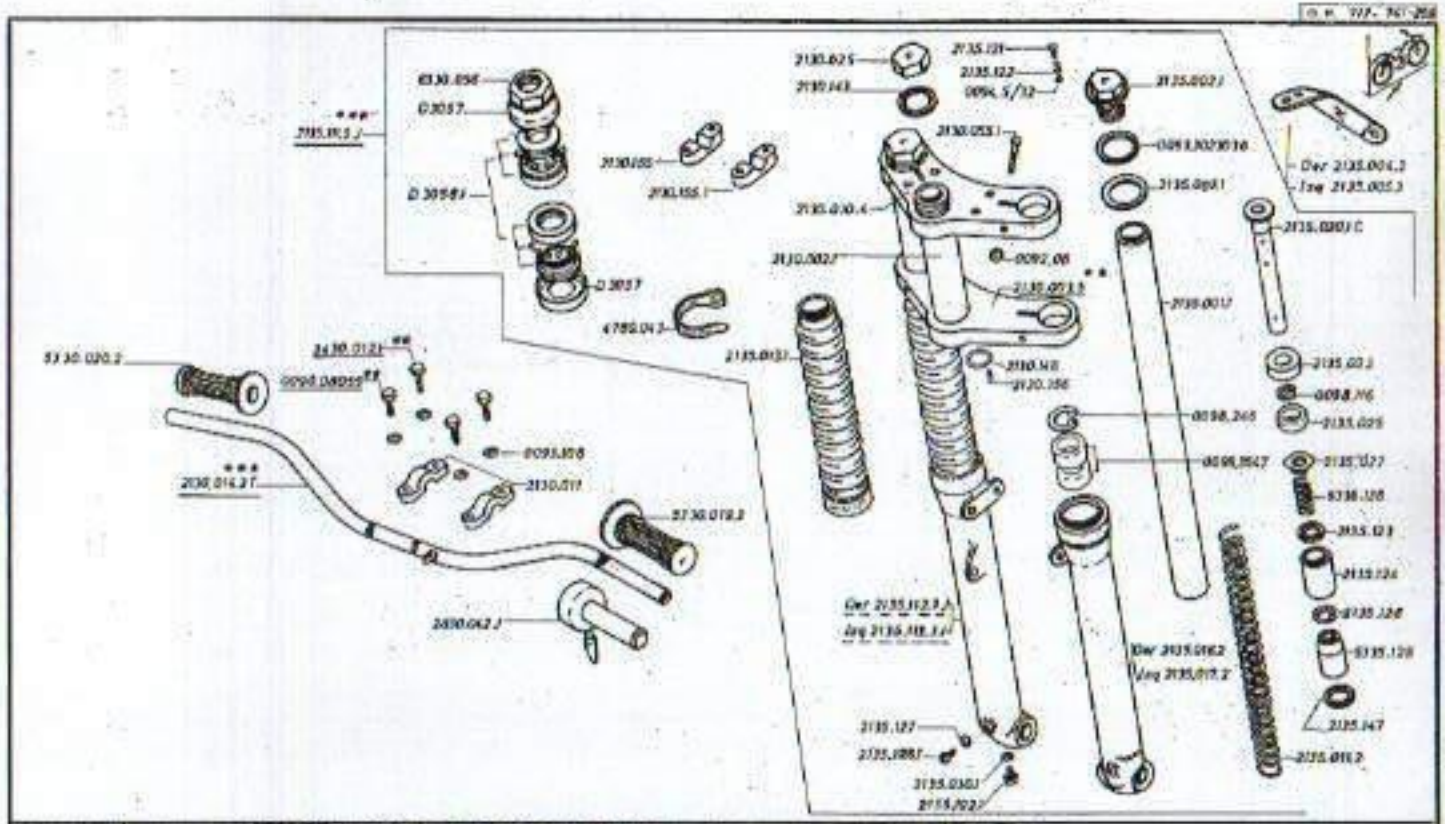

MODIF. N.°	8	Montado a partir de la motocicleta n.° Assembled starting from serial number Monté depuis le numéro de serie	21M 11001	Modelo COTA 247
Documentos de modif. - hoja n.° Remarks on modif. - sheet n.° Notes à la modif. - feuille n.°	43 45	USI para recambios desde Useful for spare-parts starting from USI pour rechange depuis le	** 21M 2500 *** 21M 0001	GRUPO DIRECCION Y SUSPENSION DELANTERA STEERING AND FRONT SUSPENSION GROUP GROUPE DIRECTION ET SUSPENSION AVANT

Montesa

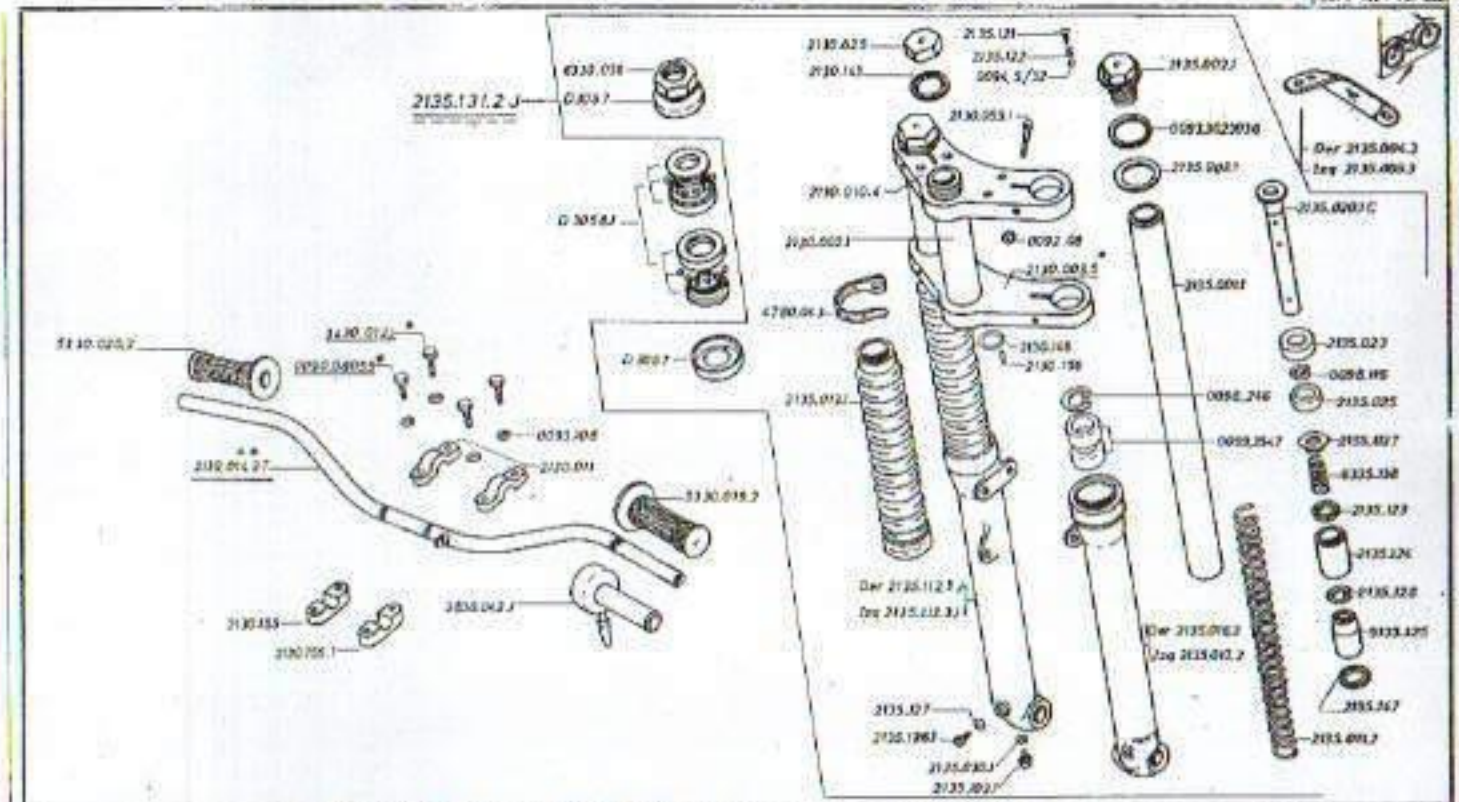

MODIF. n.°	9	Montado a partir de la motocicleta n.° Assembled starting from serial number Montè depuis le numero de serie	21M 11001	Modelo	COTA 247
	43 45	Util para recambios desde Useful for spare parts starting from Util pour rechange depuis n°	* 21M 2500 ** 21M 0001	GRUPO DIRECCION Y SUSPENSION DELANTERA STEERING AND FRONT SUSPENSION GROUP GROUPE DIRECTION ET SUSPENSION AVANT	

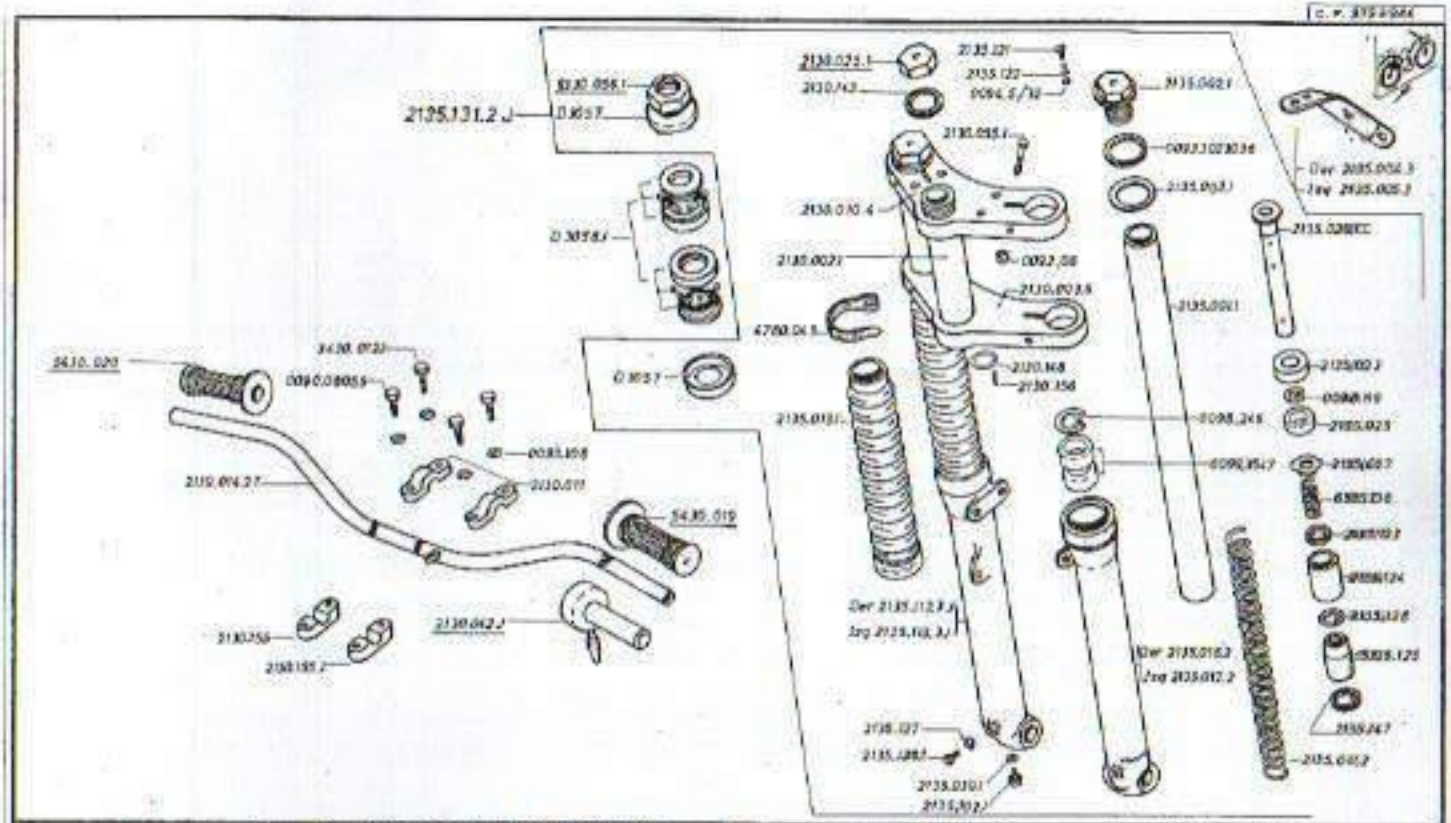

MODIF. N.º 10	Montado a partir de la motocicleta n.º Assembled starting from serial number Monté depuis le numéro de série	21M17218	Modelo	COTA 247
Montesa	Diferencias de modelo - hasta n.º 50 Numéro de modèle - jusqu'à n.º 61 Differenze di modello - fino al n.º	Útil para recambios desde Useful for spare parts starting from Utili pour rechange depuis le	21M0001	GRUPO DIRECCION Y SUSPENSION DELANTERA STEERING AND FRONT SUSPENSION GROUP GROUPE DIRECTION ET SUSPENSION AVANT

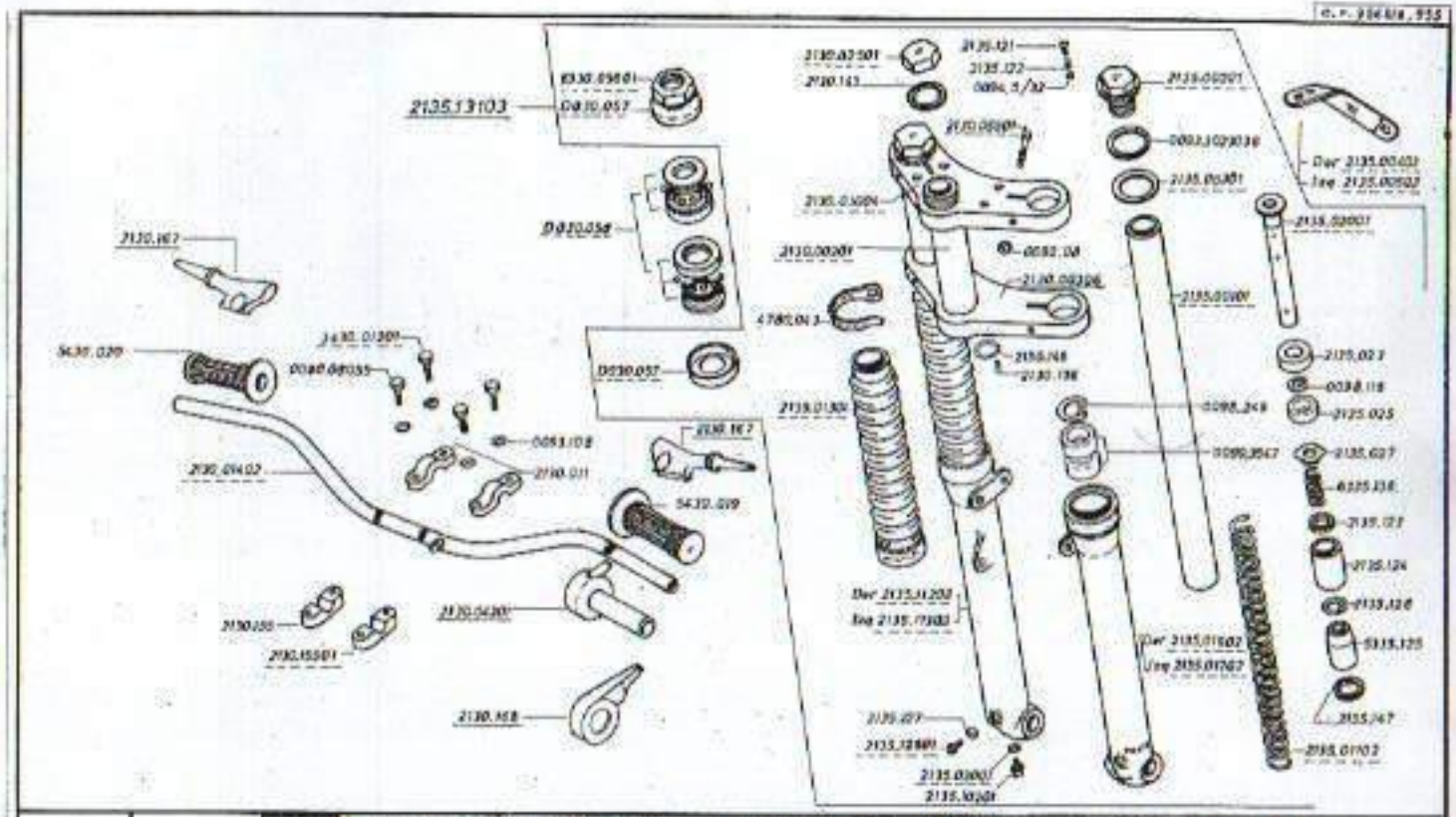

Montesa	MODIF. N.º 11	Montado a partir de la motocicleta n.º Assembled starting from serial number Monté depuis le numéro de série	21M19228	Modelo COTA 247
	66	Util para recambios desde Useful for spare-parts starting from Utile pour rechange depuis le	21M0001	GRUPO DIRECCION Y SUSPENSION DELANTERA STEERING AND FRONT SUSPENSION GROUP GROUPE DIRECTION ET SUSPENSION AVANT

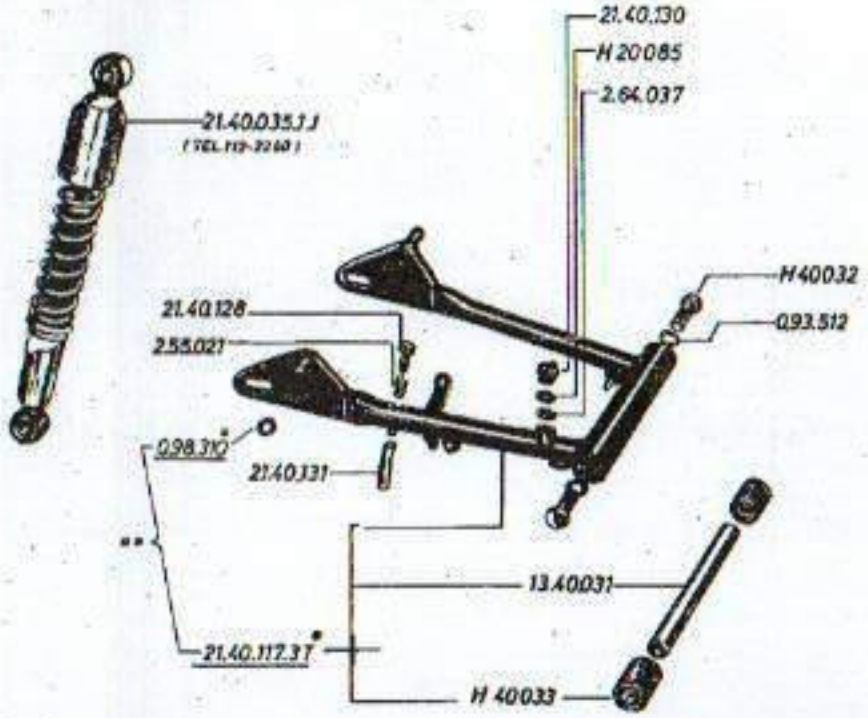

	MODIF. N.° 4	Montado a partir de la motocicleta n.° Assembled starting from serial number Monté depuis le numéro de série	21M 3000	Modelo	COTA 247
	6	Util para recambios desde Useful for spare parts starting from Utili pour rechange depuis le	21M 3000 * 21M 0001 **	GRUPO SUSPENSION TRASERA REAR SUSPENSION GROUP GROUPE SUSPENSION ARRIERE	

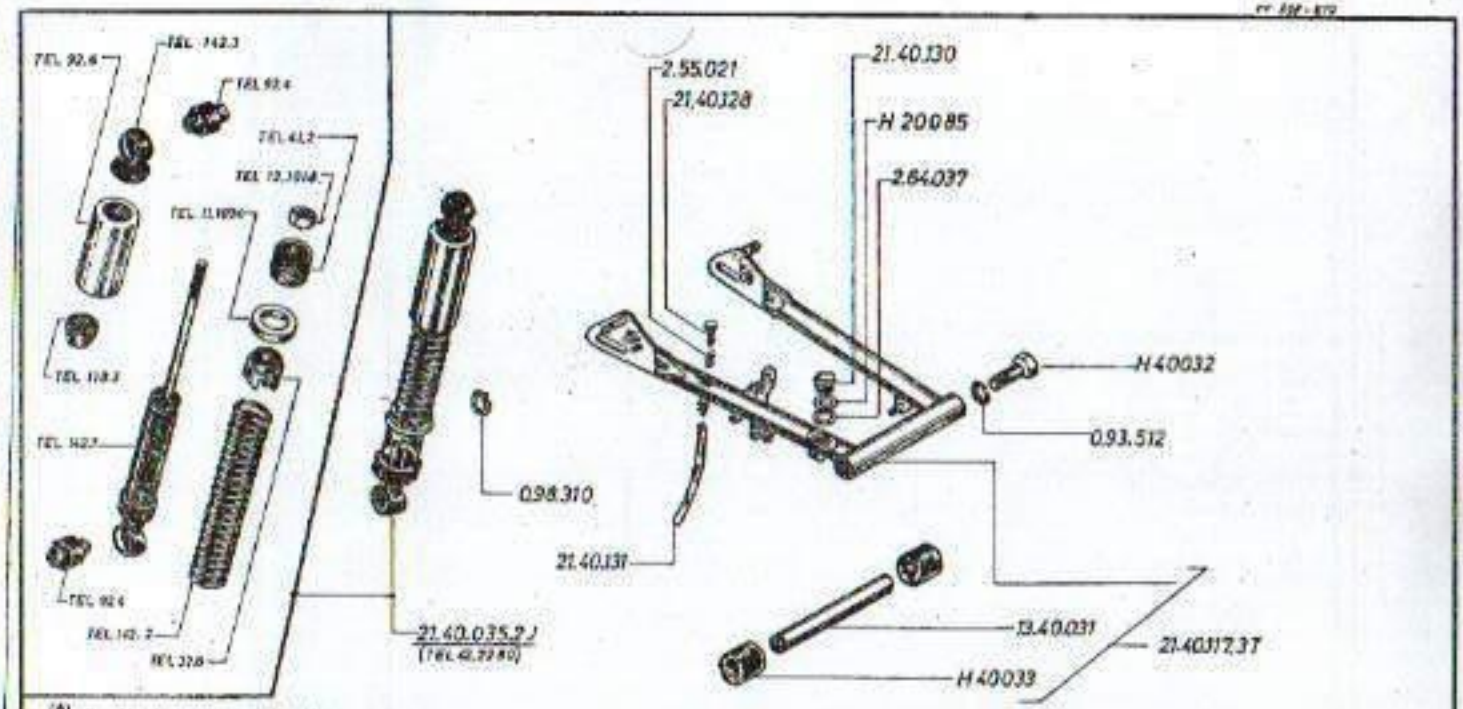

(A) Cambiando los dos amortiguadores
Replacing both rear shocks
Remplace les deux amortisseurs

Montana	MODIF. N.º 5	Montana a partir de motocicletas N.º / Assembled etc. [illegible] 5 [illegible] number / Monta [illegible]	21M 3125 to 21M 3749 / 21M 3825 to	COTA 247
	Comentarios de modif. - [illegible] / Numéros de modif. - [illegible] / Notes [illegible]	7	Util para recambios desde / Useful for spare-parts starting from / Util pour rechange depuis le	(A) 21M 0001

GRUPO SUSPENSION TRASERA
REAR SUSPENSION GROUP
GROUPE SUSPENSION ARRIERE

Printed in Spain

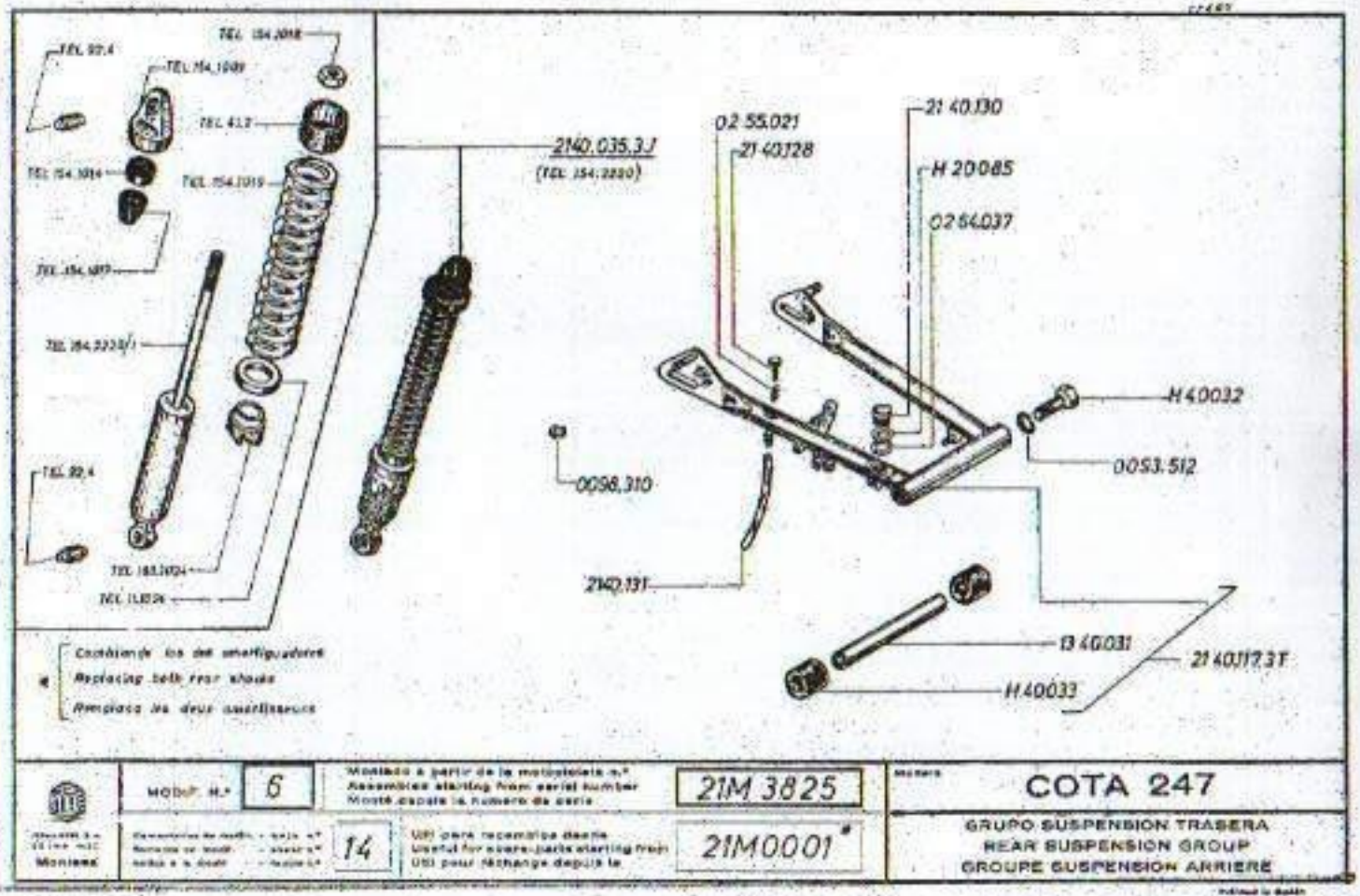

MODIF. N.° 6

Montaje a partir de la motocicleta n.°
Assembles starting from serial number
Monté depuis le numéro de série
21M 3825

14

Util para recambios desde
Useful for spare parts starting from
Util pour rechange depuis le
21M0001*

Motard

COTA 247

GRUPO SUSPENSION TRASERA
REAR SUSPENSION GROUP
GROUPE SUSPENSION ARRIERE

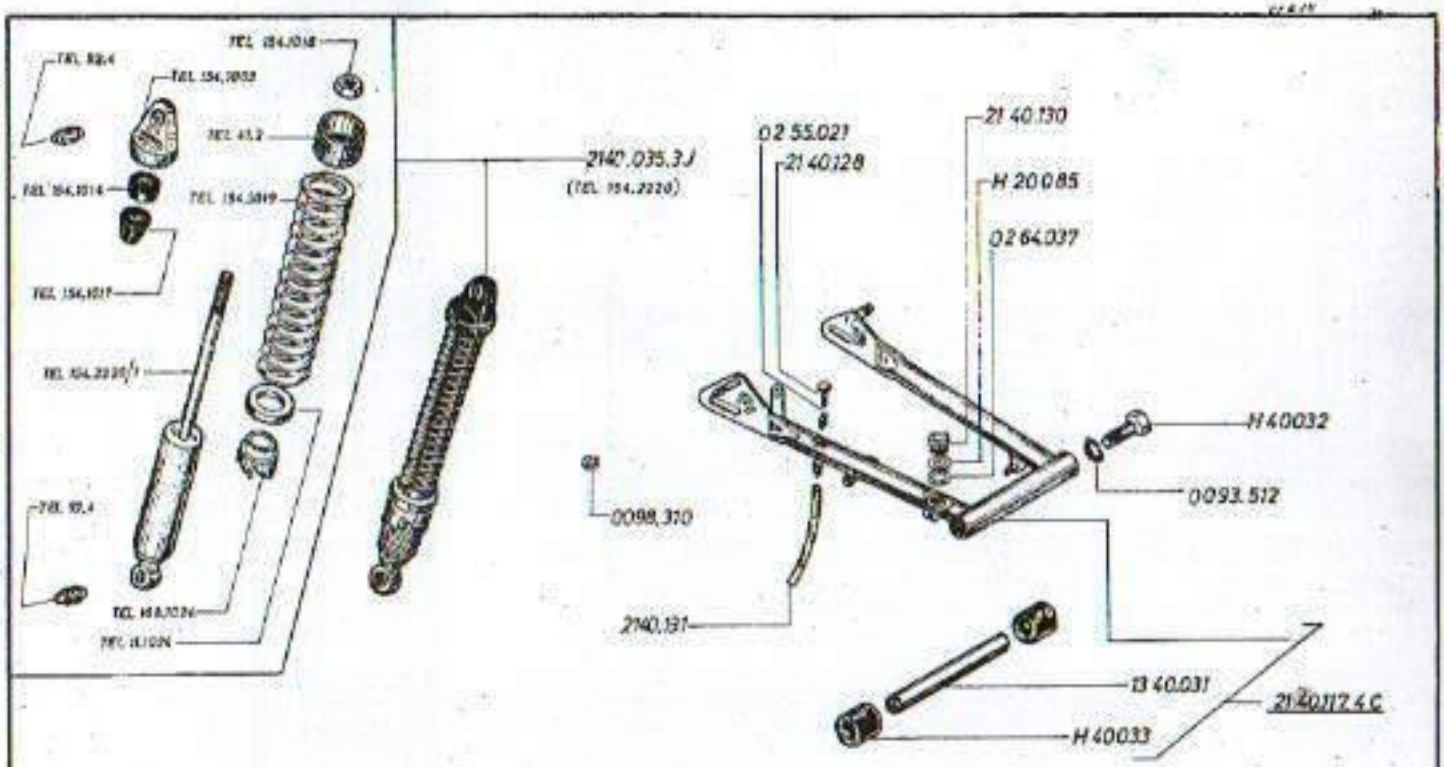

Montesa	MODIF. N.° 7	Montado a partir de la motocicleta n.° / Assembled starting from serial number / Monté depuis le numéro de série	21M 4382	Modelo COTA 247
	Comentarios de modif. / Numéro de modif. / Notes à la modif. — hoja n.° / sheet n.° / feuillet n.° 16	Util para recambios desde / Useful for spare-parts starting from / Util pour réchange depuis le	21M 4382	GRUPO SUSPENSION TRASERA / REAR SUSPENSION GROUP / GROUPE SUSPENSION ARRIERE

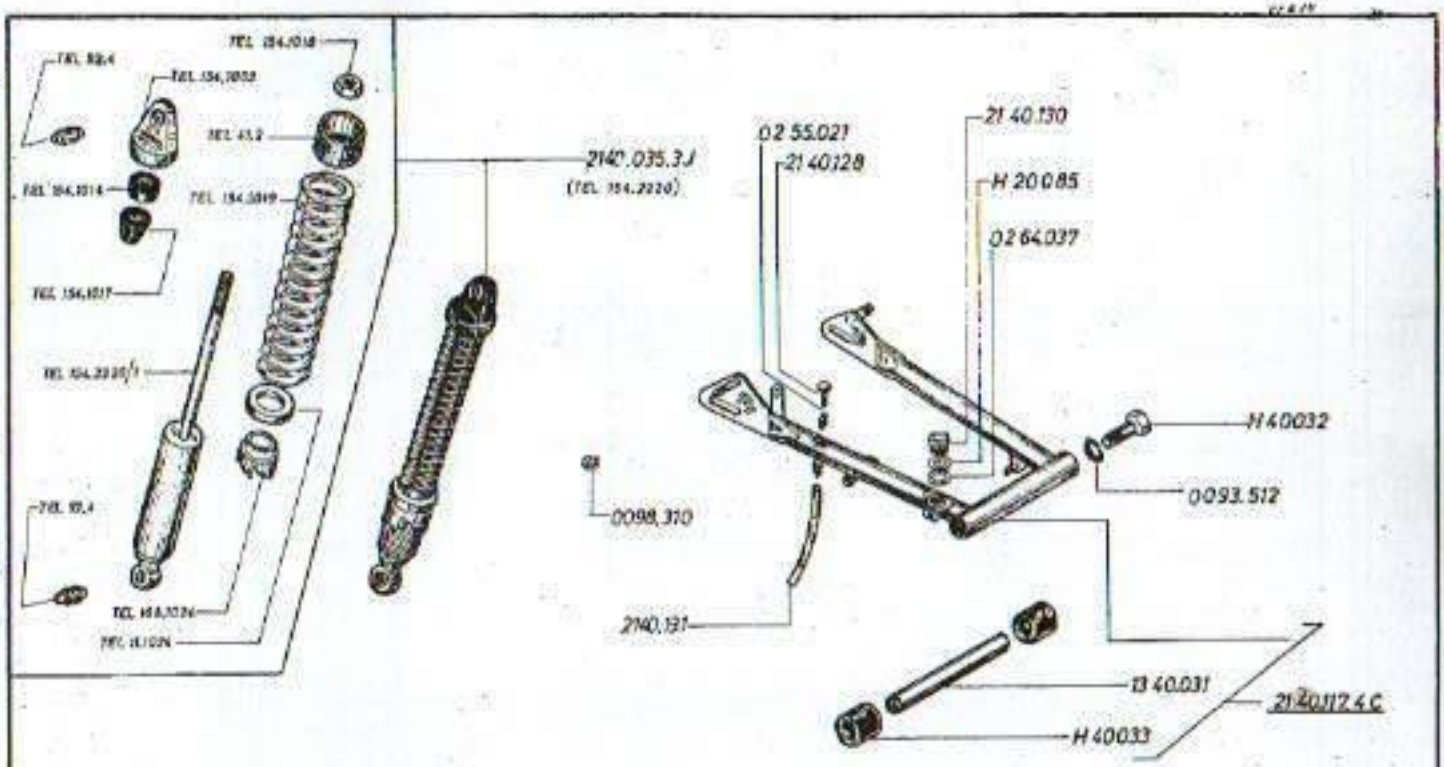

Montesa	MODIF. N.° 7	Montado a partir de la motocicleta n.° / Assembled starting from serial number / Monta depuis le numero de serie	21M 4382	Modelo: COTA 247
	Comentarios de modif. / Remarks on model / Notes à le suivi: 16	Util para recambios desde / Useful for spare-parts starting from / Util pour réchange depuis le	21M 4382	GRUPO SUSPENSION TRASERA / REAR SUSPENSION GROUP / GROUPE SUSPENSION ARRIERE

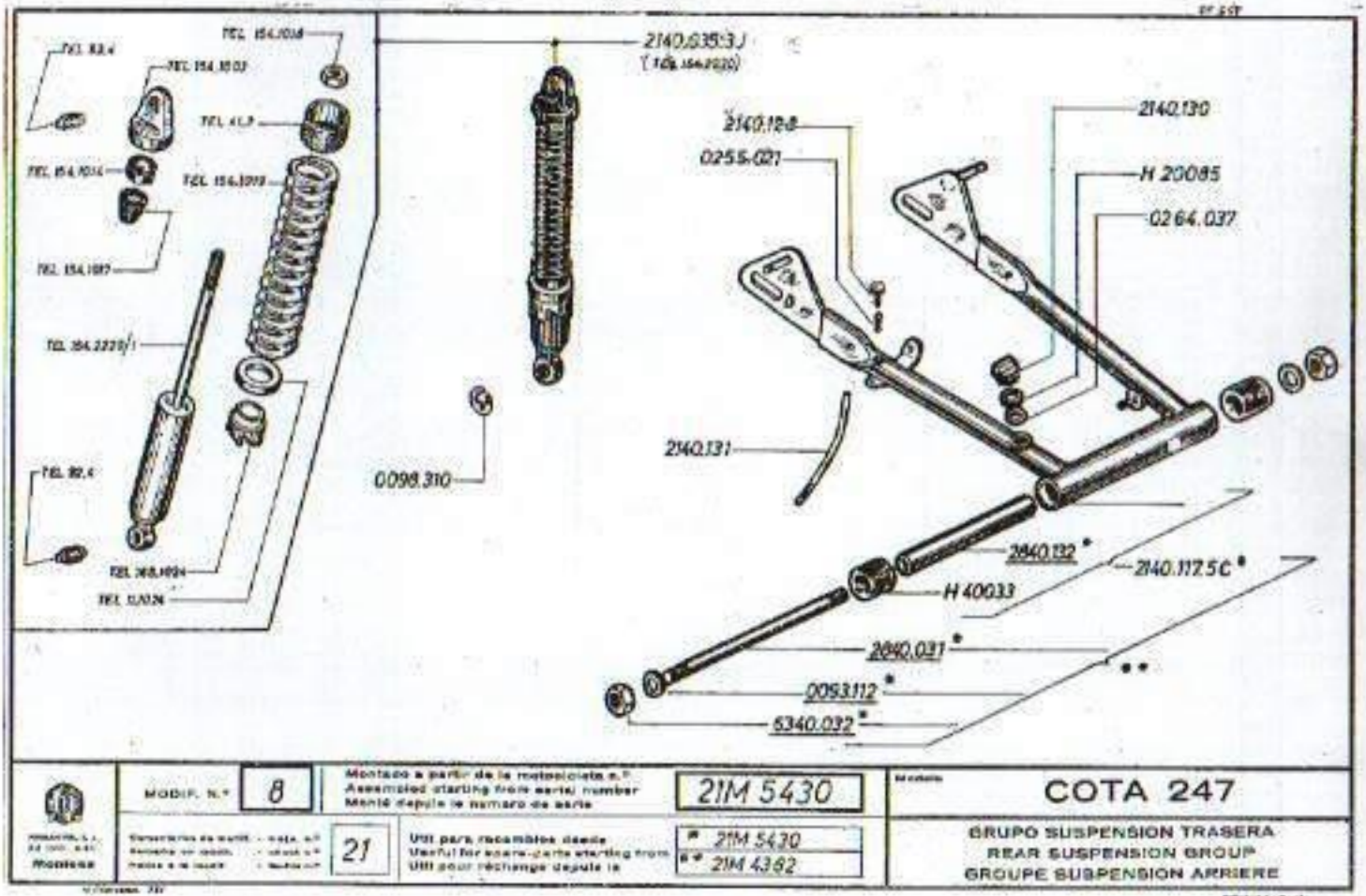

	MODIF. N.° 8	Montado a partir de la motocicleta n.° Assembled starting from serial number Monté depuis le numéro de série	21M 5430	Modelo	COTA 247
Piaggio	21	Util para recambios desde Useful for spare-parts starting from Utili pour rechange depuis le	* 21M 5430 ** 21M 4362	GRUPO SUSPENSION TRASERA REAR SUSPENSION GROUP GROUPE SUSPENSION ARRIERE	

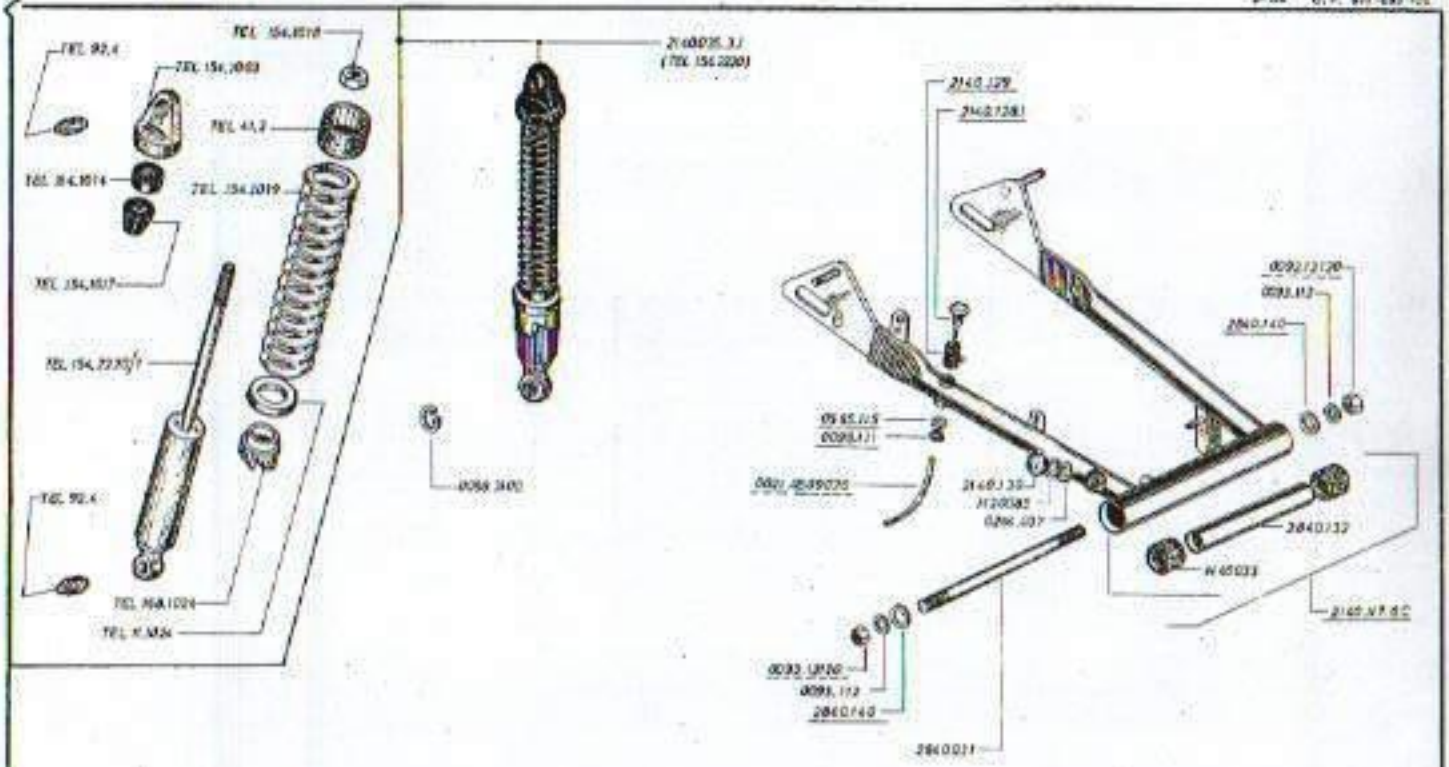

Montesa	MODIF. N.° 9	Montado a partir de la motocicleta n.° Assembled starting from serial number Monté depuis le numéro de série	21M 6500	COTA 247
		28-30 Útil para recambios desde Useful for spare-parts starting from Utile pour rechange depuis le	21M 6500	SRUPO SUSPENSION TRASERA REAR SUSPENSION GROUP GROUPE SUSPENSION ARRIERE

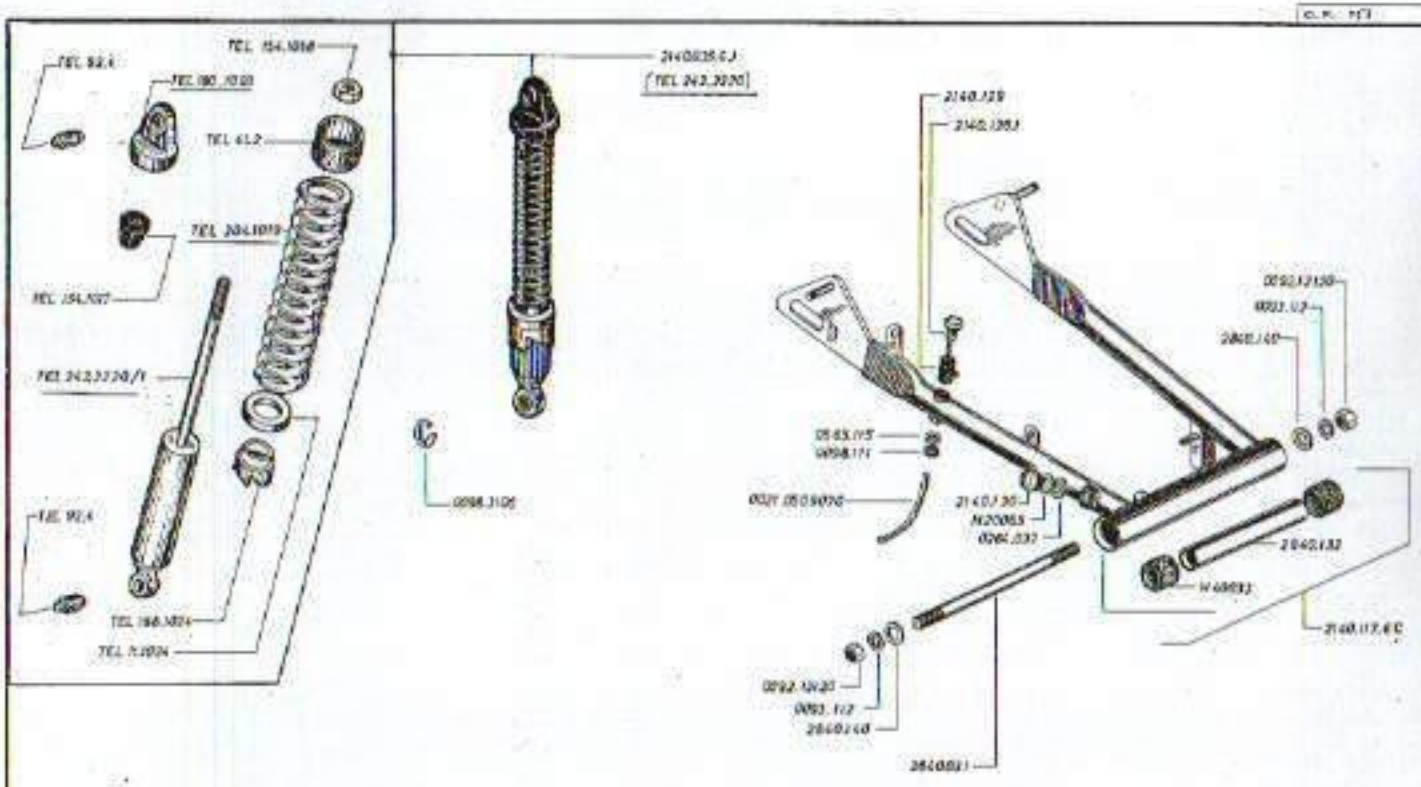

MODIF. N.° 10	Montado a partir de la motocicleta n.° / assembled starting from serial number / Monté depuis le numéro de serie	21M81 00	Modelo	COTA 247
Montesa	38	Util para recambios desde / Useful for spare-parts starting from / Utili pour réchange depuis le	21M0001	GRUPO SUSPENSION TRASERA / REAR SUSPENSION GROUP / GROUPE SUSPENSION ARRIERE

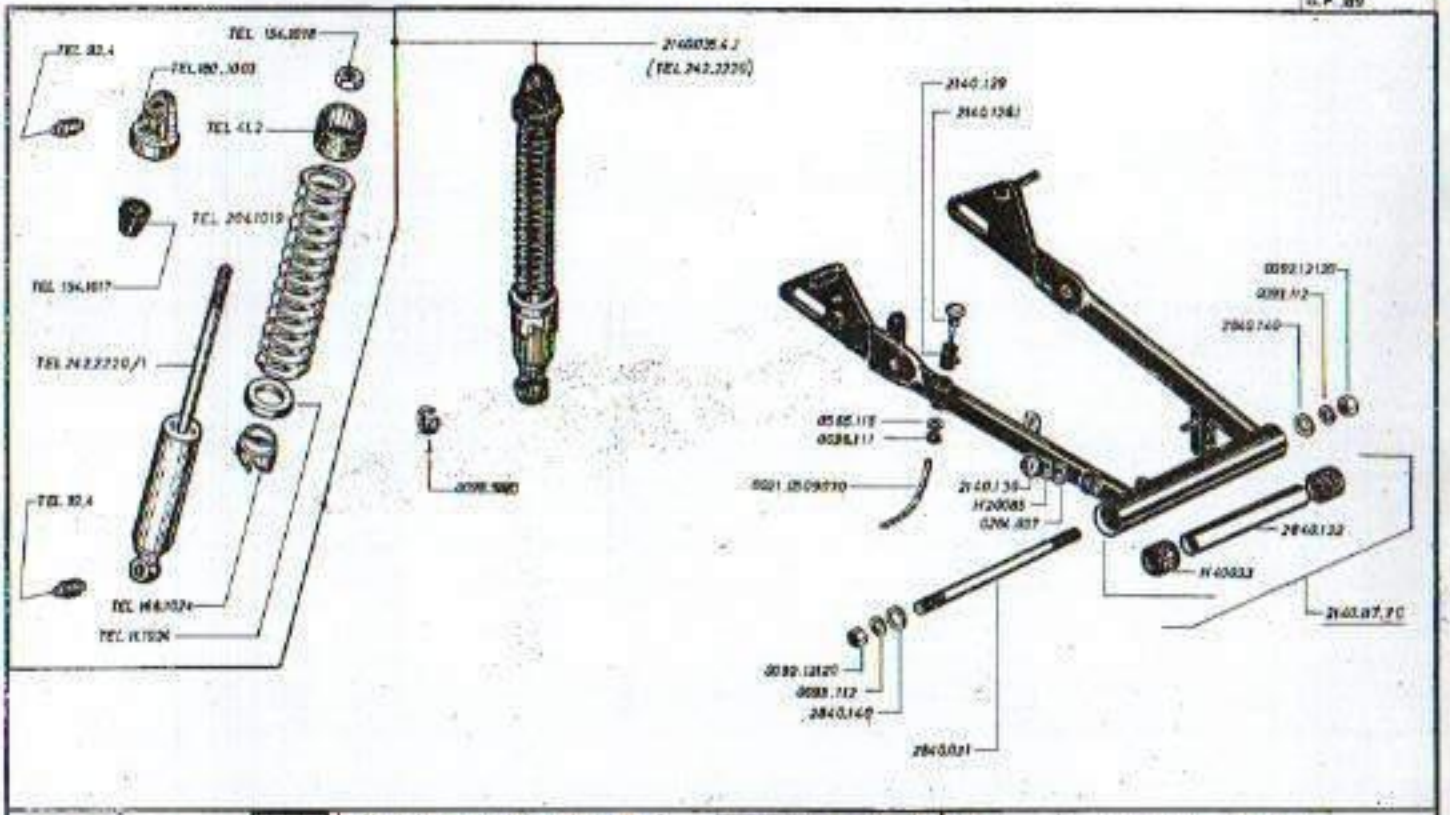

Montesa	MODIF. N.° 11	Montado a partir de la motocicleta n.° / Assembled starting from serial number / Monté depuis le numéro de série	21M13107	Modelo COTA 247
	Comentarios de modif. - Modif. n.° / Parcelas de modif. - Sheet n.° / Notice à la modif. - Notice n.° 51	Util para recorrido casco / Useful for spare-parts starting from / Util pour rechange depuis le	21M0001	GRUPO SUSPENSION TRASERA / REAR SUSPENSION GROUP / GROUPE SUSPENSION ARRIERE

Printed in Spain

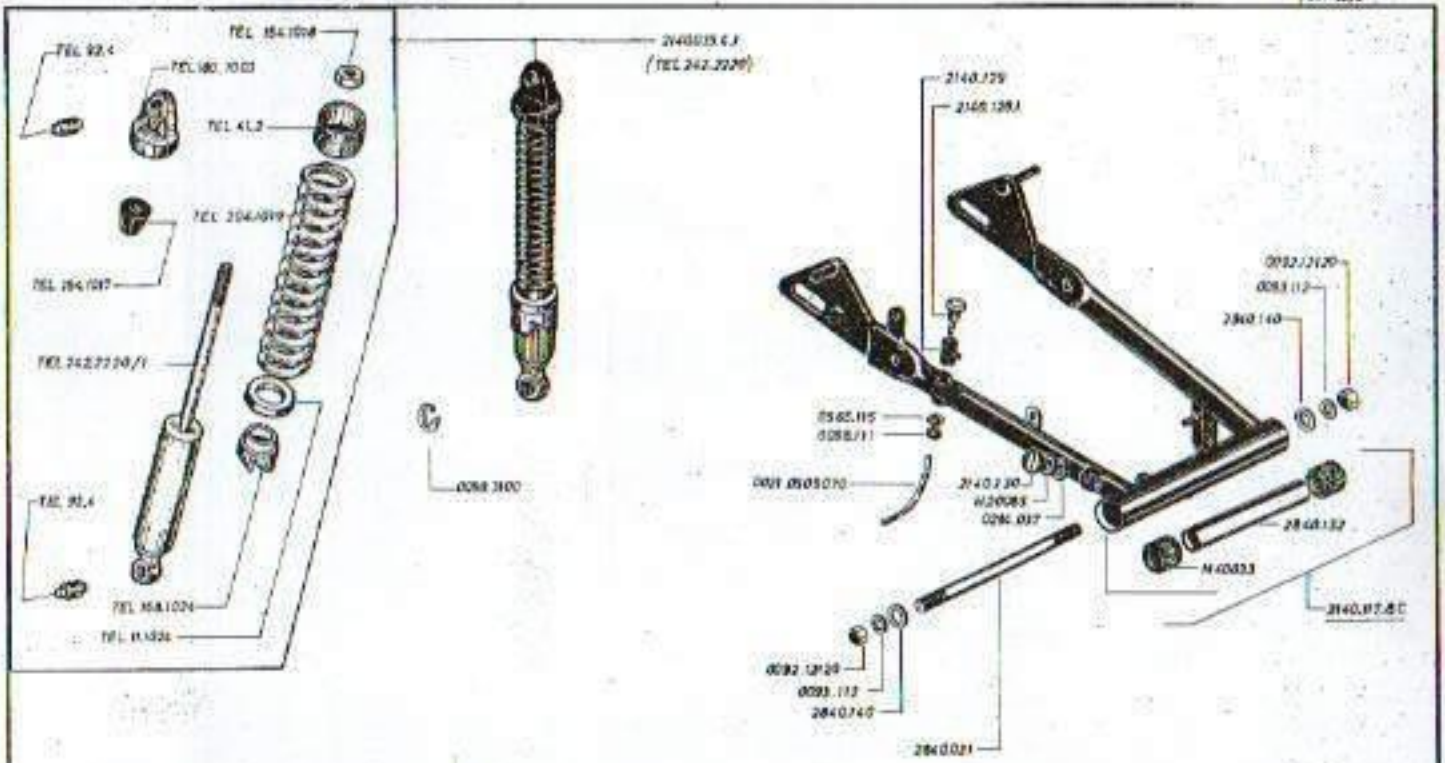

Montesa	MODIF. N.º 12	Montado a partir de la motocicleta n.º Assembled starting from serial number Monté depuis le numéro de série	21M13673	Modelo COTA 247
	Conversión de modif. - Fuja n.º Retorno en modif. - Anual n.º Nulos a la modif. - Nulos n.º	55 Util para recambios desde Useful for spare-parts starting from Util pour rechange depuis le	21M0001	GRUPO SUSPENSION TRASERA REAR SUSPENSION GROUP GROUPE SUSPENSION ARRIERE

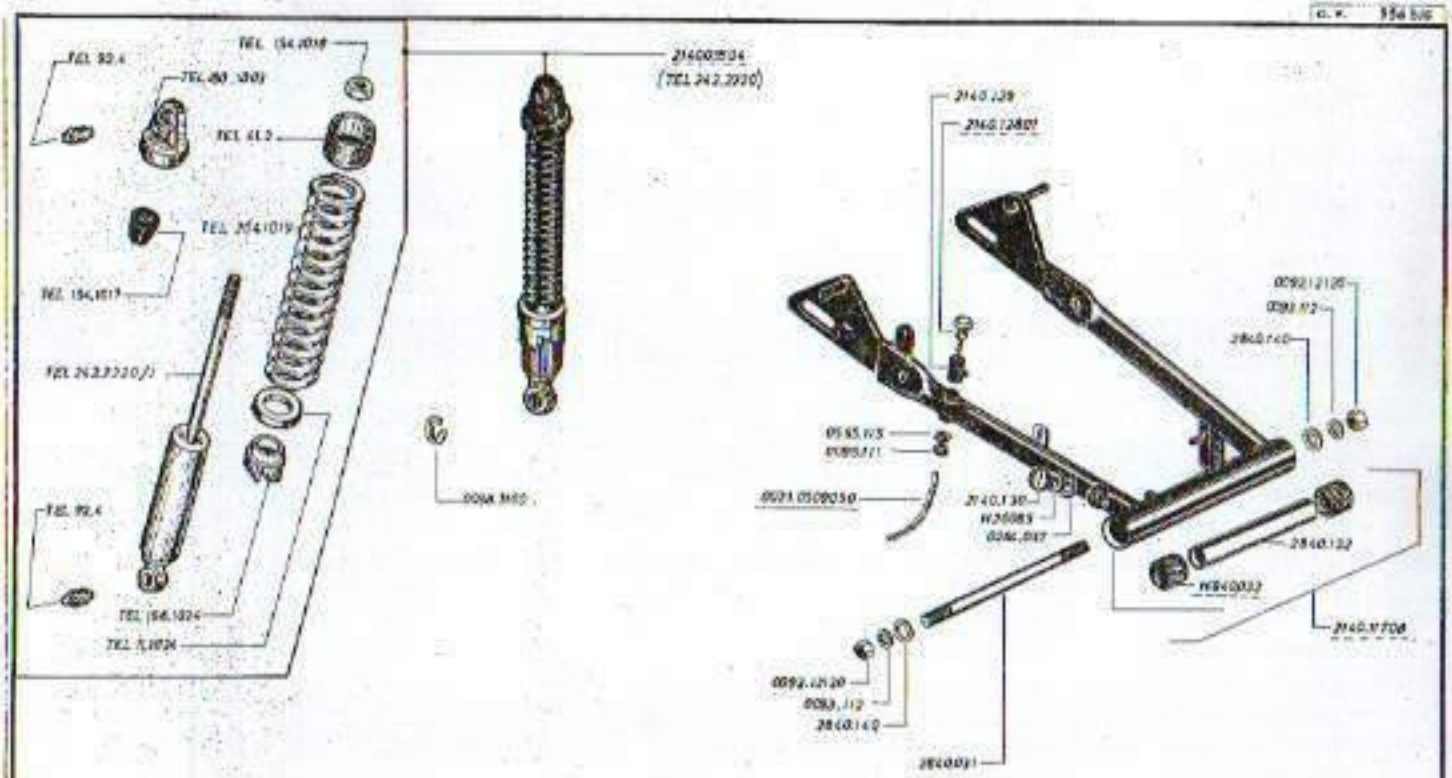

MODIF. N.° 13	Montado a partir de la motocicleta n.° / Assembled starting from serial number / Monté depuis le numéro de serie	21M19228	Modelo	COTA 247
Montesa	63	Util para reposición desde / Useful for spare parts starting from / Utile pour réchange depuis le	21M0001	GRUPO SUSPENSION TRASERA REAR SUSPENSION GROUP GROUPE SUSPENSION ARRIERE

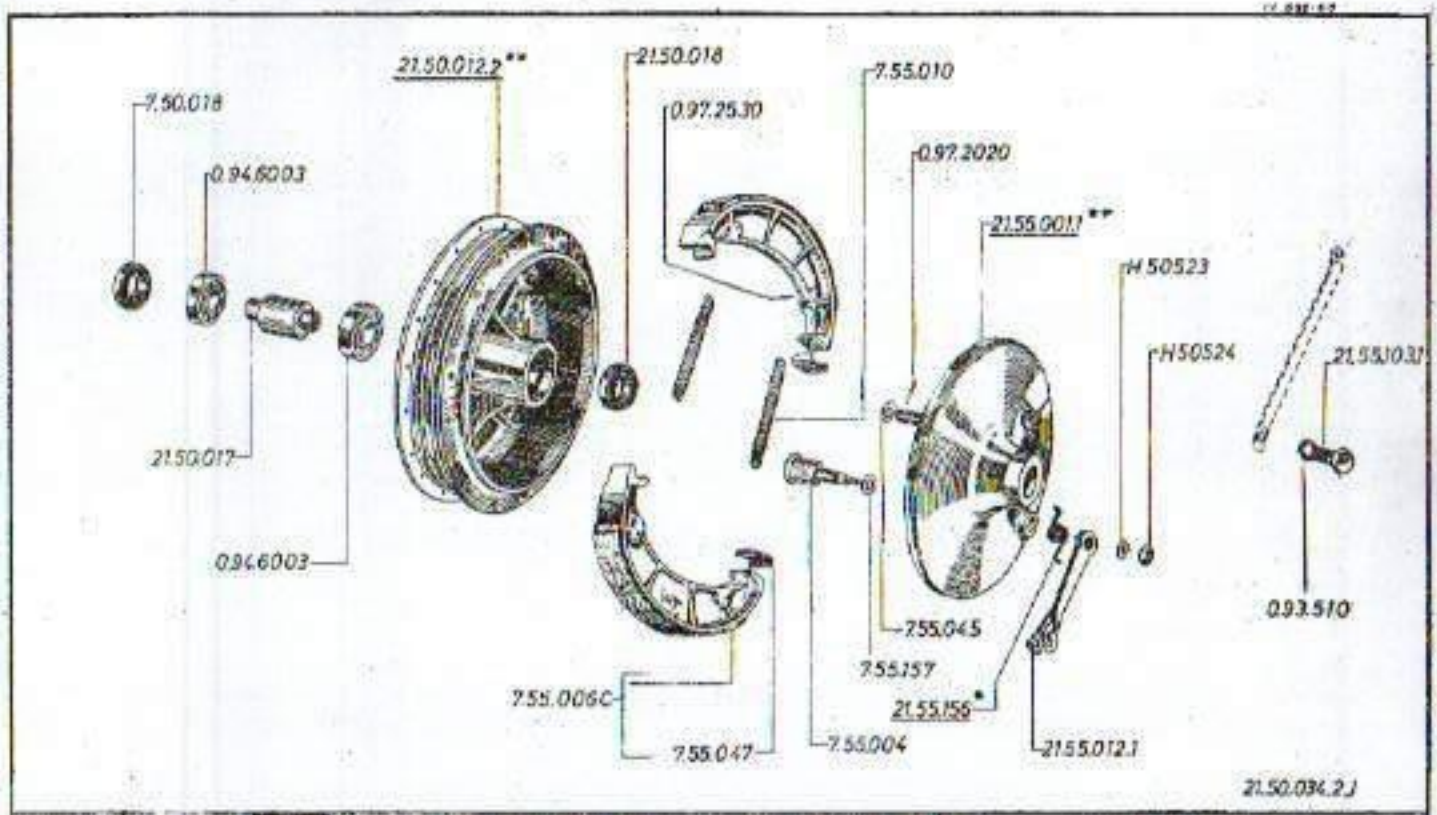

	1	21M3125	COTA 247
	8	21M 3125 * / 21M 1800 **	DESPIECE CUBO RUEDA DELANTERA / EXPLODED FRONT WHEEL HUB / ECARTEMENT DU MOYEU DE ROUE AVANT

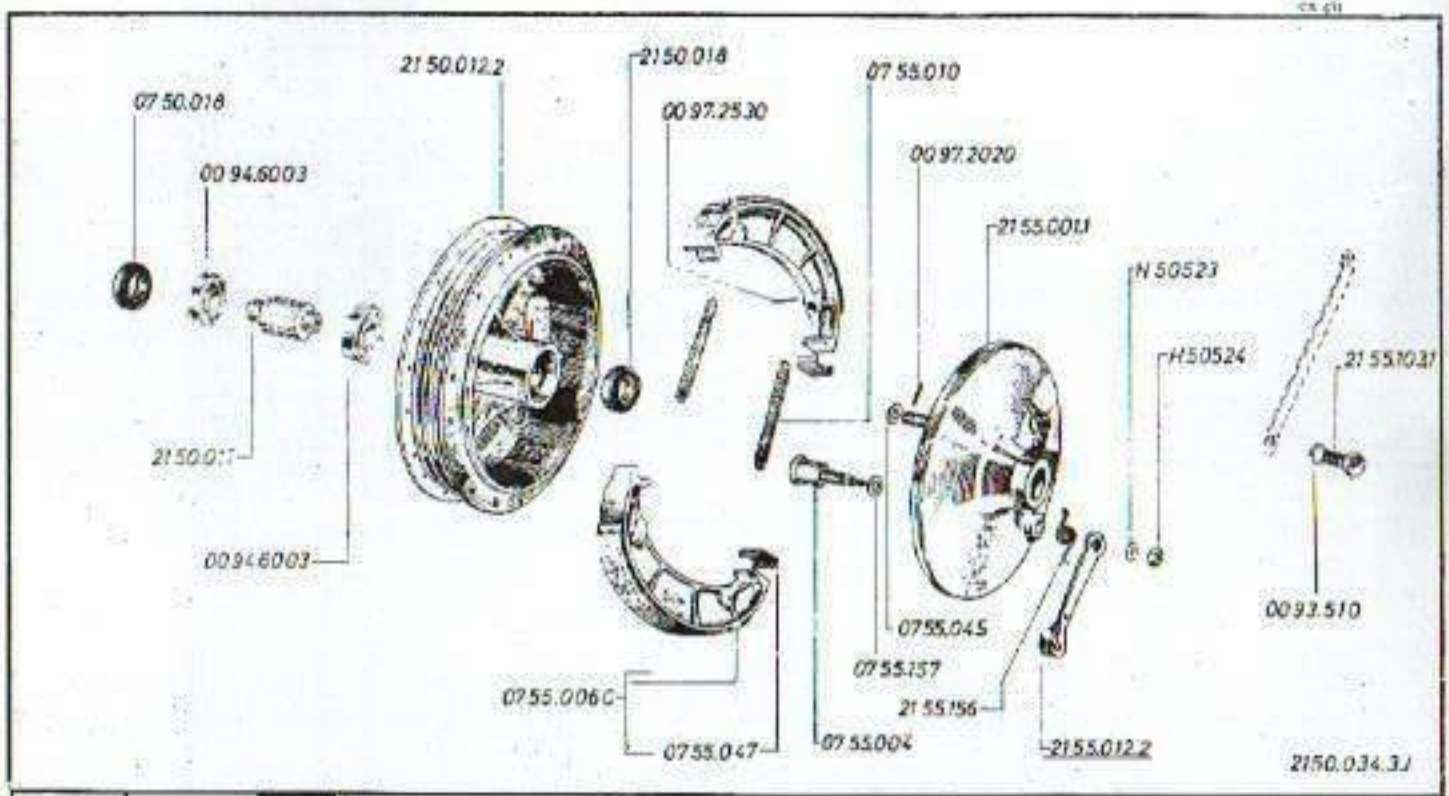

MODIF. N.° 2	Montado a partir de la motocicleta n.° Assembled starting from serial number Monté depuis le numéro de serie	21M6600	Modelo	COTA 247
—	Util para recambios desde Useful for spare-parts starting from Util pour rechange depuis le	21M6600	Título	DESPIECE CUBO RUEDA DELANTERA EXPLODED FRONT WHEEL HUB ENCARTEMENT DU MOYEU DE ROUE AVANT

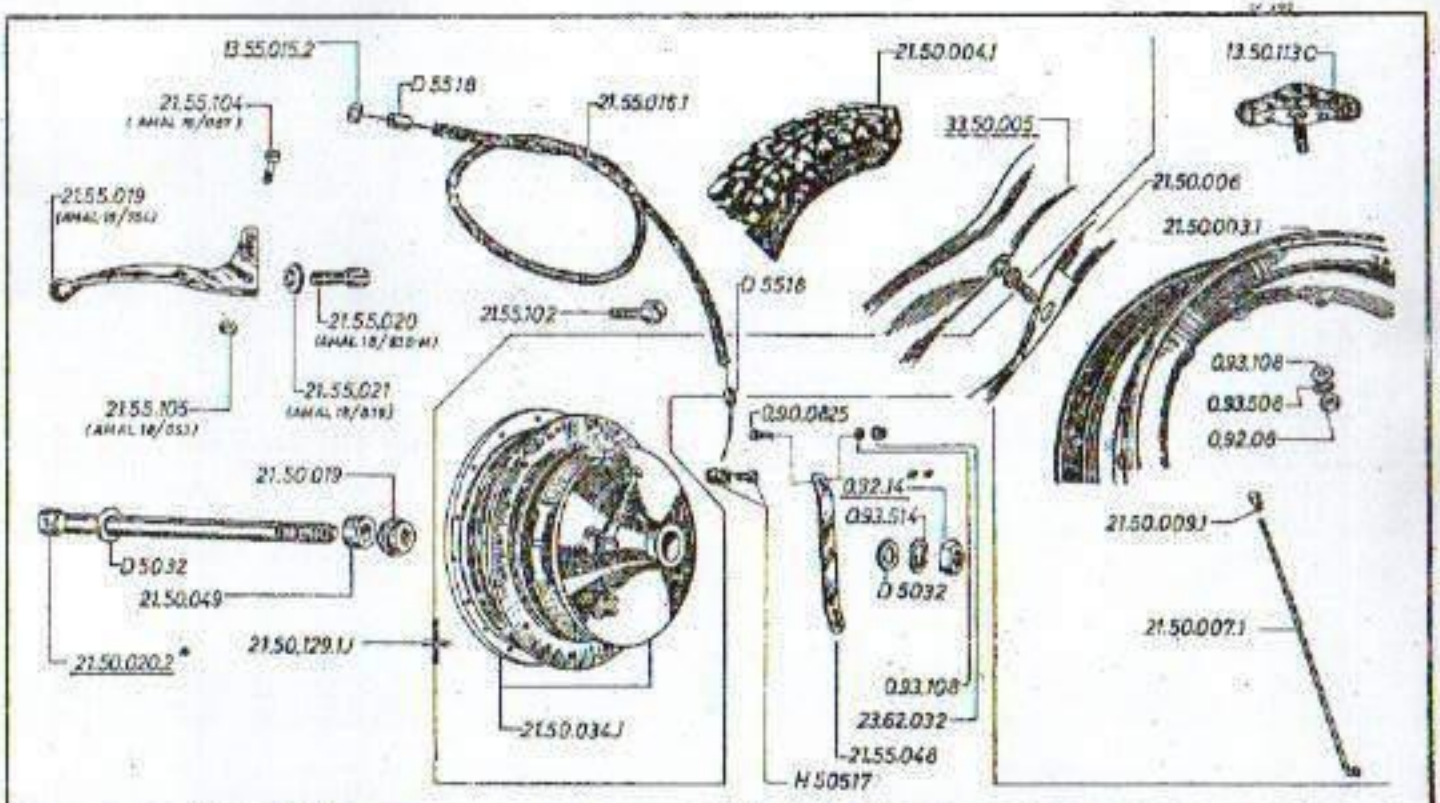

MODIF. N.°	5	Montado a partir de la motocicleta n.° Assembled starting from serial number Monté depuis le numéro de serie	21M 3000	modelo COTA 247
	6	Util para recambios desde Useful for spare parts starting from Utile pour rechange depuis le	21M 3000 * 21M 0001 **	GRUPO RUEDA Y FRENO DELANTERO FRONT WHEEL AND BRAKE GROUP GROUPE ROUE ET FREIN AVANT

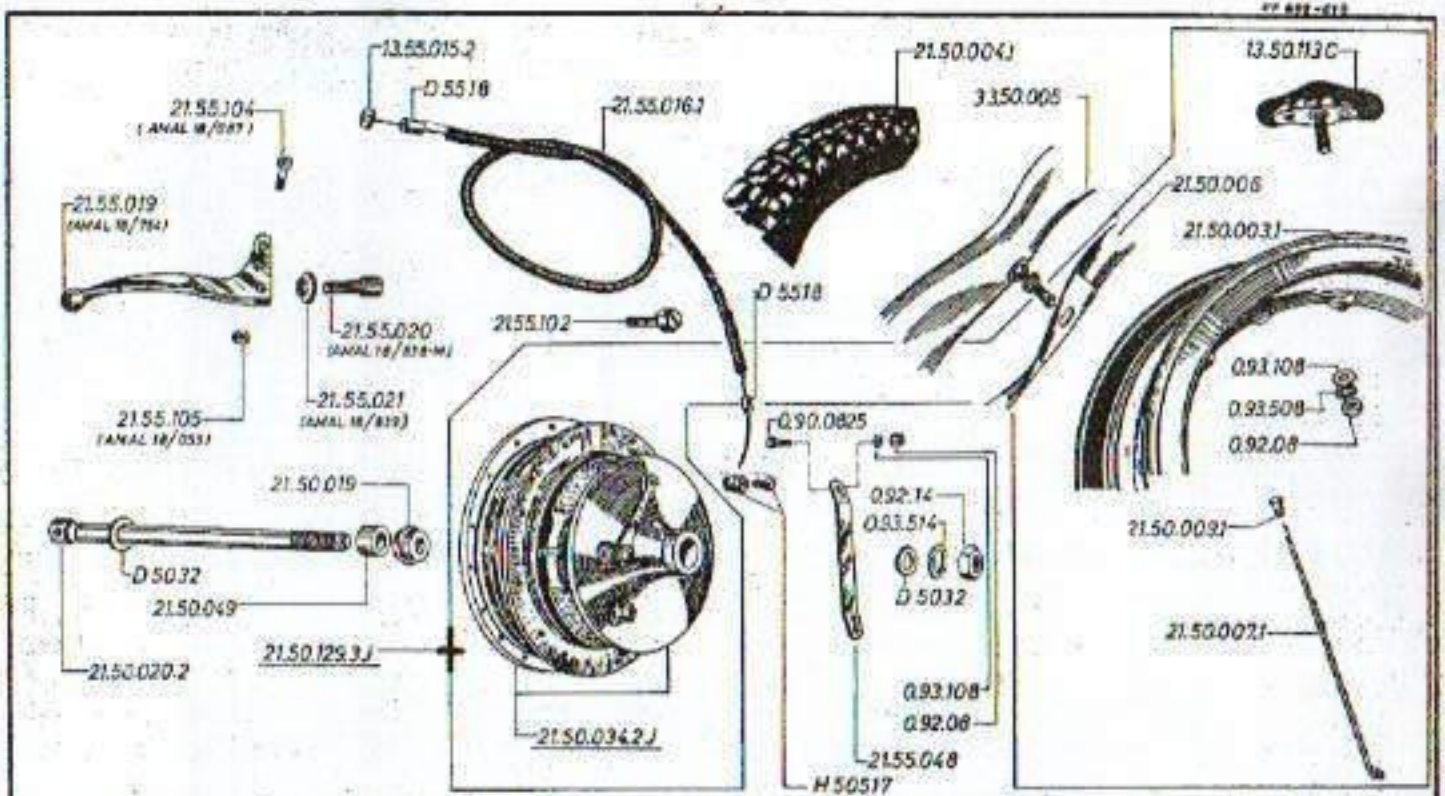

MODIF. N.° 6	Montado a partir de la motocicleta n.° Assembled starting from serial number Monté depuis le numéro de série	21M 3125 to 21M 3749 21M 3875 to.....	Modelo	COTA 247
8	Util para recambios desde Useful for spare parts starting from Utile pour rechange depuis le	21M 1800	GRUPO RUEDA Y FRENO DELANTERO FRONT WHEEL AND BRAKE GROUP GROUPE ROUE ET FREIN AVANT	

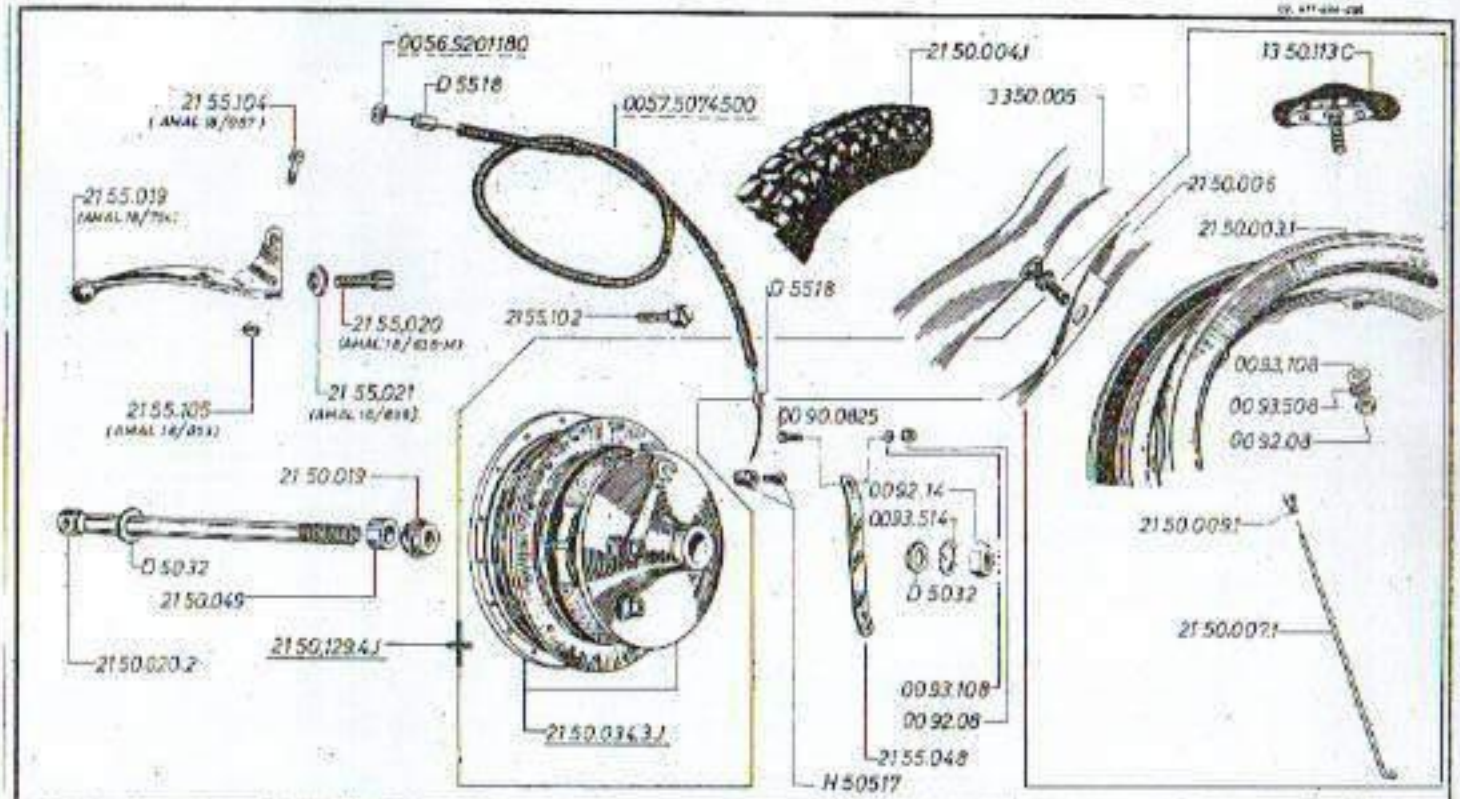

Montesa	MODIF. N.° 7	Montado a partir de la motocicleta n.° / Assembled starting from serial number / Monté depuis le numéro de serie	21M6600	Modelo: COTA 247
	Conservarse en motos / Retenir en moto / Reste à la moto	Util para recambios desde / Useful for spare-parts starting from / Util pour rechange depuis le	21M0001	GRUPO RUEDA Y FRENO DELANTERO / FRONT WHEEL AND BRAKE GROUP / GROUPE ROUE ET FREIN AVANT

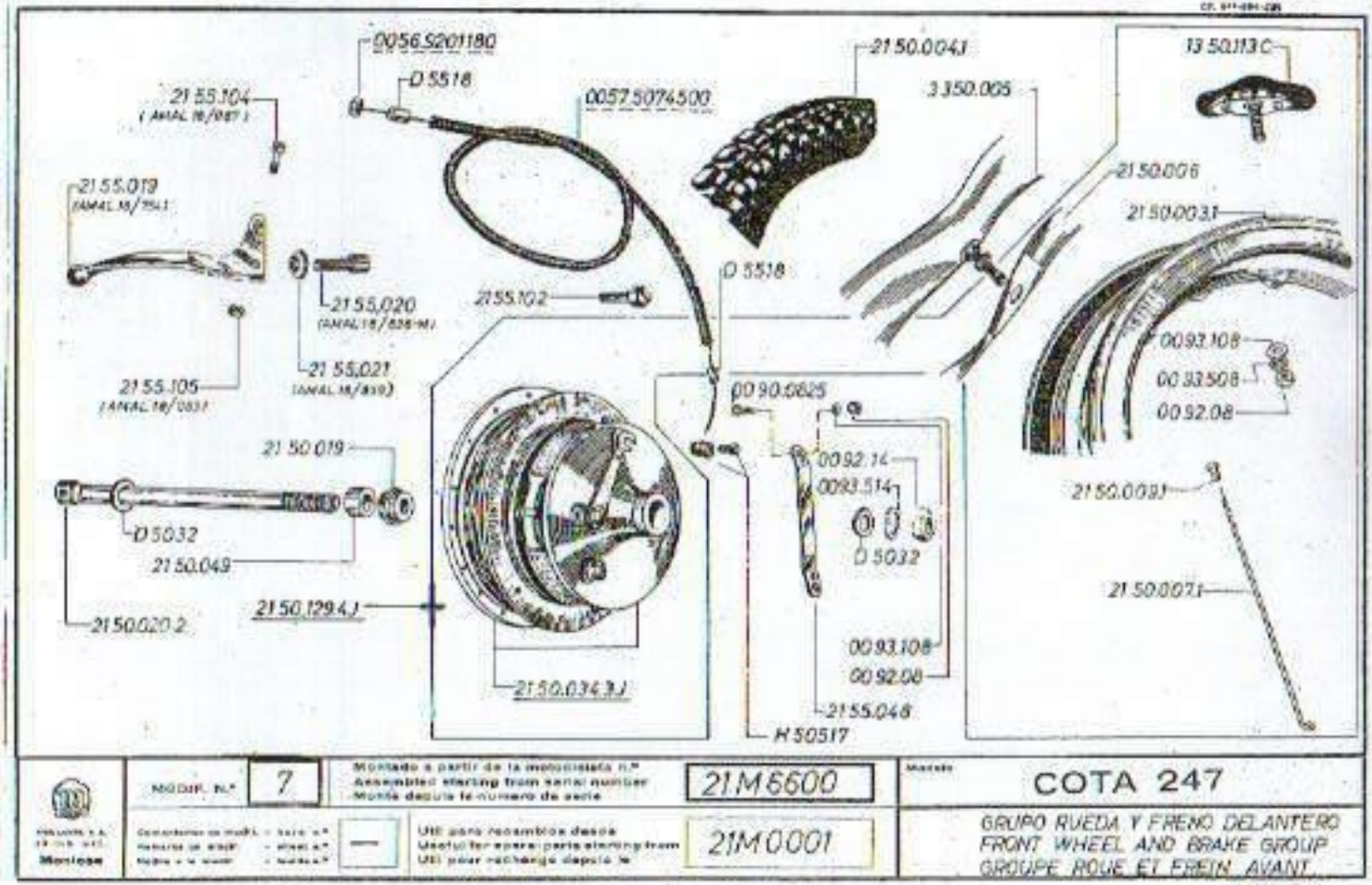

Montese	MODIF. N.° 7	Montado a partir de la motocicleta n.° Assembled starting from serial number Monté depuis le numéro de série	21M6600	Modelo COTA 247
		Util para recambios desde Useful for spare parts starting from Util pour rechange depuis le	21M0001	GRUPO RUEDA Y FRENO DELANTERO FRONT WHEEL AND BRAKE GROUP GROUPE ROUE ET FREIN AVANT

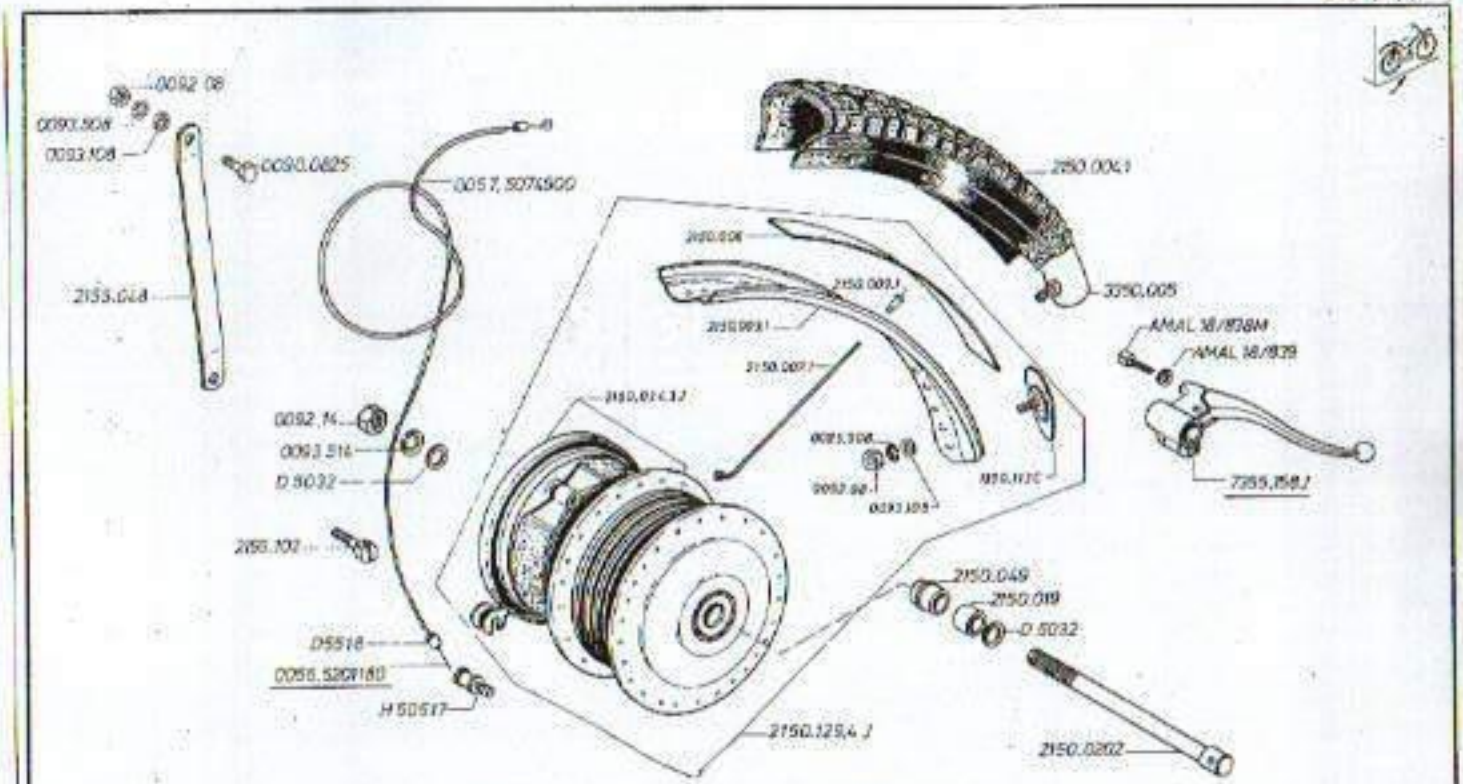

Montesa	MODIF. N.° 8	Montesa a partir de la motocicleta n.° Assembled starting from serial number Monté depuis le numéro de série	21M 11001	COTA 247
		43	21M 11001	GRUPO RUEDA DELANTERA FRONT WHEEL GROUP GROUPE ROUE AVANT

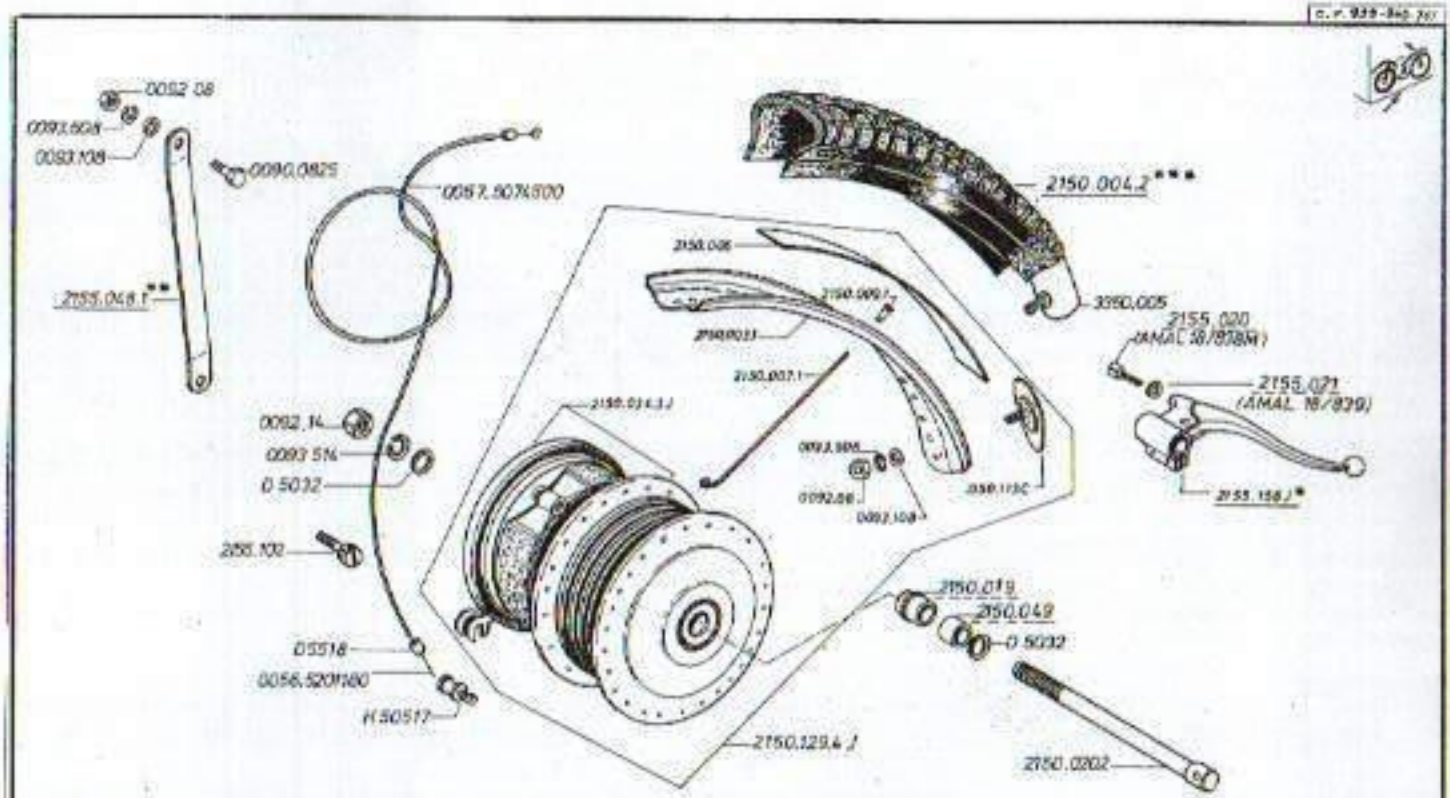

Montesa	MODIF. N.° 9	Montado a partir de la motocicleta n.° / Assembled starting from serial number / Monté depuis le numéro de série	21M17218	Modelo COTA 247
	Consultarse en modif. - mejor n.° / Remplacer en modif. - check n.° / Notice à la modif. - faute n.° 59-60 62	Util para recambios desde / Useful for spare-parts starting from / Utili pour rechange depuis le	* 21M11001 / ** 21M1600 / *** 21M0001	GRUPO RUEDA DELANTERA / FRONT WHEEL GROUP / GROUPE ROUE AVANT

Printed in Spain

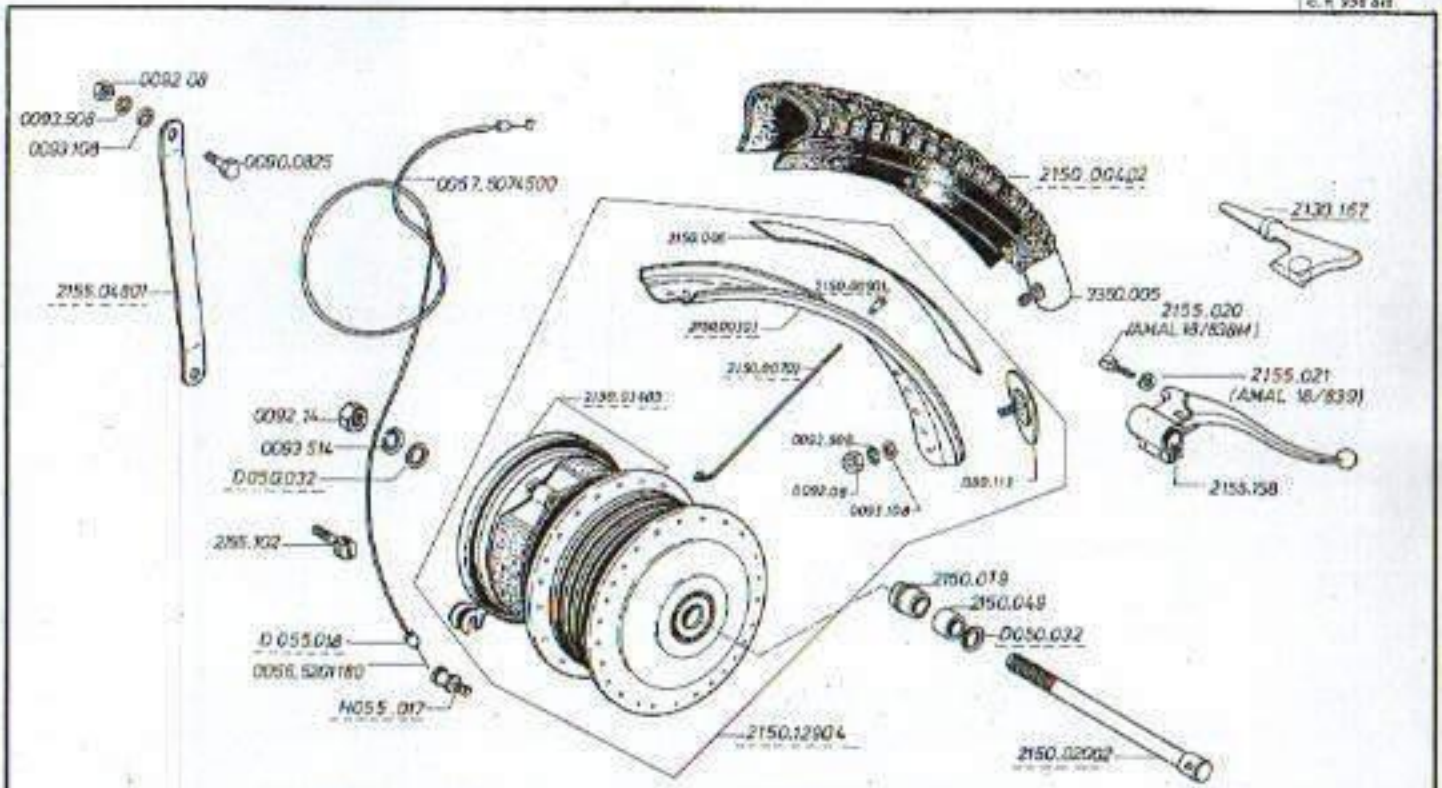

MODIF. N.°	10	Montado a partir de la motocicleta n.° Assembled starting from serial number Monté depuis le numéro de serie	21M19228	Modelo COTA 247
		Util para recambios desde Useful for spare-parts starting from Util pour rechange depuis le	21M0001	GRUPO RUEDA DELANTERA FRONT WHEEL GROUP GROUPE ROUE AVANT

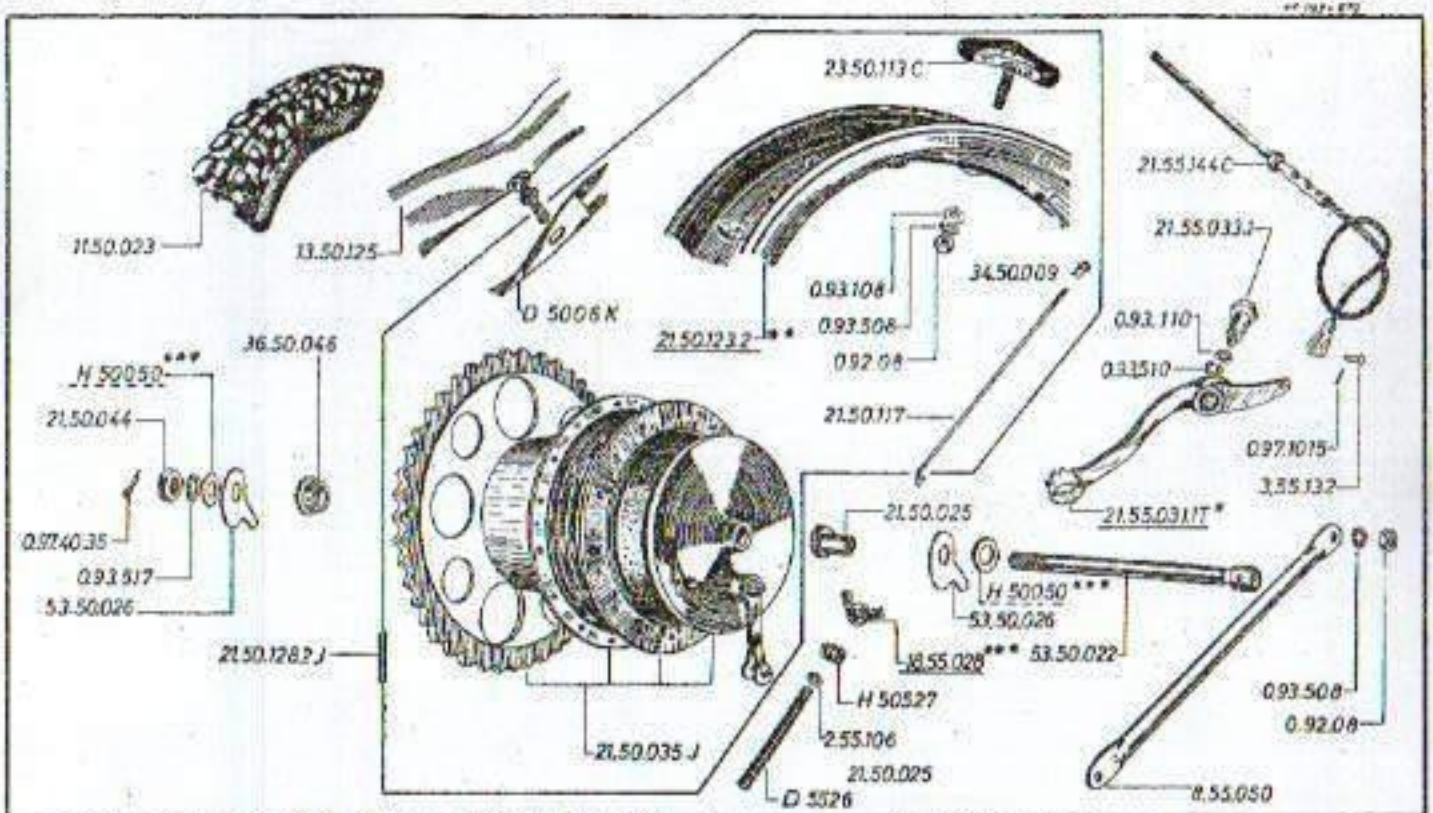

MODIF. N.° 3	Montaje a partir de la motocicleta n.° Assembled starting from serial number Montè depuis le numero de serie	21M3000	Modelo	COTA 247
6	Util para repuestos desde Used for spare parts starting from Util pour rechange depuis le	21M2000* 21M1800** 21M0001***	GRUPO RUEDA Y FRENO TRASERO REAR WHEEL AND BRAKE GROUP GROUPE ROUE ET FREIN ARRIERE	

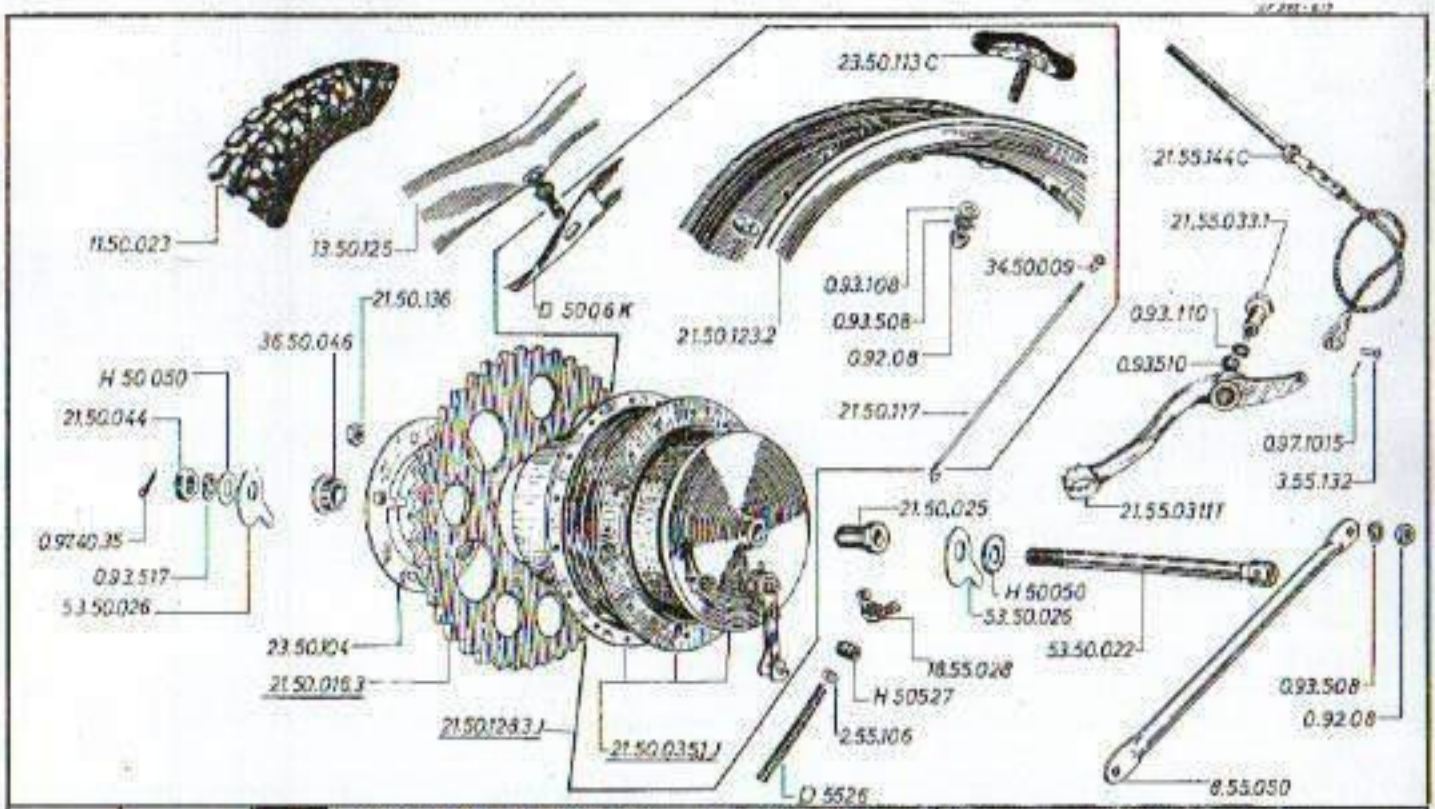

MODIF. N.° 4	Montado a partir de la motocicleta n.° Assembled starting from serial number Monté depuis le numéro de serie	21M 3125	COTA 247
8	Util para recambios desde Useful for spare-parts starting from Util pour rechange depuis le	21M 3125	GRUPO RUEDA Y FRENO TRASERO REAR WHEEL AND BRAKE GROUP GROUPE ROUE ET FREIN ARRIERE

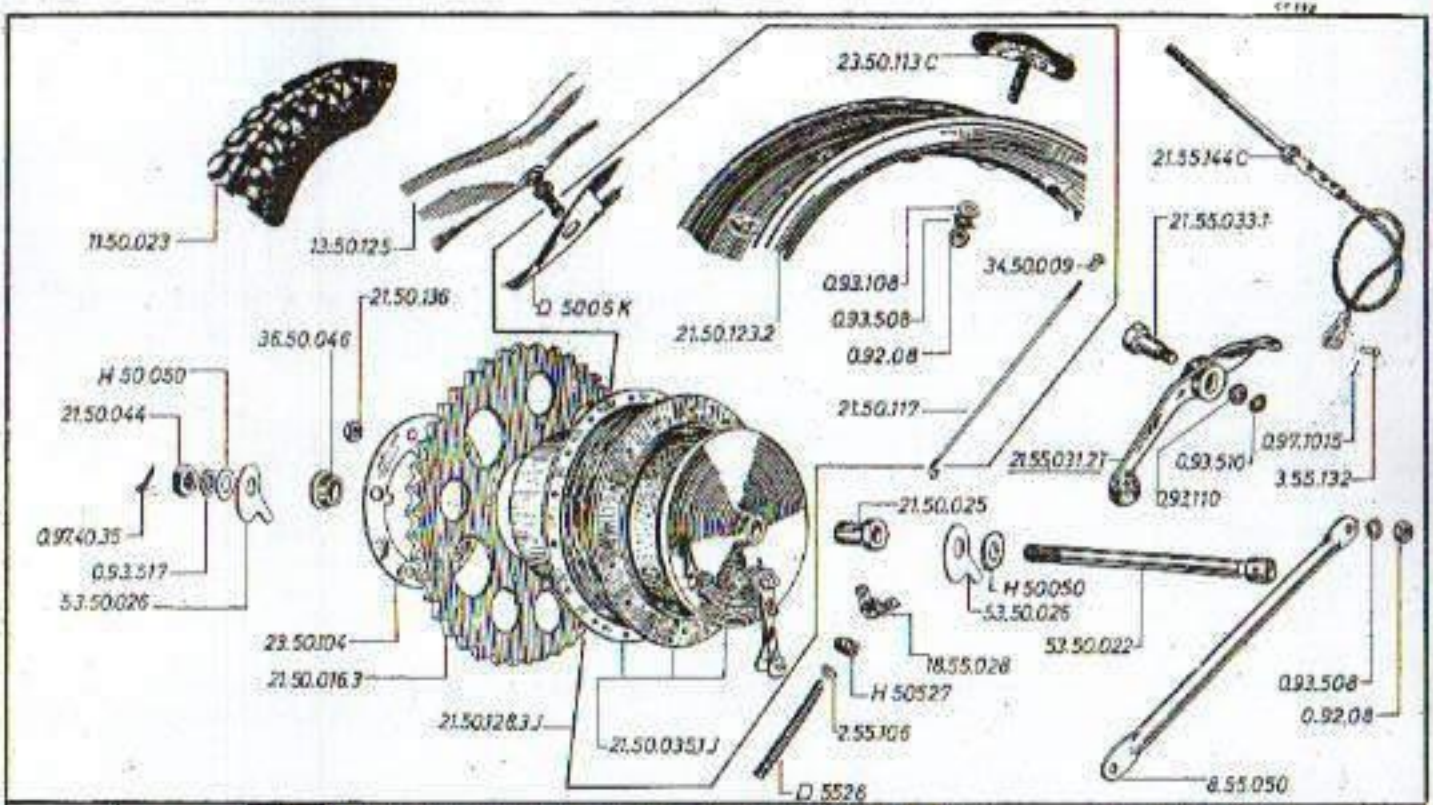

MODIF. N.º 5	Montado a partir de la motocicleta n.º Assembled starting from serial number Monté depuis le numéro de série	21M 3750	Modelo	COTA 247
13	Util para recambios desde Useful for spare parts starting from Utile pour rechange depuis le	21M 3000	GRUPO RUEDA Y FRENO TRASERO REAR WHEEL AND BRAKE GROUP GROUPE ROUE ET FREIN ARRIERE	

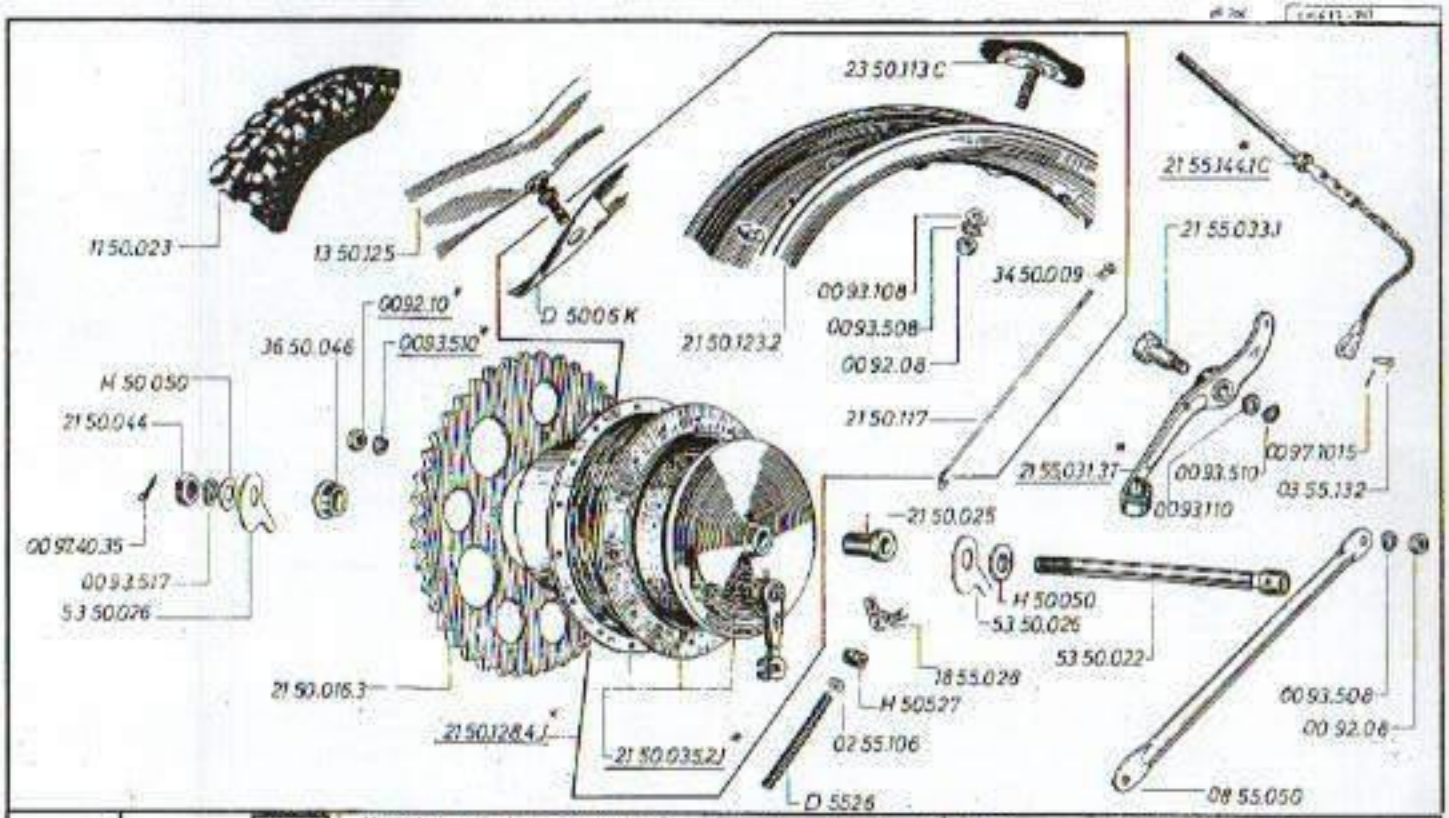

Monjosa	MODIF. N.° 6	Montado a partir de la motocicleta n.° / Assembled starting from serial number / Monte depuis le numero de serie	21M6600	Modelo COTA 247
	32	Util para recambios desde / Useful for spare-parts starting from / Util pour rechange depuis le	21M 6600 / 21M 0001	GRUPO RUEDA Y FRENO TRASERO / REAR WHEEL AND BRAKE GROUP / GROUPE ROUE ET FREIN ARRIERE

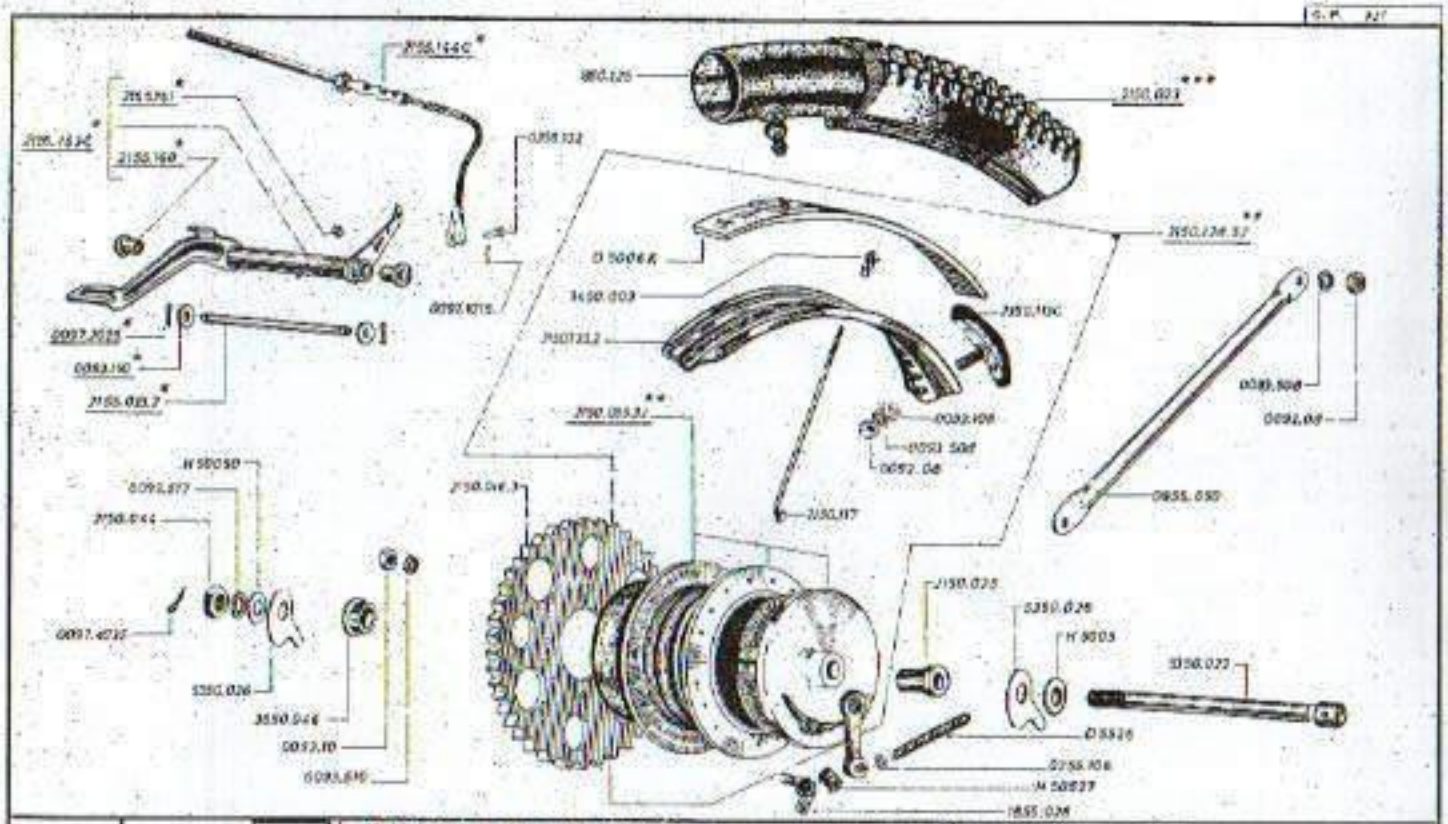

Montesa	MODIF. N.° 7	Montado a partir de la motocicleta n.° / Assembled starting from serial number / Monté depuis le numero de serie	21M 8100	Modelo COTA 247
	37	Util para recambios desde / Useful for spare parts starting from / Util pour rechange depuis le	* 21M 8100 / ** 21M 6600 / *** 21M 0001	GRUPO RUEDA Y FRENO TRASERO / REAR WHEEL AND BRAKE GRUPO / GRUPE ROUE ET FREIN ARRIERE

Printed in Spain

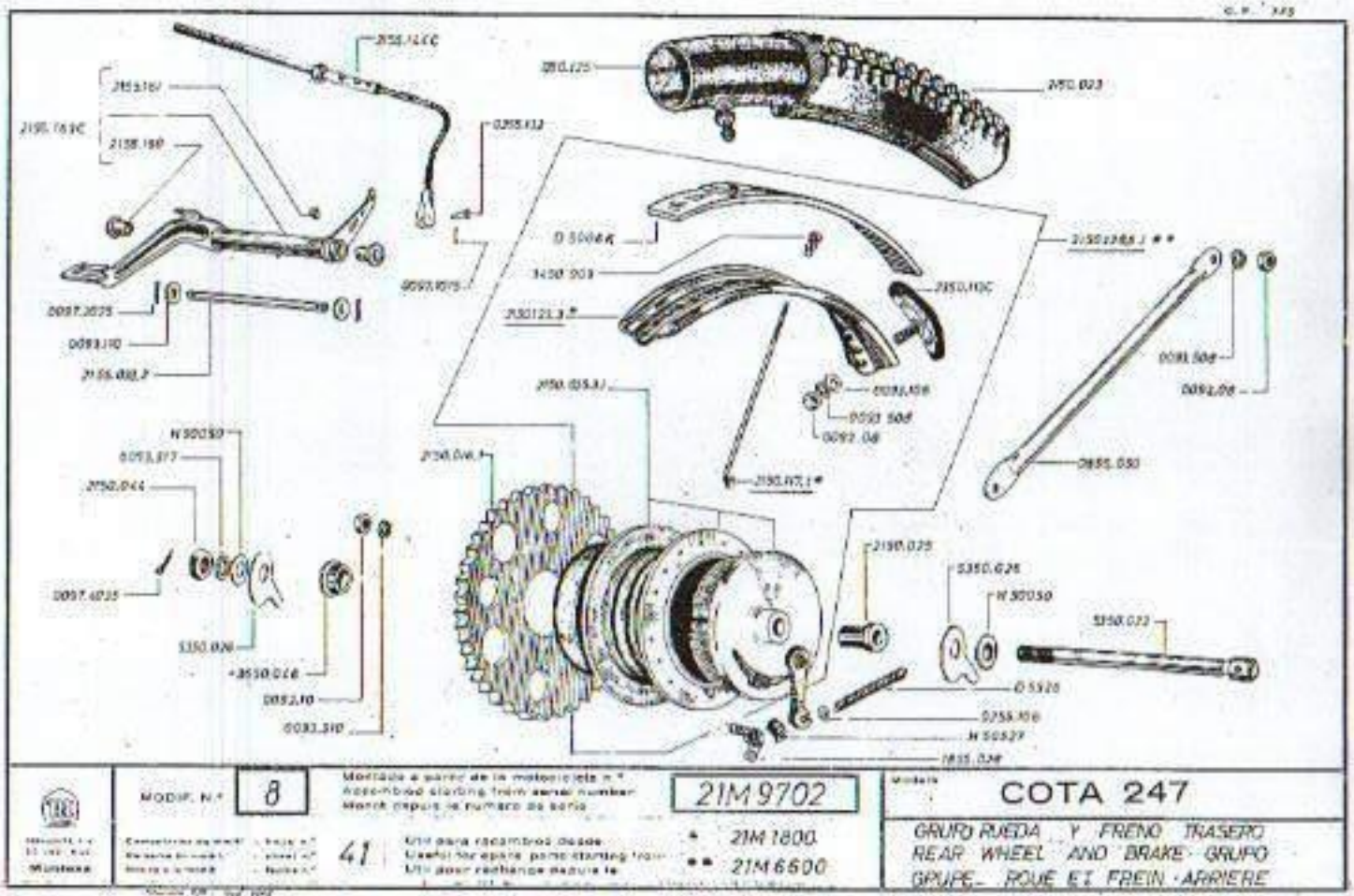
MODIF. N.º 8
41
21M 9702
COTA 247
GRUPO RUEDA Y FRENO TRASERO
REAR WHEEL AND BRAKE GRUPO
GPUPE ROUE ET FREIN ARRIERE
* 21M 1800
** 21M 6600

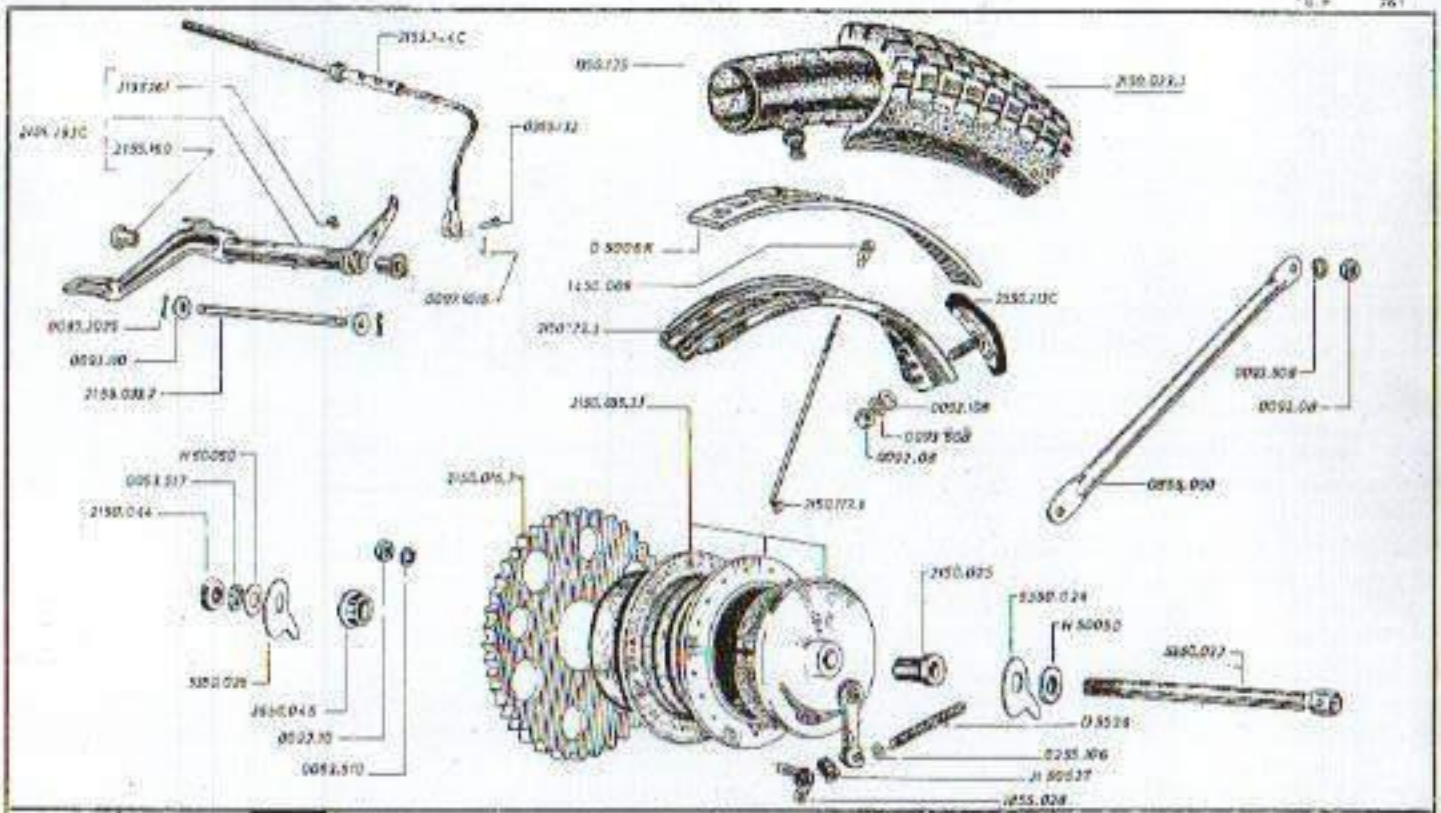

Montesa	MODIF. Nº 9	Montado a partir de la motocicleta nº Assembled starting from serial number Monté depuis le numéro de série	21M11240	Montaje COTA 247
	46	Util para recambio desde Useful for spare parts starting from Utile pour rechange depuis le	21M0001	GRUPO RUEDA Y FRENO TRASERO REAR WHEEL AND BRAKE GROUP GROUPE ROUE ET FREIN ARRIERE

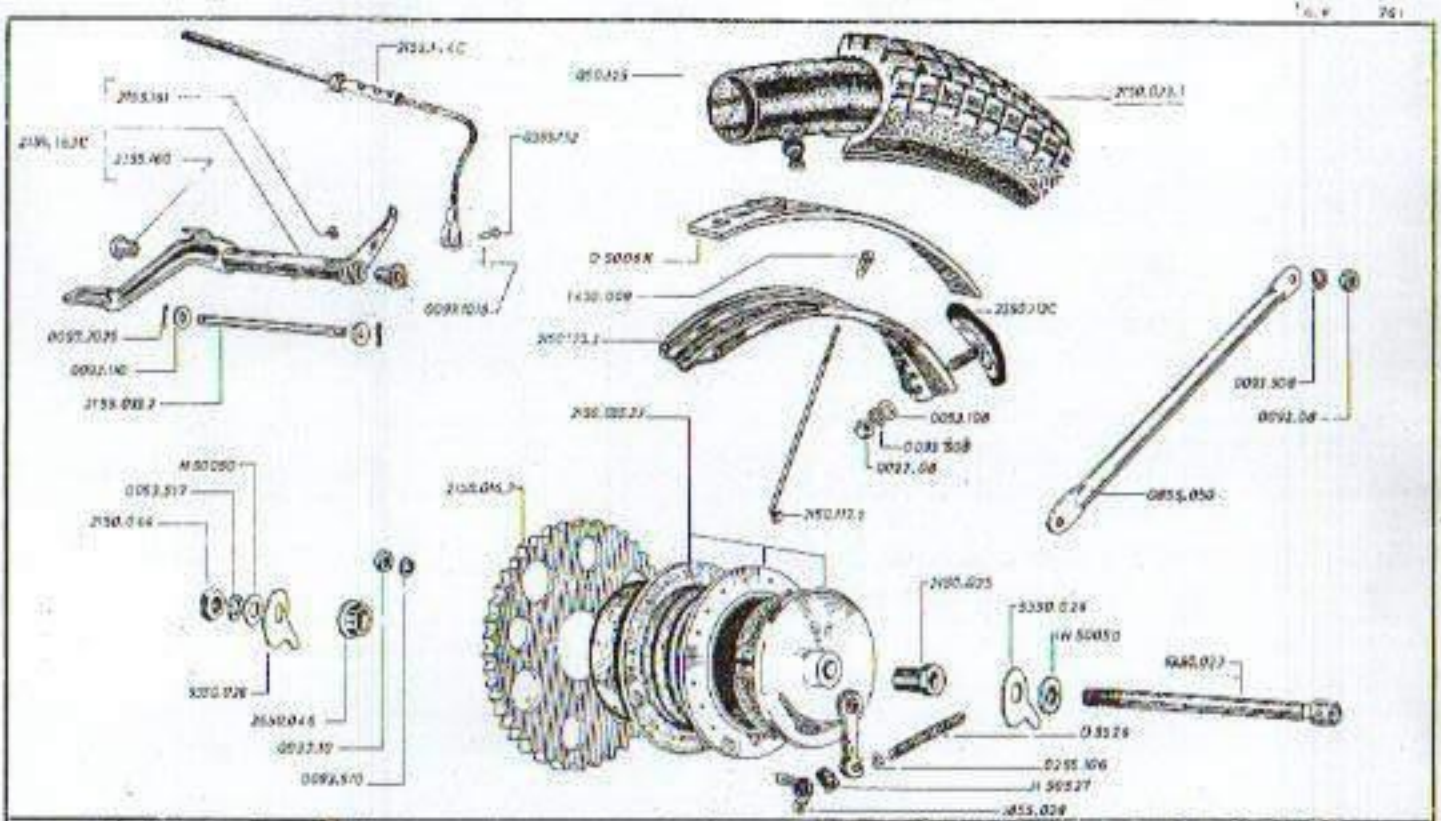

MODIF. N.° 9	Montado a partir de la motocicleta n.° Assembled starting from serial number Monté depuis le numéro de série	21M11240	Modelo	COTA 247
46	Util para recambios desde Useful for spare parts starting from Util pour rechange depuis le	21M0001	GRUPO RUEDA Y FRENO TRASERO REAR WHEEL AND BRAKE GROUP GROUPE ROUE ET FREIN ARRIERE	

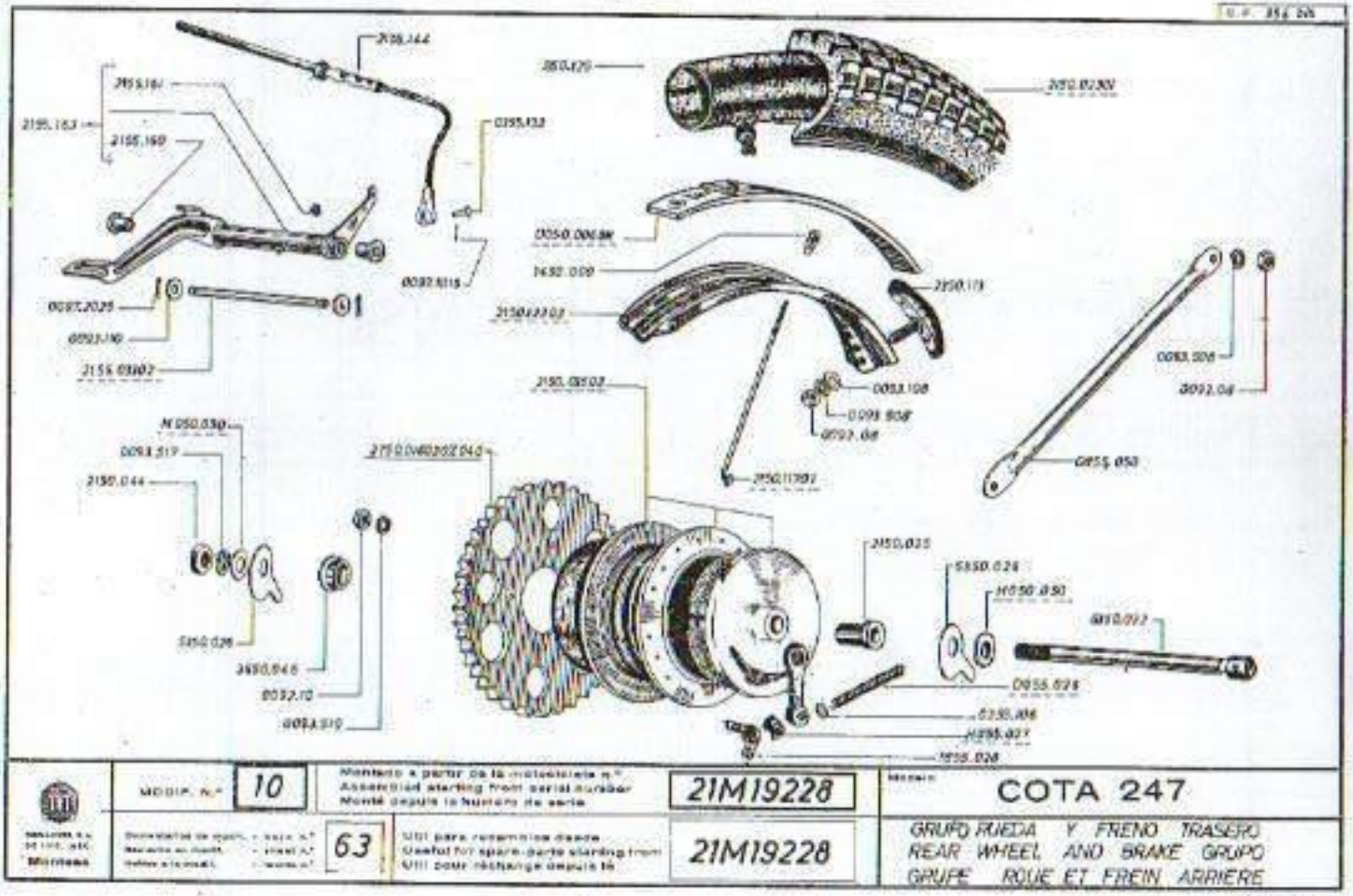
MODIF. Nº 10
63
21M19228
21M19228
COTA 247
GRUPO RUEDA Y FRENO TRASERO
REAR WHEEL AND BRAKE GROUP
GRUPE ROUE ET FREIN ARRIERE

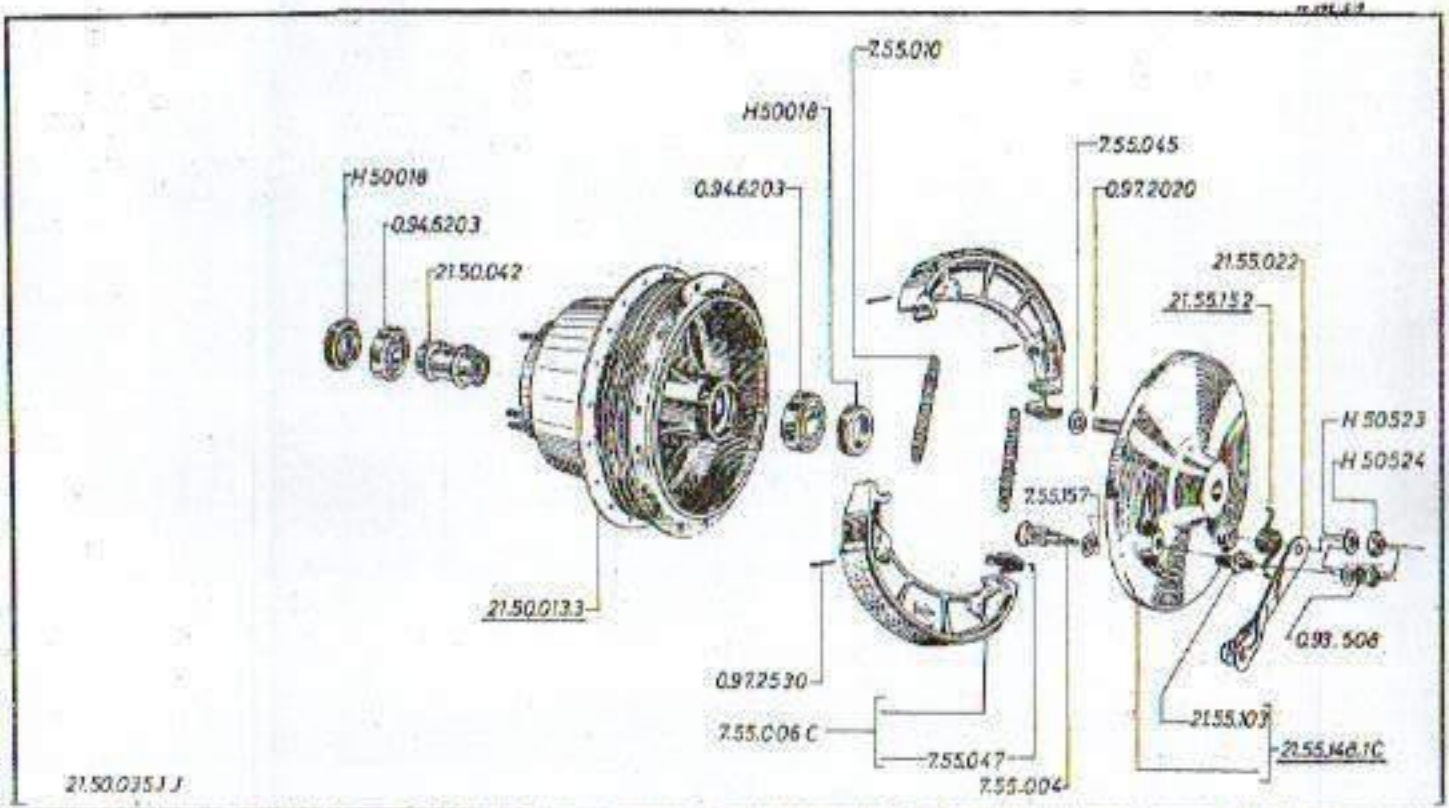

Montesa	MODIF. N.° 1	Montado a partir de la motocicleta n.° / Assembled starting from serial number / Monta depuis le numero de serie	21M 3125 to 21M 3749 / 21M 3875 to	Modelo: COTA 247
	8	Util para recambios desde / Useful for spare parts starting from / Util pour rechange depuis le	21M 1800	Grupo: DESPIECE CUBO RUEDA TRASERA / EXPLODED REAR WHEEL HUB / ECARTEMENT DU MOYEU DE ROUE ARRIERE

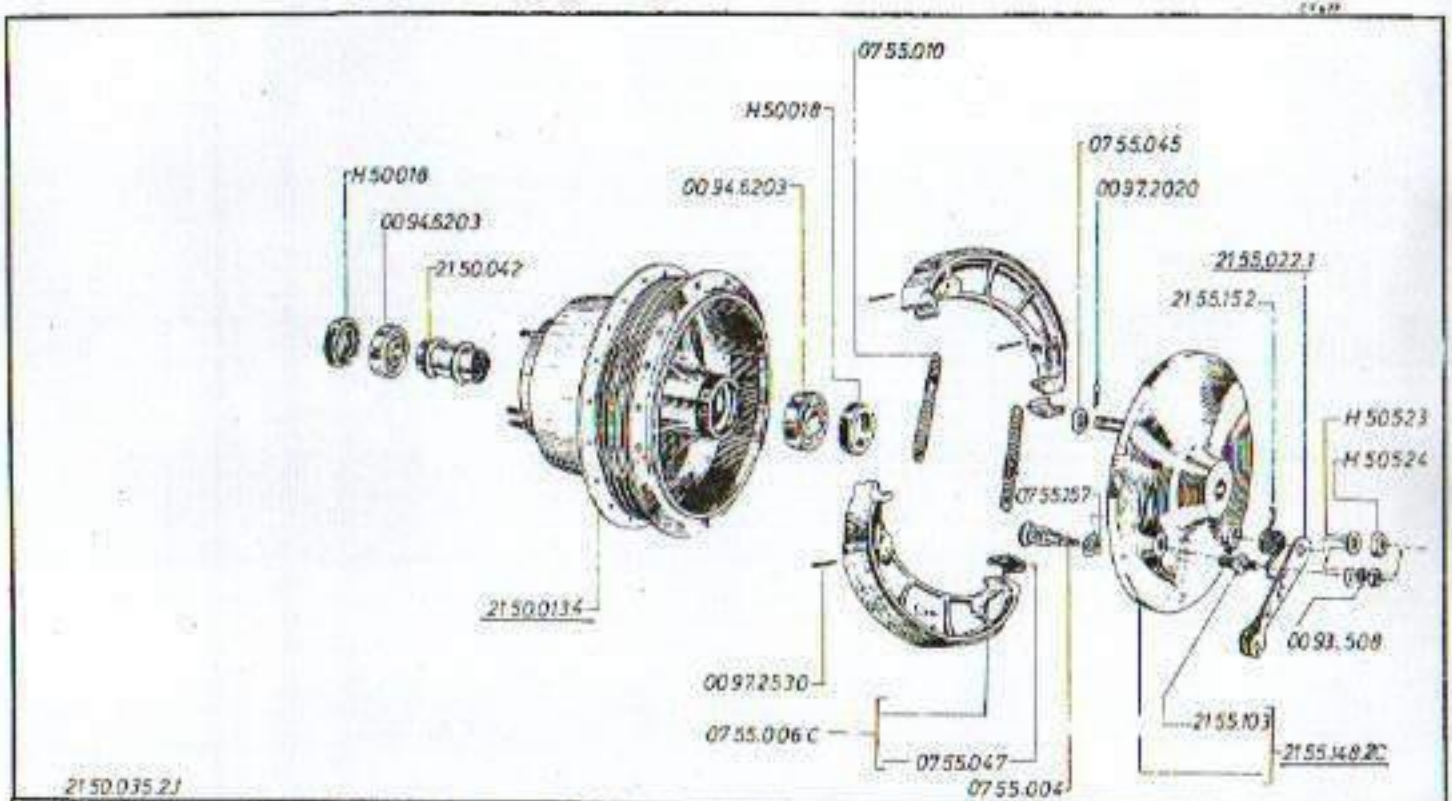

MODIF. N.° 2	Montado a partir de la motocicleta n.° Assembled starting from serial number Monté depuis le numéro de série	21M6600	Modèle	COTA 247
Montesa	Útil para recambios desde Useful for spare-parts starting from Utile pour rechange depuis le	21M6600	Pièce	DESPIECE CUBO RUEDA TRASERA EXPLODED REAR WHEEL HUB ECARTEMENT DU MOYEU DE ROUE ARRIERE

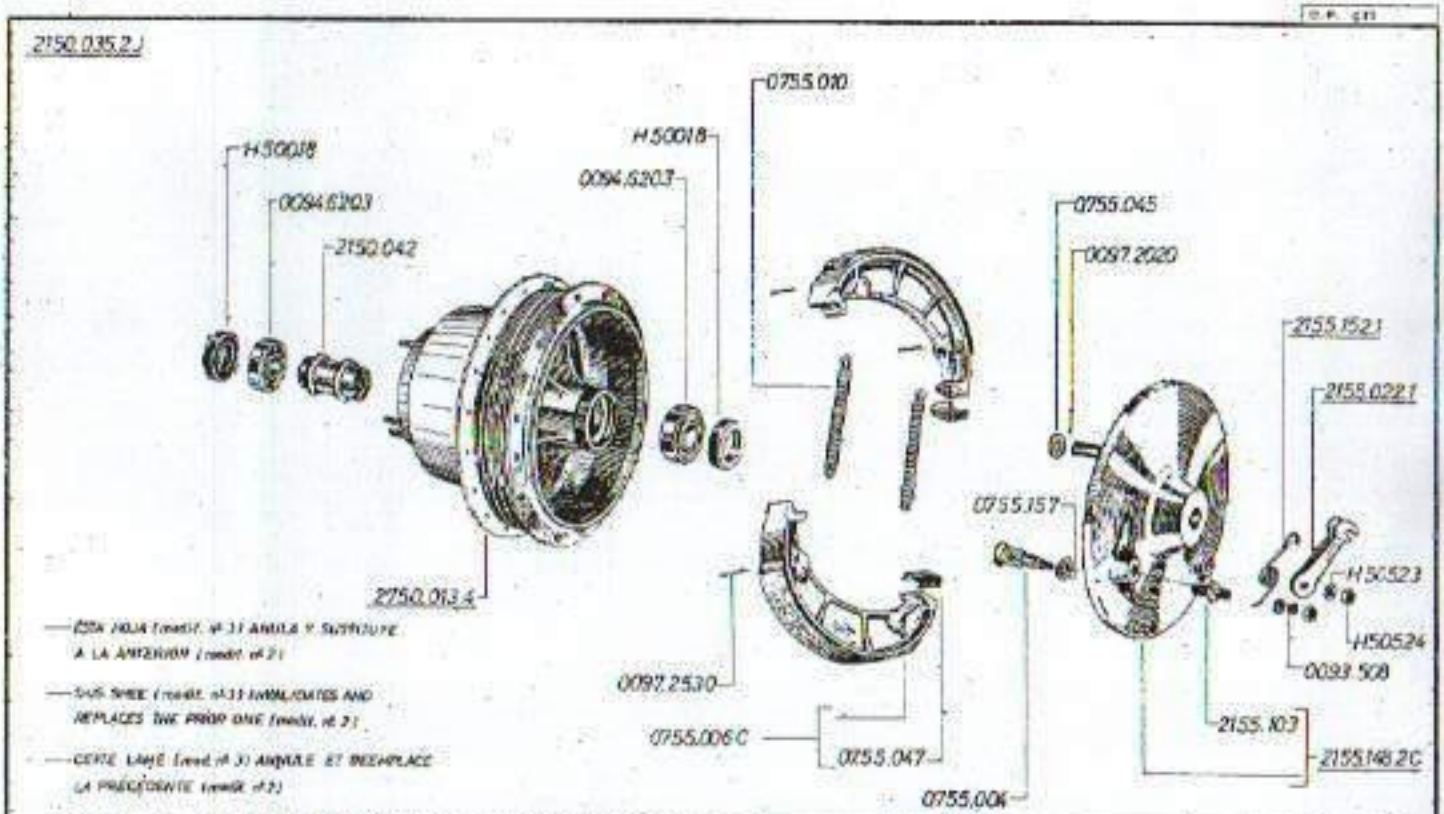

MODIF. Nº	3	Montado a partir de la motocicleta nº. Assembled starting from serial number. Monté depuis le numéro de série.	21M6600	COTA 247
	—	Util para recambios desde. Useful for spare parts starting from. Utile pour rechange depuis le.	21M6600	DESPIECE CUBO RUEDA TRASERA EXPLODED REAR WHEEL HUB ECARTEMENT DU MOYEU DE ROUE ARRIERE

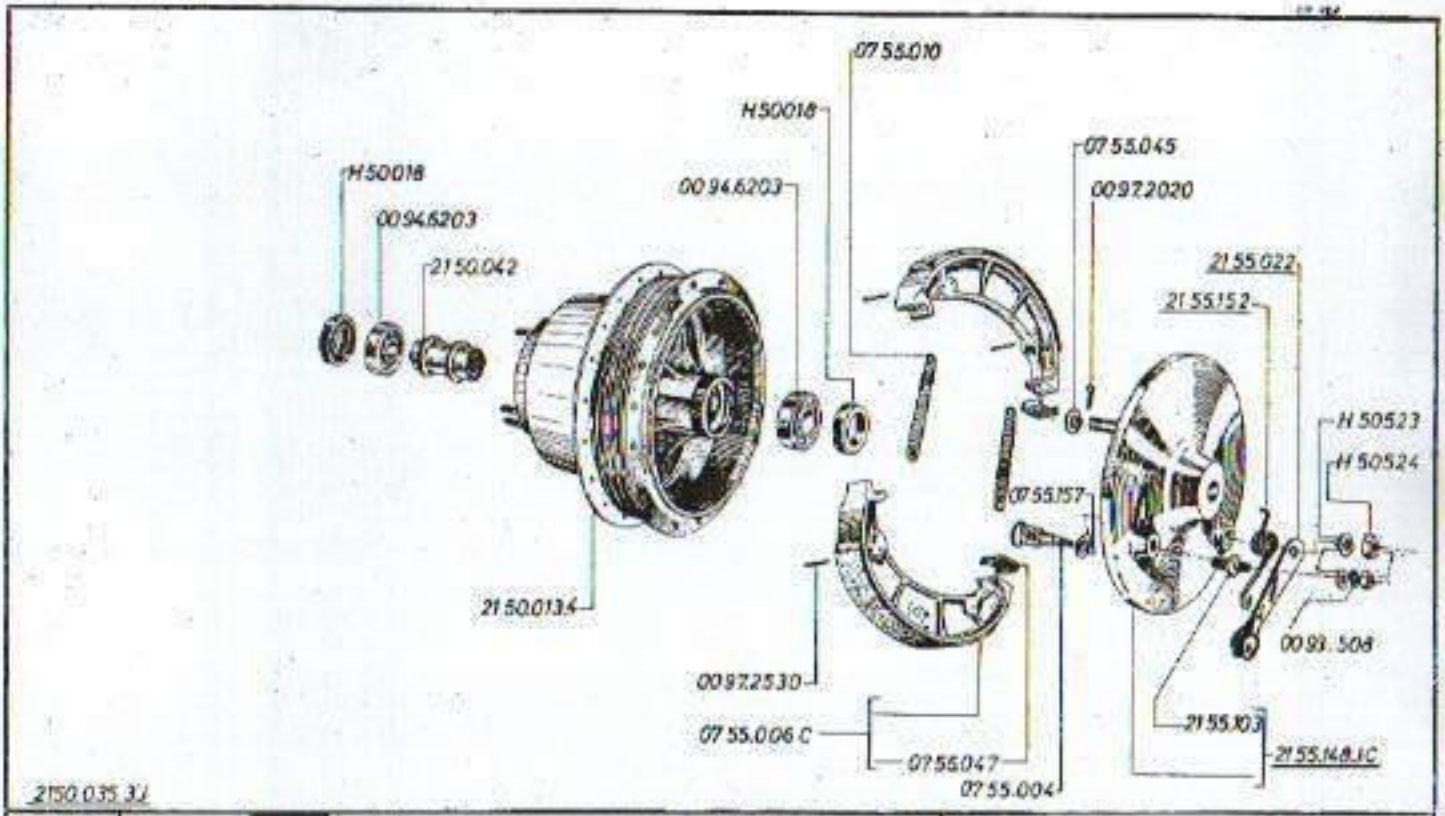

Montesa	MODIF. N.° 4	Montado a partir de la motocicleta n.° / Assembled starting from serial number / Monté depuis le numéro de serie	21M8100	Modelo COTA 247
	Comentarios de modif. - Sola n.° / Remarks on modif. - Shear n.° / Notice à la modif. - Haute n.° —	Util para recambios desde / Useful for spare-parts starting from / Util pour réchange depuis le	21M8100	DESPIECE CUBO RUEDA TRASERA / EXPLODED REAR WHEEL HUB / ECARTEMENT DU MOYEU DE ROUE ARRIERE

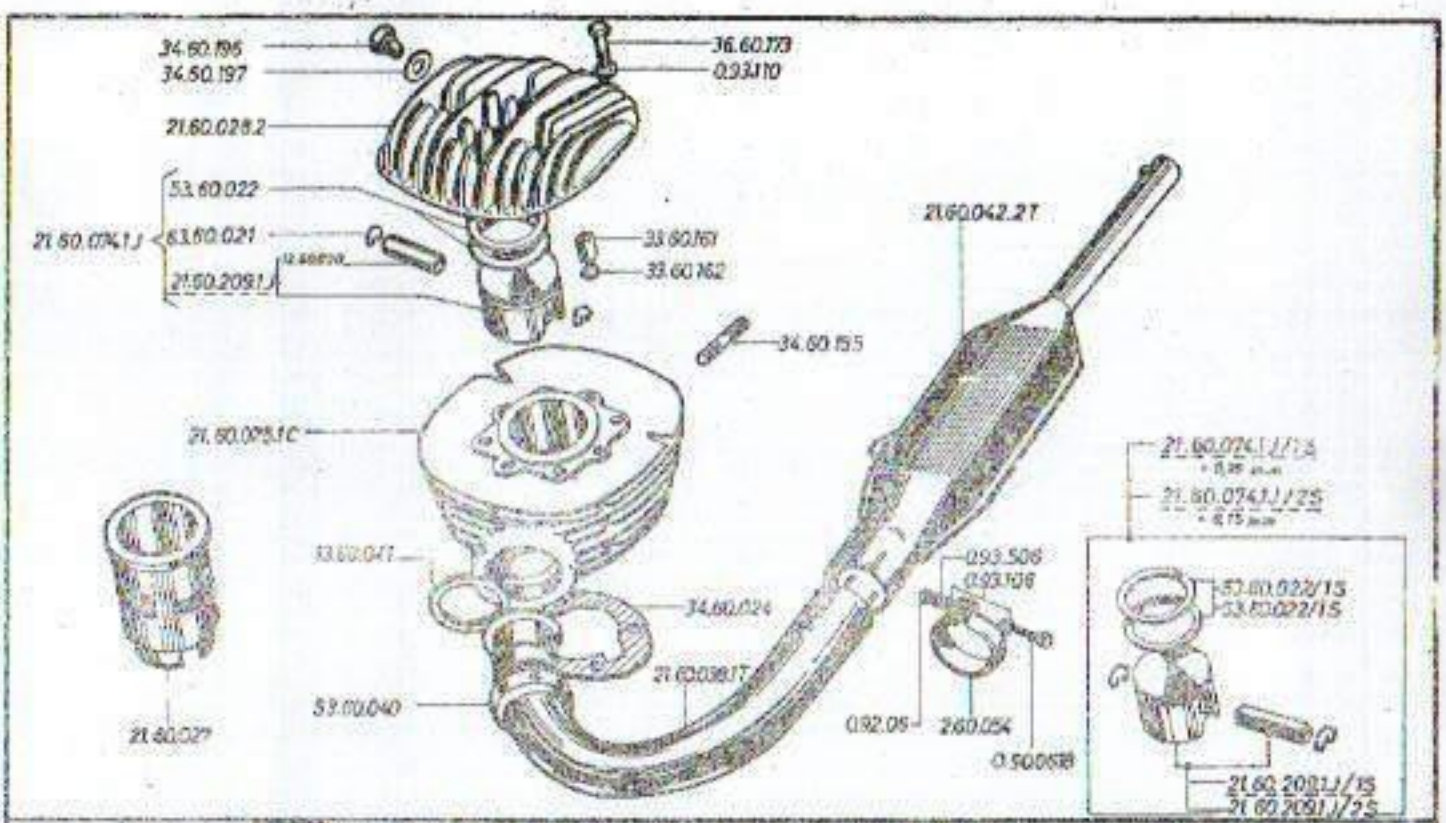

MOTOR N.° 4	Montado a partir de la motocicleta n.° Assembled starting from serial number Monté depuis le numéro de serie	21M 3000	COTA 247
	Uso para recambios desde Useful for spare-parts starting from Usé pour rechange depuis le	21M 3000	GRUPO MOTOR 1 ENGINE GROUP 1 GROUPE MOTEUR 1

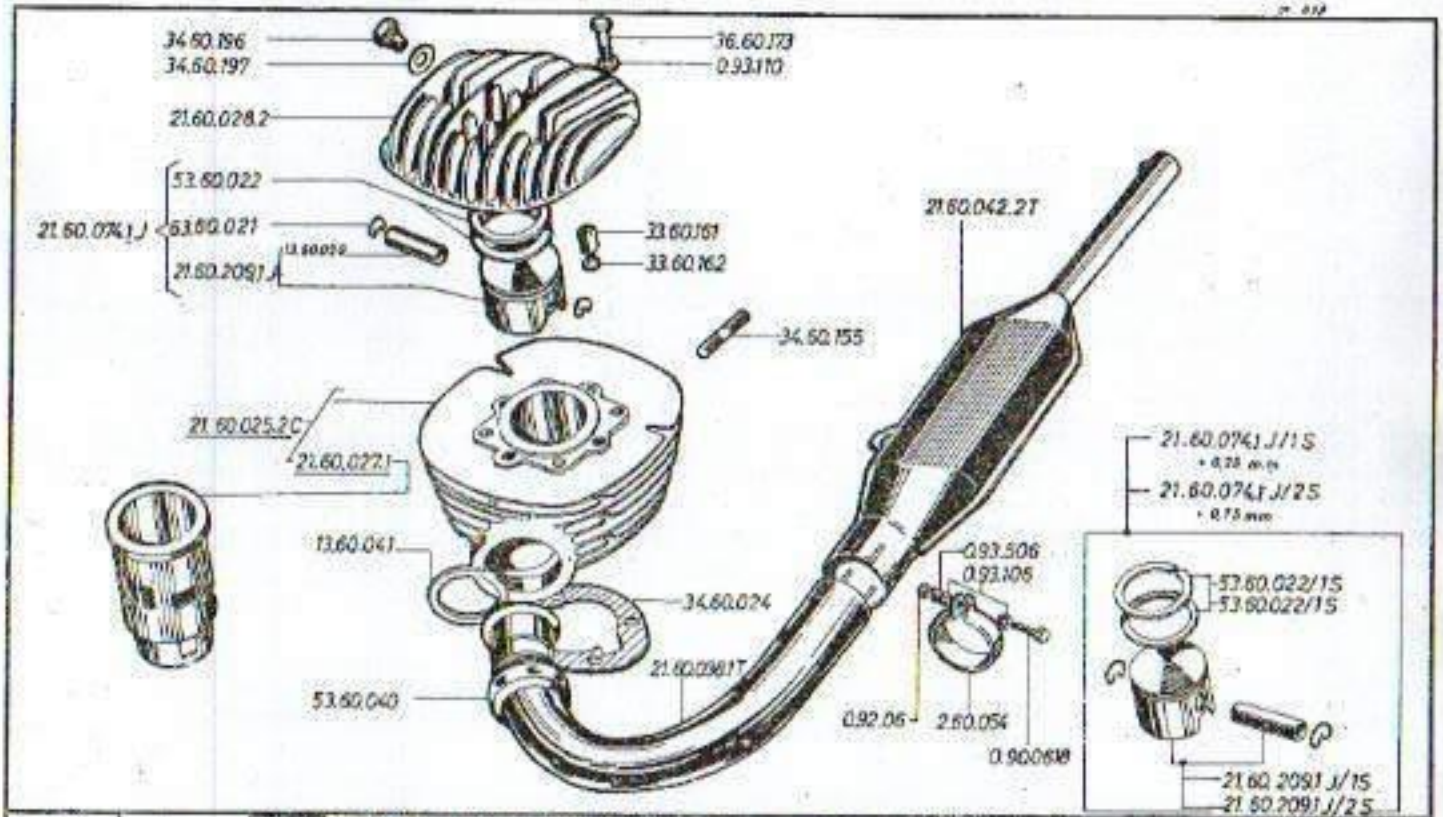

MODIF. N.° 5	Montado a partir de la motocicleta n.° Assembled starting from serial number Monté depuis le numéro de serie	21M3750	Modelo	COTA 247
13	Util para recambio desde Useful for spare-parts starting from Util pour rechange depuis le	21M3750	GRUPO MOTOR 1 ENGINE GROUP 1 GROUPE MOTEUR 1	

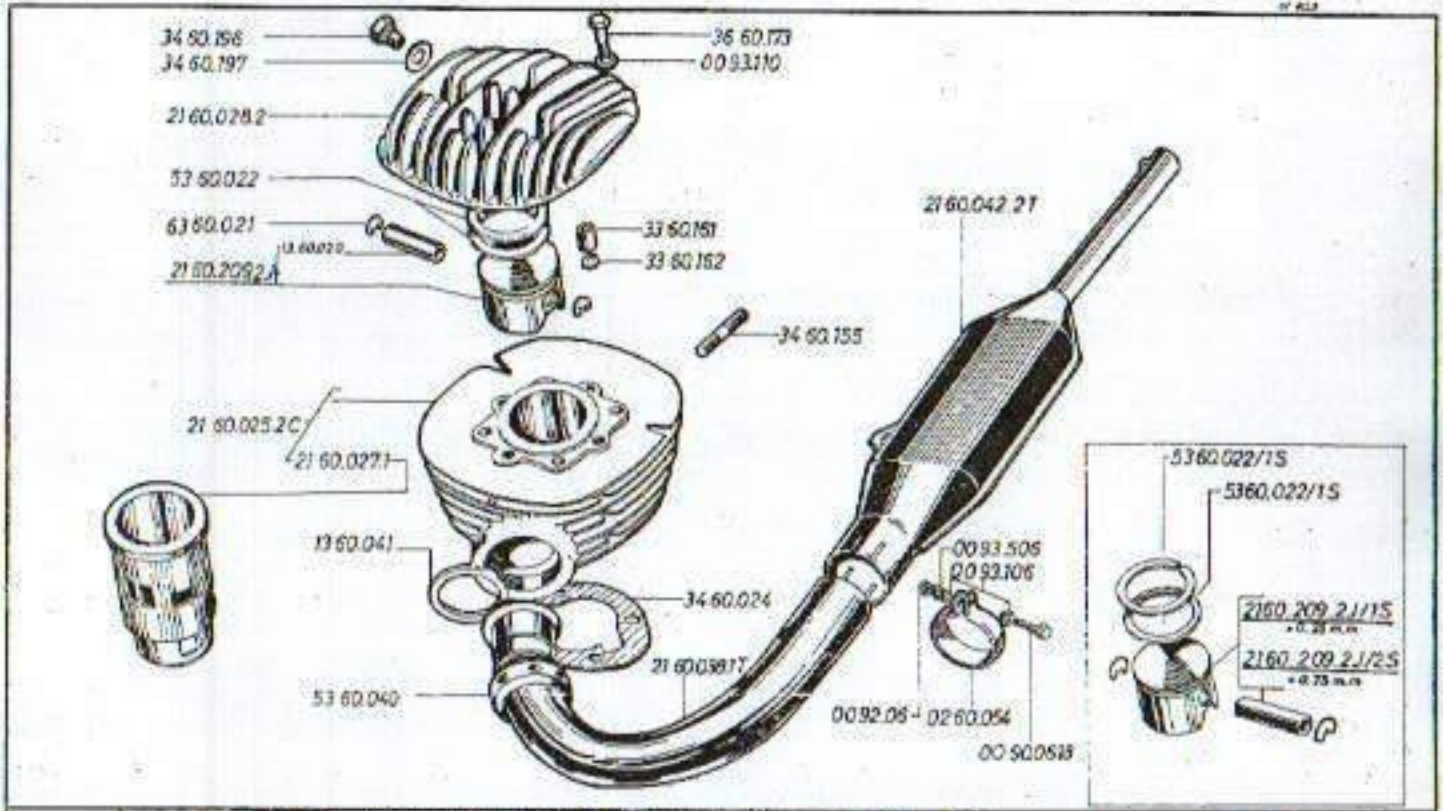

Montesa	MODIF. N.° 6	Montado a partir de la motocicleta n.° Assembled starting from serial number Monté depuis le numéro de série	21M 3789	COTA 247
	15	Util para recambios desde Useful for spare parts starting from Util pour rechange depuis le	21M 3000	GRUPO MOTOR 1 ENGINE GROUP 1 GROUPE MOTEUR 1

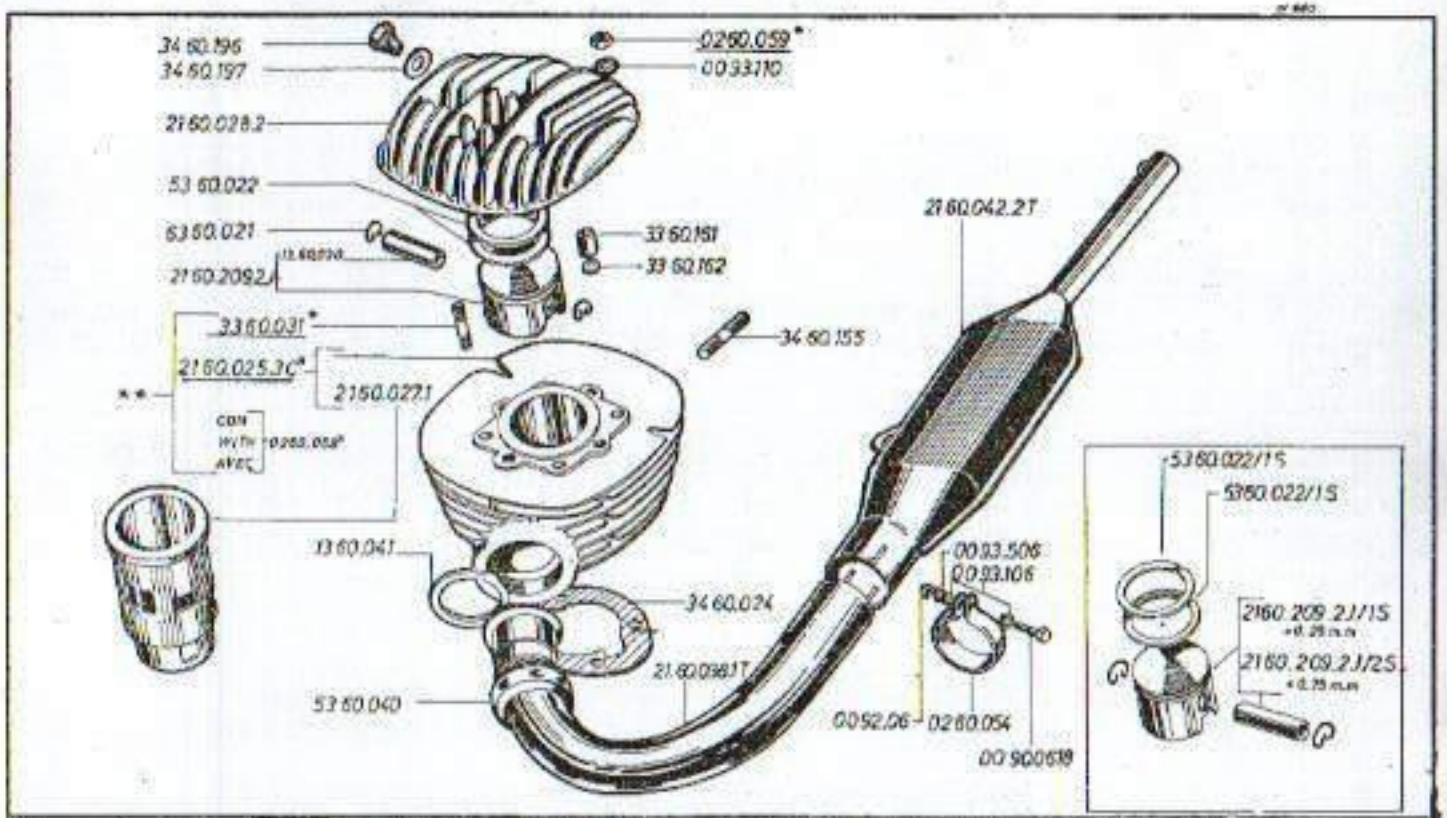

MODIF. N.°	7	Montado a partir de la motocicleta n.° Assembled starting from serial number Monté depuis le numéro de serie	21M4456	Nombre	COTA 247
	19	Util para recambios desde Useful for spare-parts starting from Utili pour rechange depuis le	21M4456* 21M0001**		GRUPO MOTOR 1 ENGINE GROUP 1 GROUPE MOTEUR 1

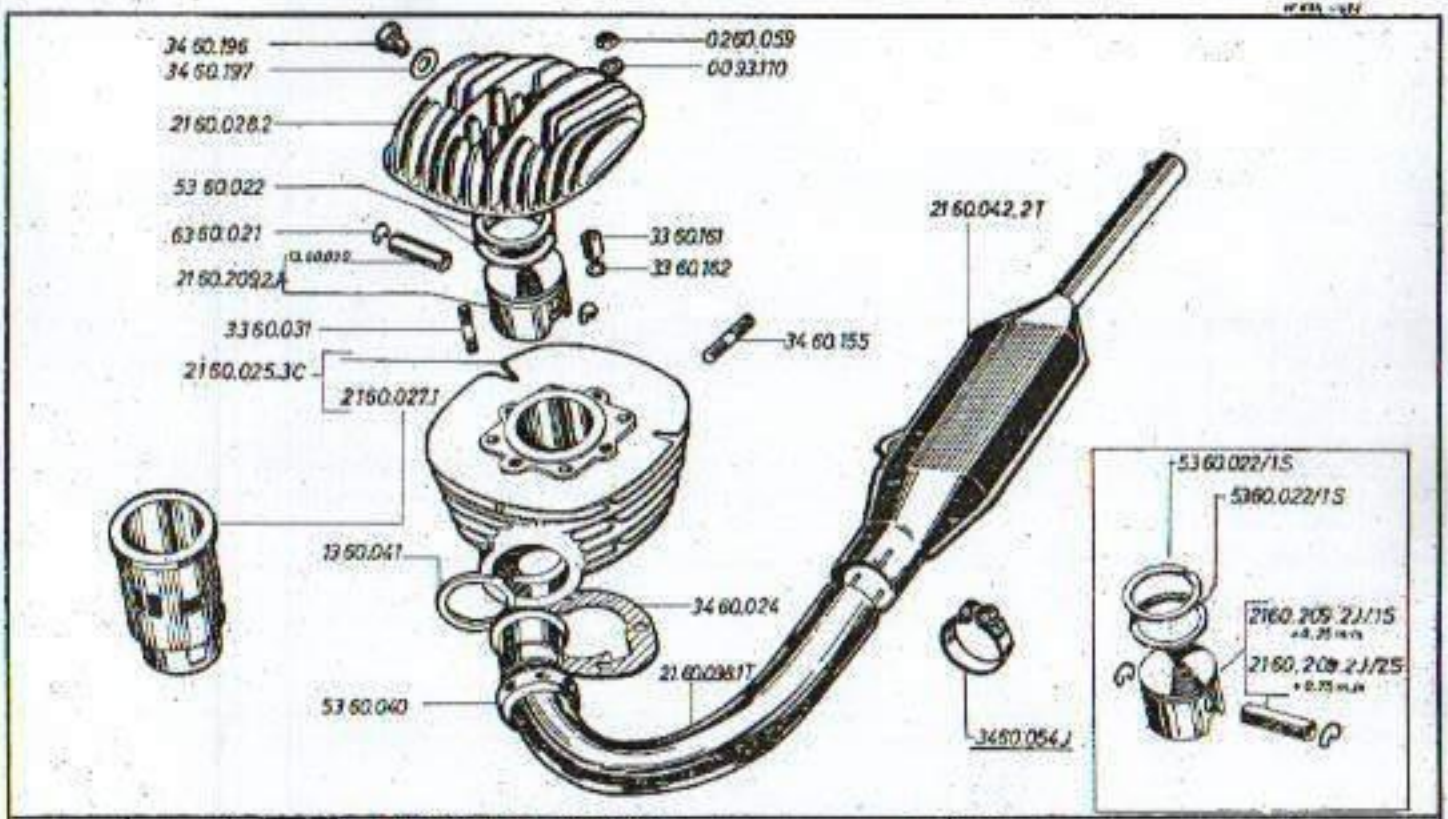

MODIF. N.° 8	Montado a partir de la motocicleta n.° / Assembled starting from serial number / Monté depuis le numero de serie	21M 5188		COTA 247
20	Util para recambios desde / Useful for spare-parts starting from / Util pour rechange depuis le	21M 0001		GRUPO MOTOR I / ENGINE GROUP I / GROUPE MOTEUR I

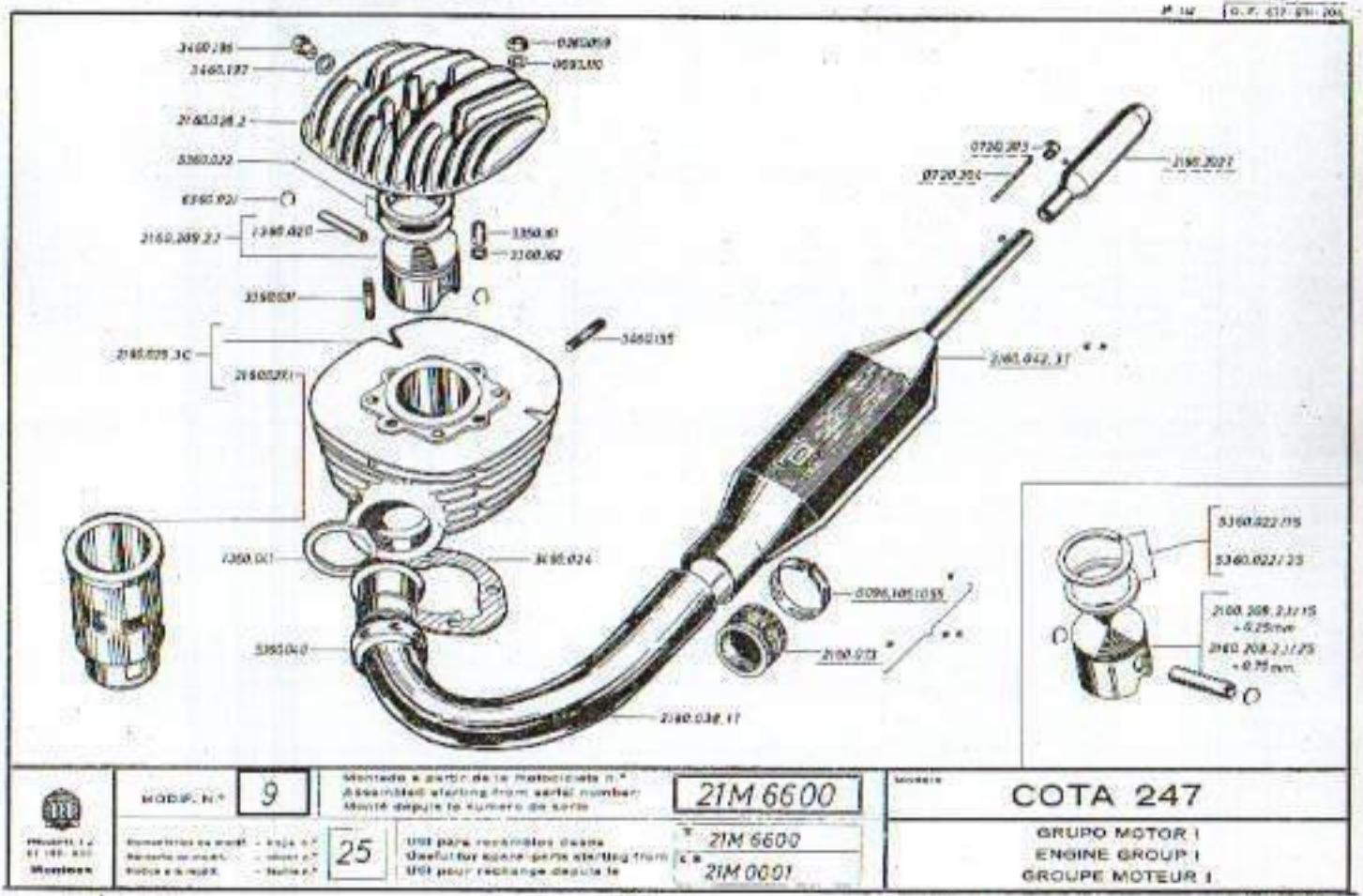

MODIF. N.° 9	Montado a partir de la motocicleta n.° Assembled starting from serial number Monté depuis le numéro de série	21M 6600	modelo	COTA 247
25	Util para recambios desde Useful for spare parts starting from Util pour rechange depuis le	* 21M 6600 ** 21M 0001		GRUPO MOTOR I ENGINE GROUP I GROUPE MOTEUR I

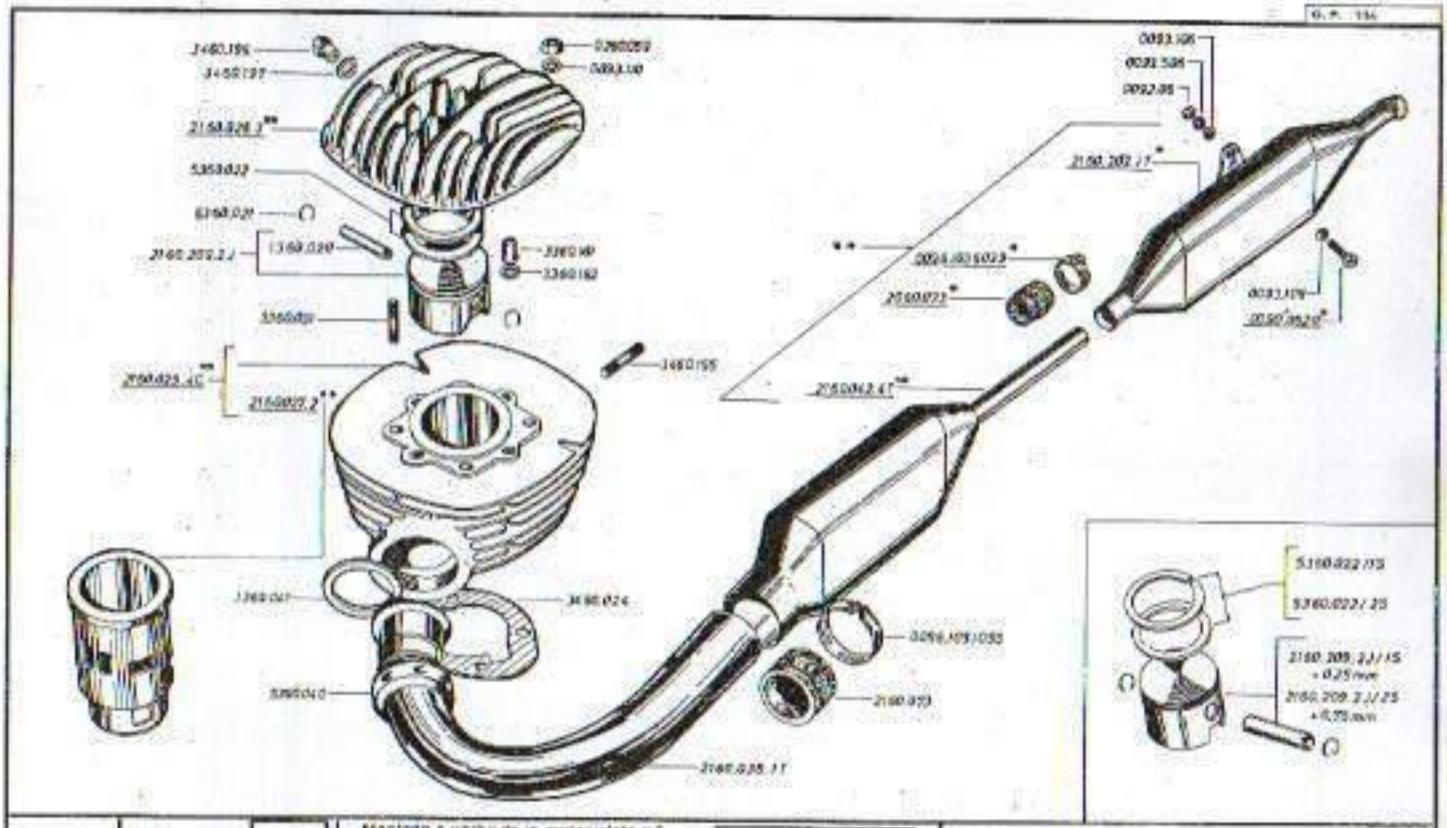

MODIF. N.° 10

Montado a partir de la motocicleta n.°
Assembled starting from serial number
Monté depuis le numéro de série

21M 6700

Marca

COTA 247

34

Util para recambios desde
Useful for spare-parts starting from
Util pour rechange depuis le

* 21M 6700
** 21M 0001

GRUPO MOTOR 1
ENGINE GROUP 1
GROUPE MOTEUR 1

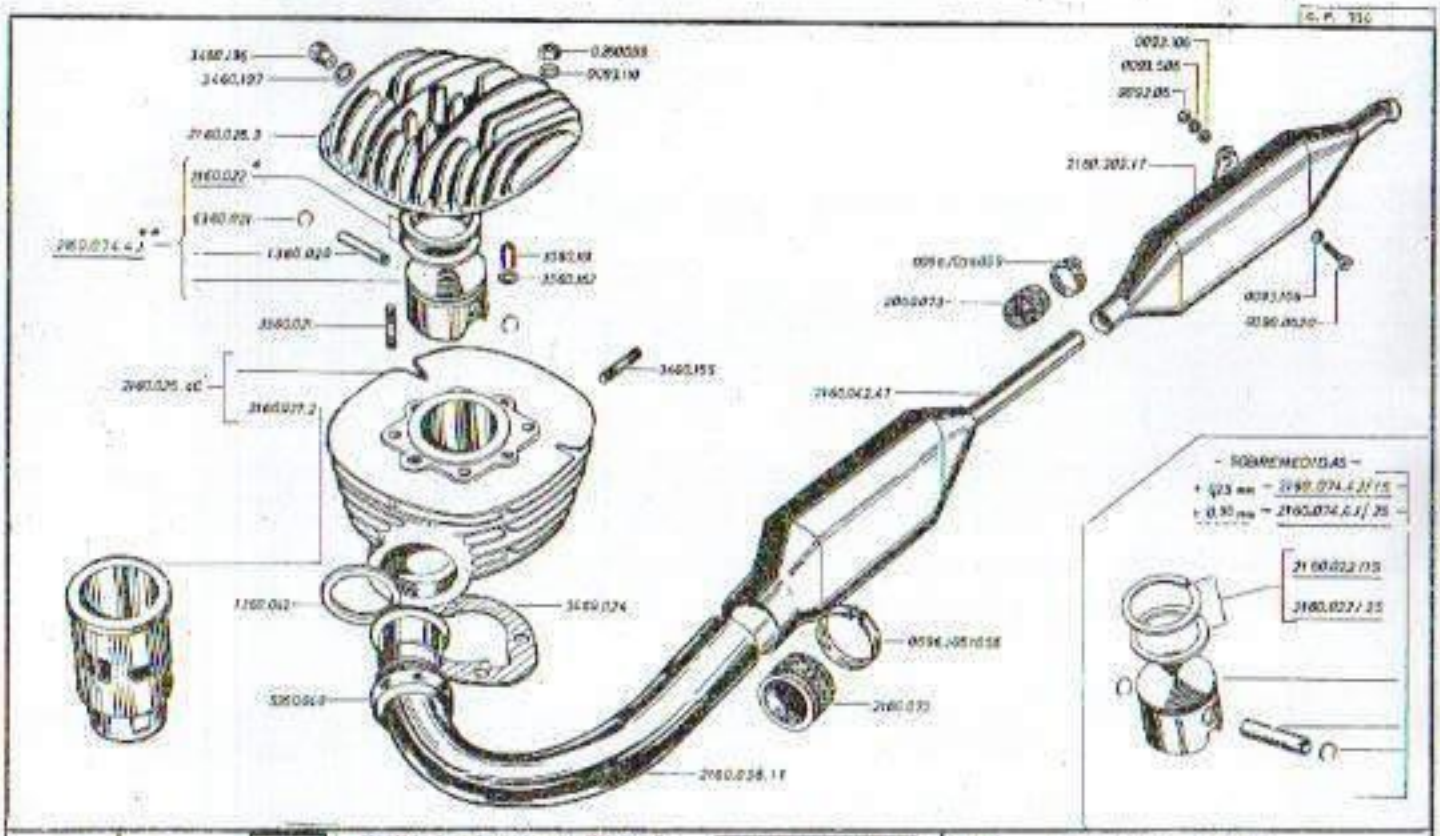

MODEL N.° 12

Montado a partir de la motocicleta N.°
Assembled starting from serial number
Monté depuis le numéro de série

21M 81 00

MODELO

COTA 247

GRUPO MOTOR I
ENGINE GROUP I
GROUPE MOTEUR I

40

Util para recambios desde
Useful for spare parts starting from
Util pour rechange depuis le

* 21M 8100
** 21M 3000

Montesa

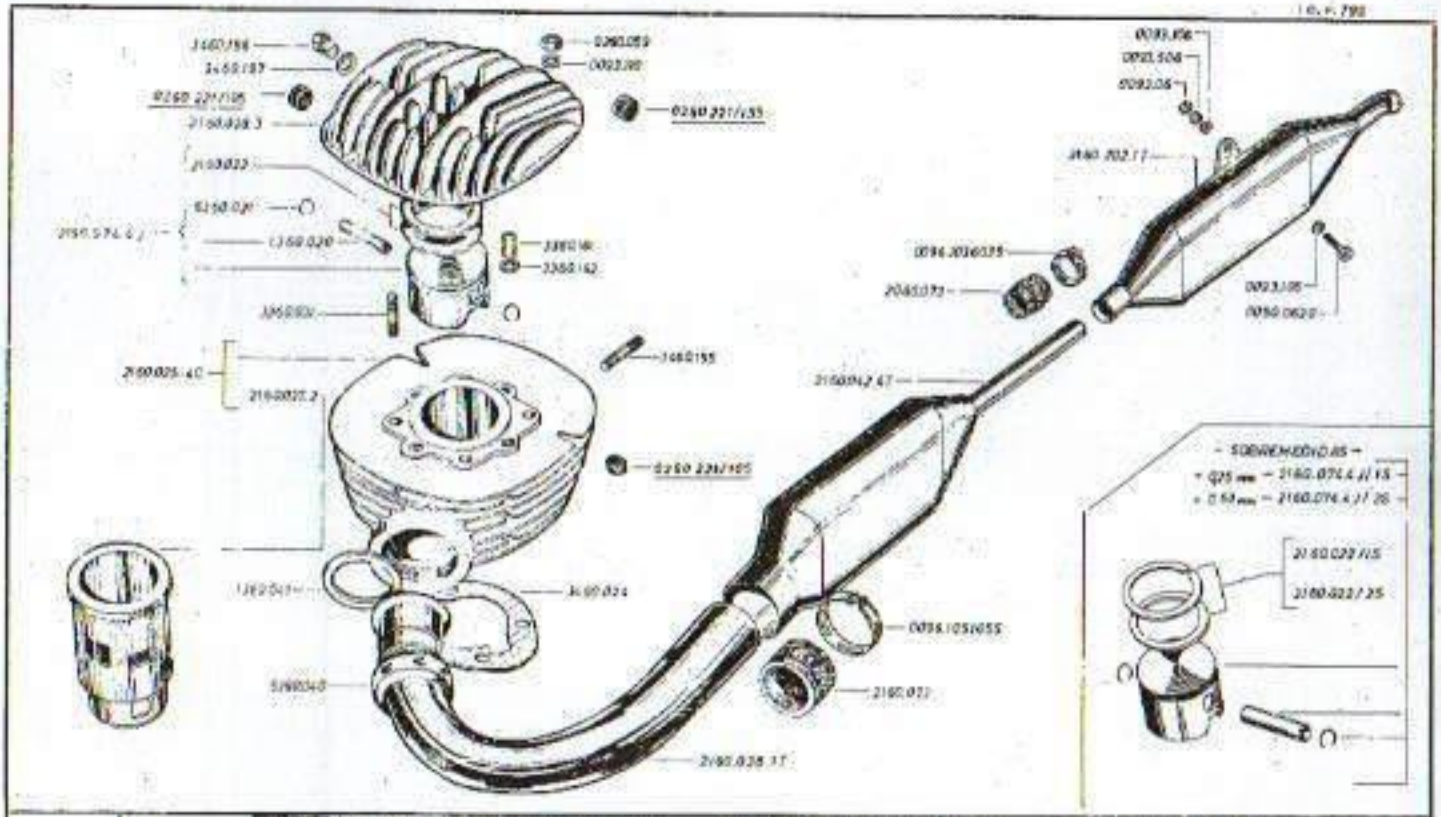

Modena	MODIF. N.° 13	Montado a partir de la motocicleta n.° Assembled starting from sonor number Monté depuis le numéro de série	21M11152	Modelo COTA 247
	Conformes a modelo / Conformes a modelo / Conformes a modelo	47 Mill sans recambios usados Useful for spare parts starting from Mill pour rechange depuis le	21M0001	GRUPO MOTOR I ENGINE GROUP I GROUPE MOTEUR I

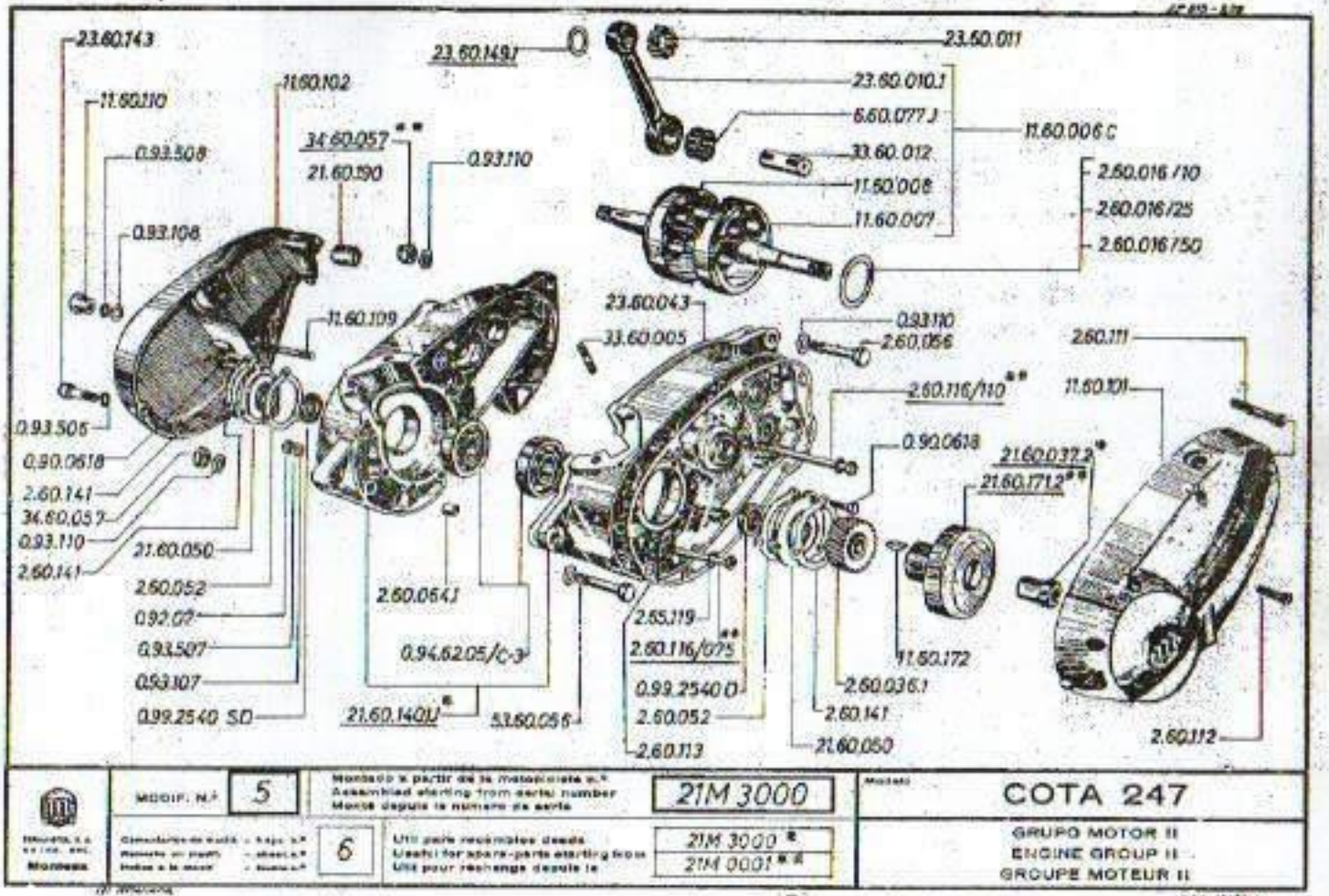

MODIF. N.º 5	Montado a partir de la motocicleta n.º / Assembled starting from serial number / Monté depuis le numéro de série	21M 3000	Modelo	COTA 247
6	Útil para recambios desde / Useful for spare-parts starting from / Utile pour rechange depuis le	21M 3000 * / 21M 0001 * *	GRUPO MOTOR II / ENGINE GROUP II / GROUPE MOTEUR II	

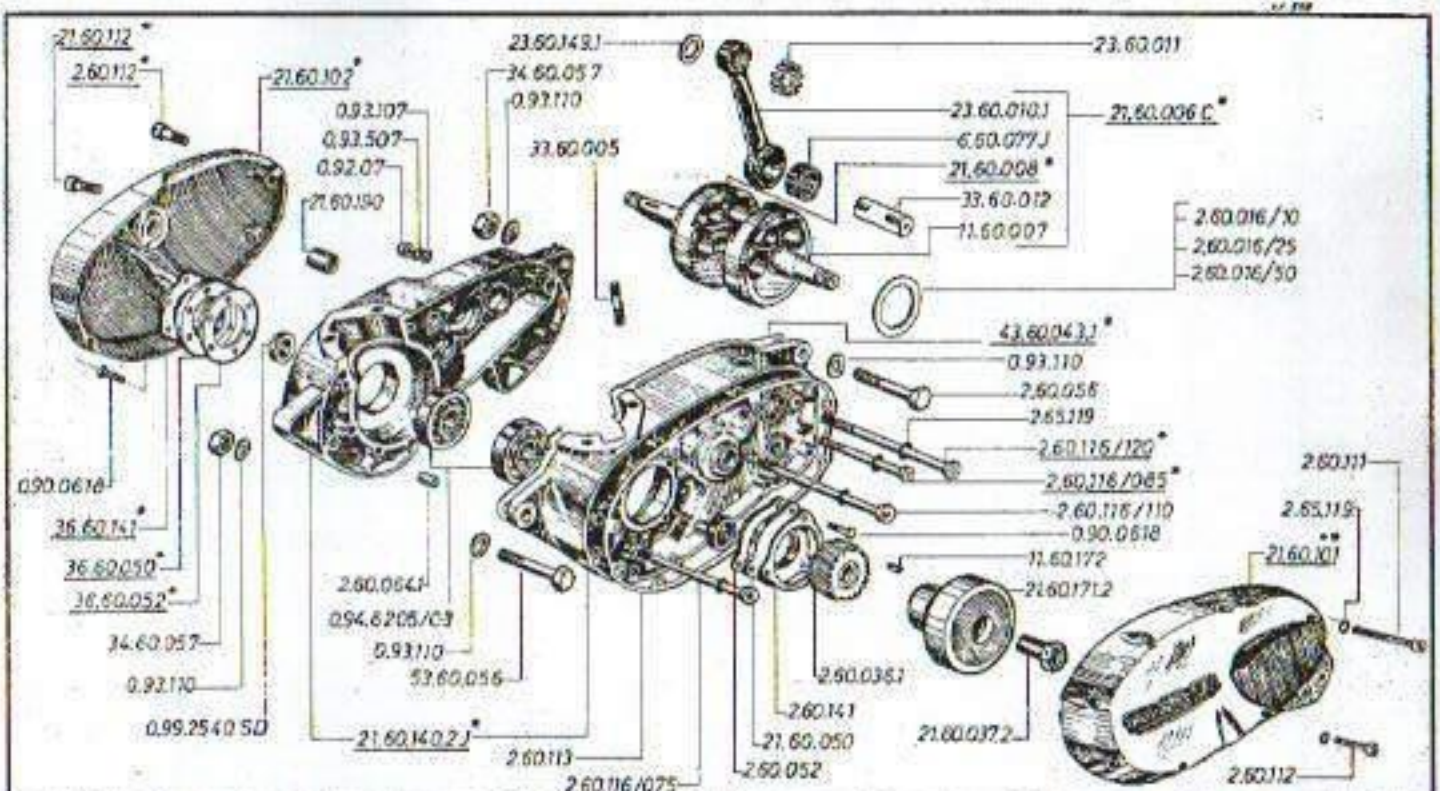
21.60.112 *
2.60.112 *
21.60.102 *
0.93.107
0.93.507
0.92.07
21.60.150
34.60.057
0.93.110
23.60.143.1
33.60.005
23.60.011
23.60.010.1
6.60.077.1
21.60.008 *
33.60.012
11.60.007
21.60.006 C *
2.60.016/10
2.60.016/25
2.60.016/50
43.60.043.1 *
0.93.110
2.60.056
2.65.119
2.60.115/120 *
2.60.116/065 *
2.60.116/110
0.90.0618
11.60.172
21.60.171.2
2.60.311
2.65.119 **
21.60.101
2.60.312
0.90.0618
36.60.141 *
36.60.050 *
36.60.052 *
34.60.057
0.93.110
0.99.254.0.50
2.60.064.1
094.6.206/C3
0.93.110
33.60.056
21.60.140.2.1 *
2.60.113
2.60.116/075
2.60.038.1
2.60.141
21.60.050
2.60.052
21.60.037.2
MODIF. Nº 6
Montaje a partir de la motocicleta n.º
Assembled starting from serial number
Monté depuis le numéro de série
21M 3750
Modelo
COTA 247
13
Útil para recambios desde
Useful for spare-parts starting from
Utili pour rechange depuis le
21M 3750 *
21M 3000 **
GRUPO MOTOR II
ENGINE GROUP II
GROUPE MOTEUR II
Montesa

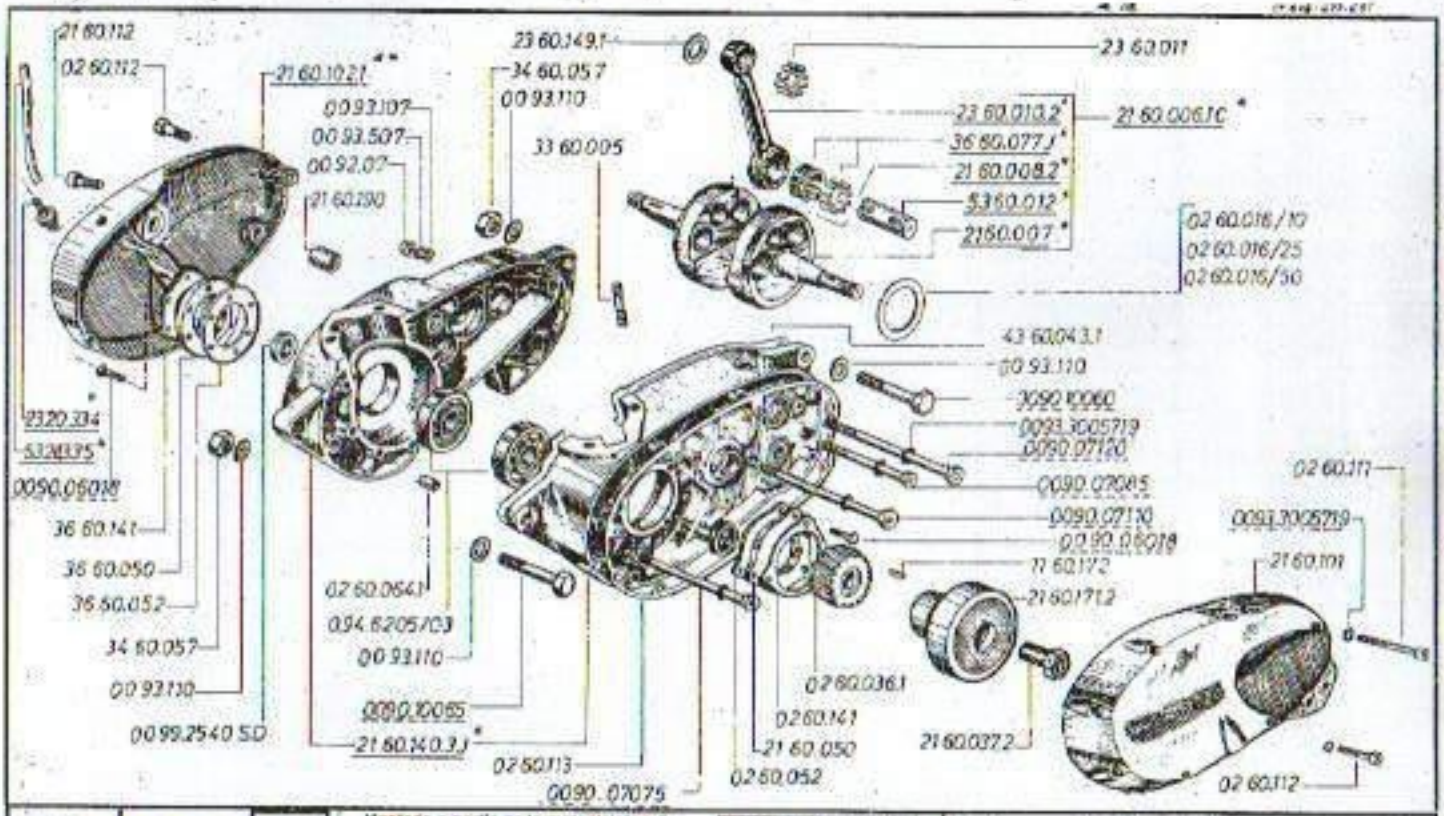

MODIF. N.° 7	Montado a partir de la motocicleta n.° / Assembled starting from serial number / Monté depuis le numéro de série	21M 6600	Modelo	COTA 247
24-32	Util para recambios desde / Useful for spare-parts starting from / Util pour rechange depuis le	* 21M 6600 / ** 21M 0001		GRUPO MOTOR II / ENGINE GROUP II / GROUPE MOTEUR II

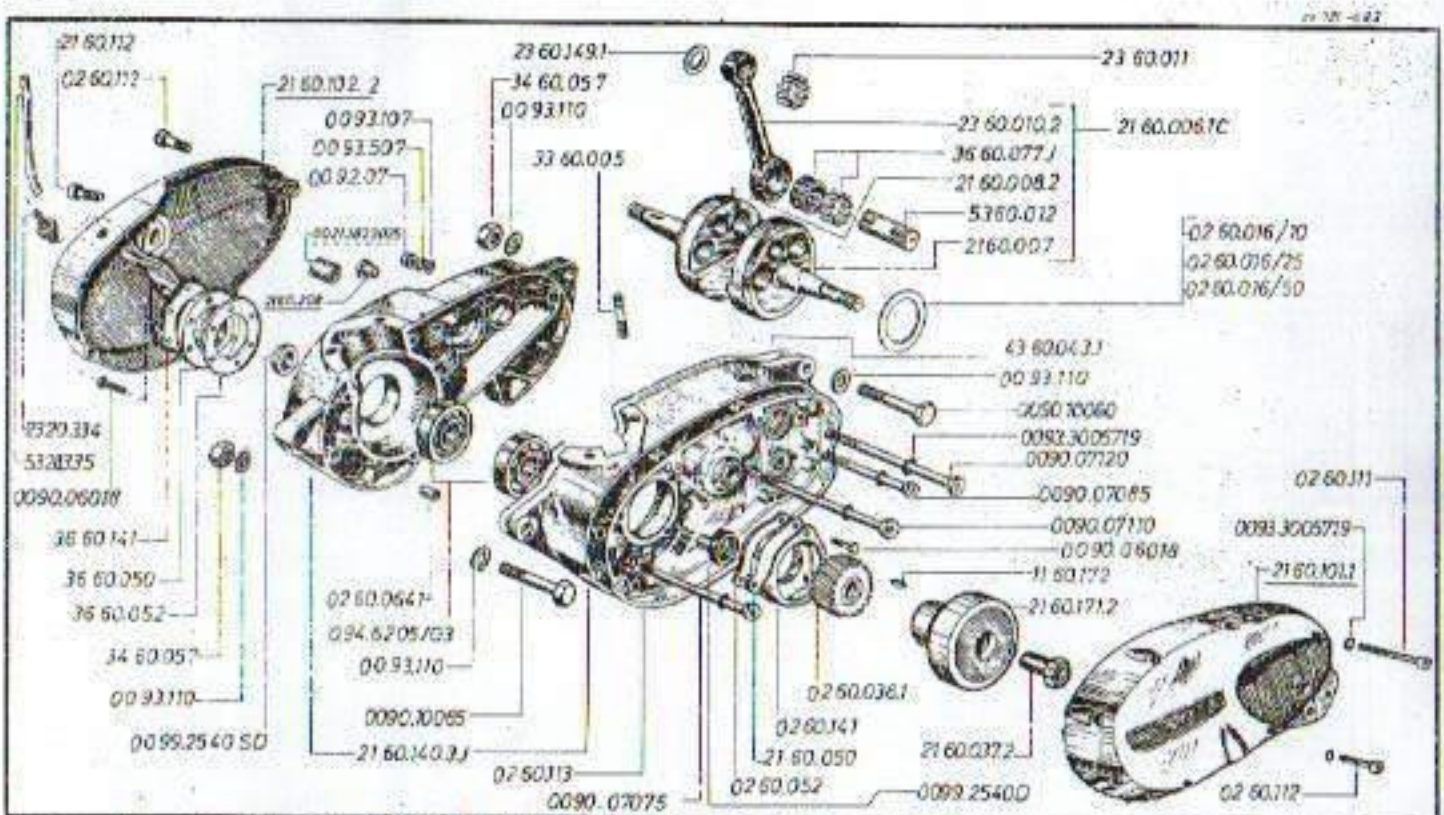

MODIF. N.°	8	Montado a partir de la motocicleta n.° Assembled starting from serial number Monté depuis le numéro de série	21M 8100	Recambio	COTA 247
	37	Util para recambios desde Useful for spare-parts starting from Utili pour rechange depuis le	21M 8100	GRUPO MOTOR II ENGINE GROUP II GROUPE MOTEUR II	

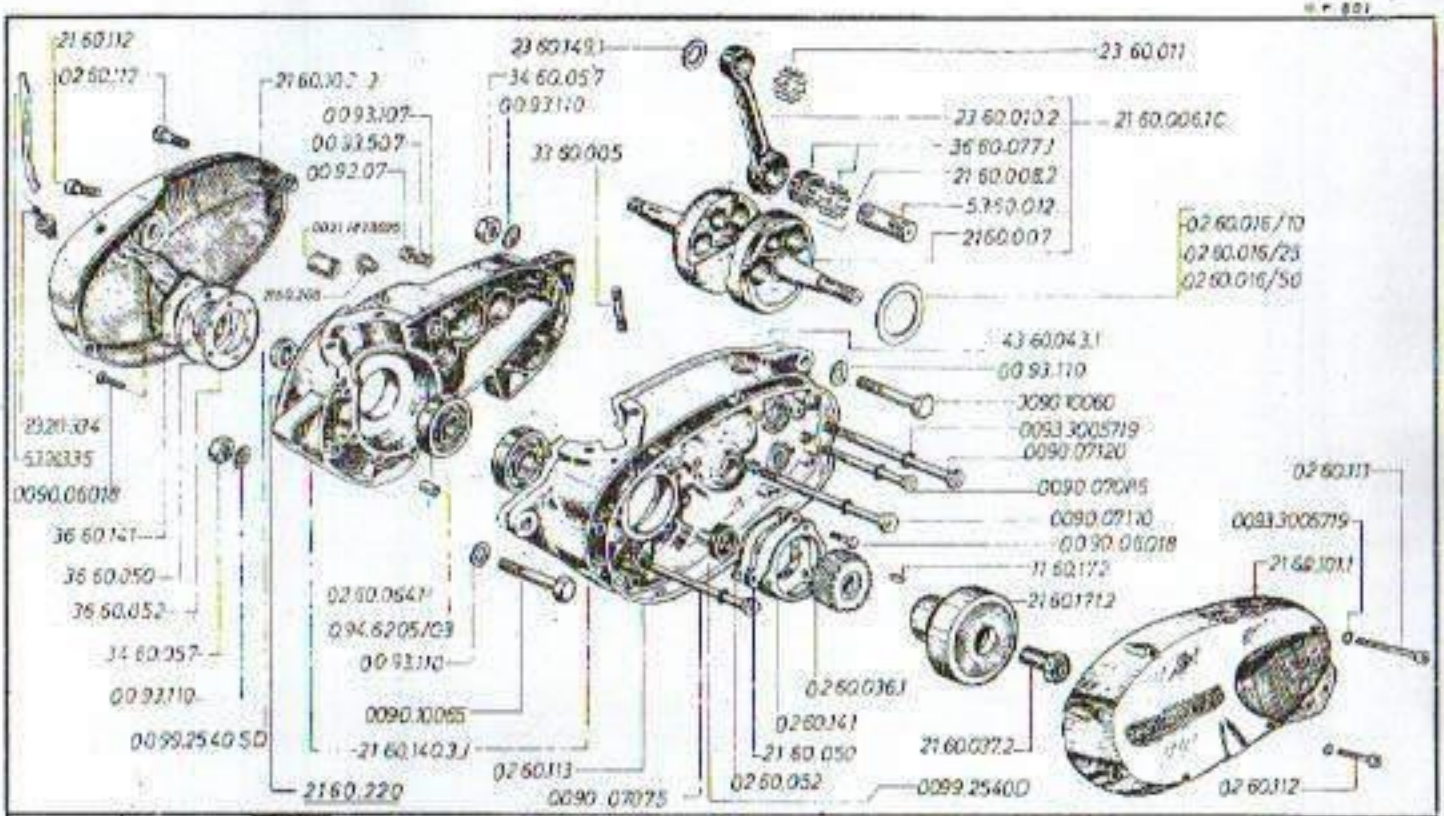

MODIF. N.°	9	Montado a partir de la motocicleta n.° Assembled starting from serial number Monté depuis le numero de serie	21M9702	Modelo COTA 247
	42	Util para recambios desde useful for spare parts starting from Util pour rechange depuis le	21M0001	GRUPO MOTOR II ENGINE GROUP II GROUPE MOTEUR II

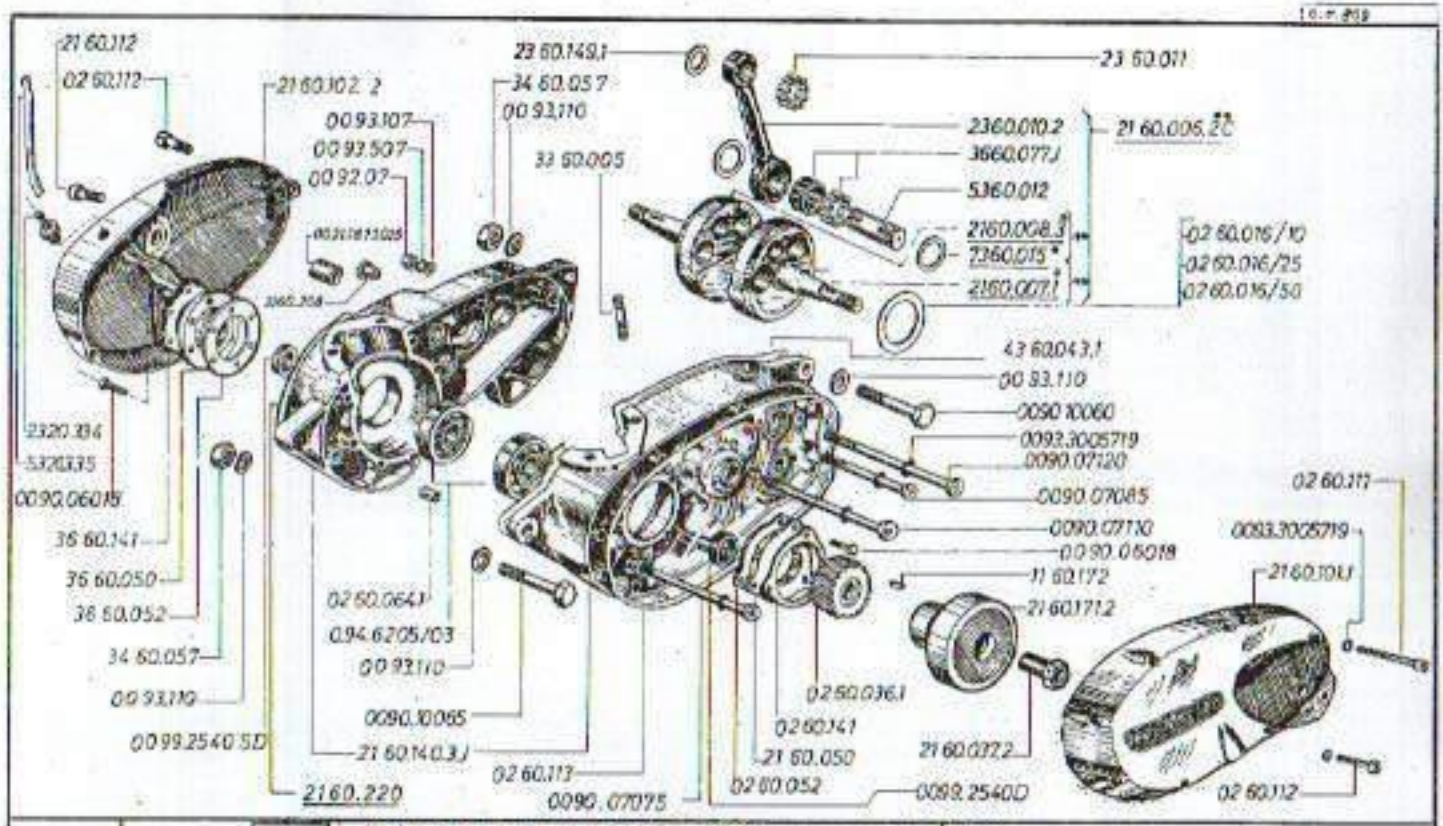

MODIF. N.°	10	Montado a partir de la motocicleta n.° / Assembled starting from serial number / Monte depuis le numero de serie	21M12403	Modelo: COTA 247
Montesa	48	Util para recambios desde / Useful for spare-parts starting from / Util pour rechange depuis le	* 21M12403 / ** 21M6600	GRUPO MOTOR II / ENGINE GROUP II / GROUPE MOTEUR II

Printed in Spain

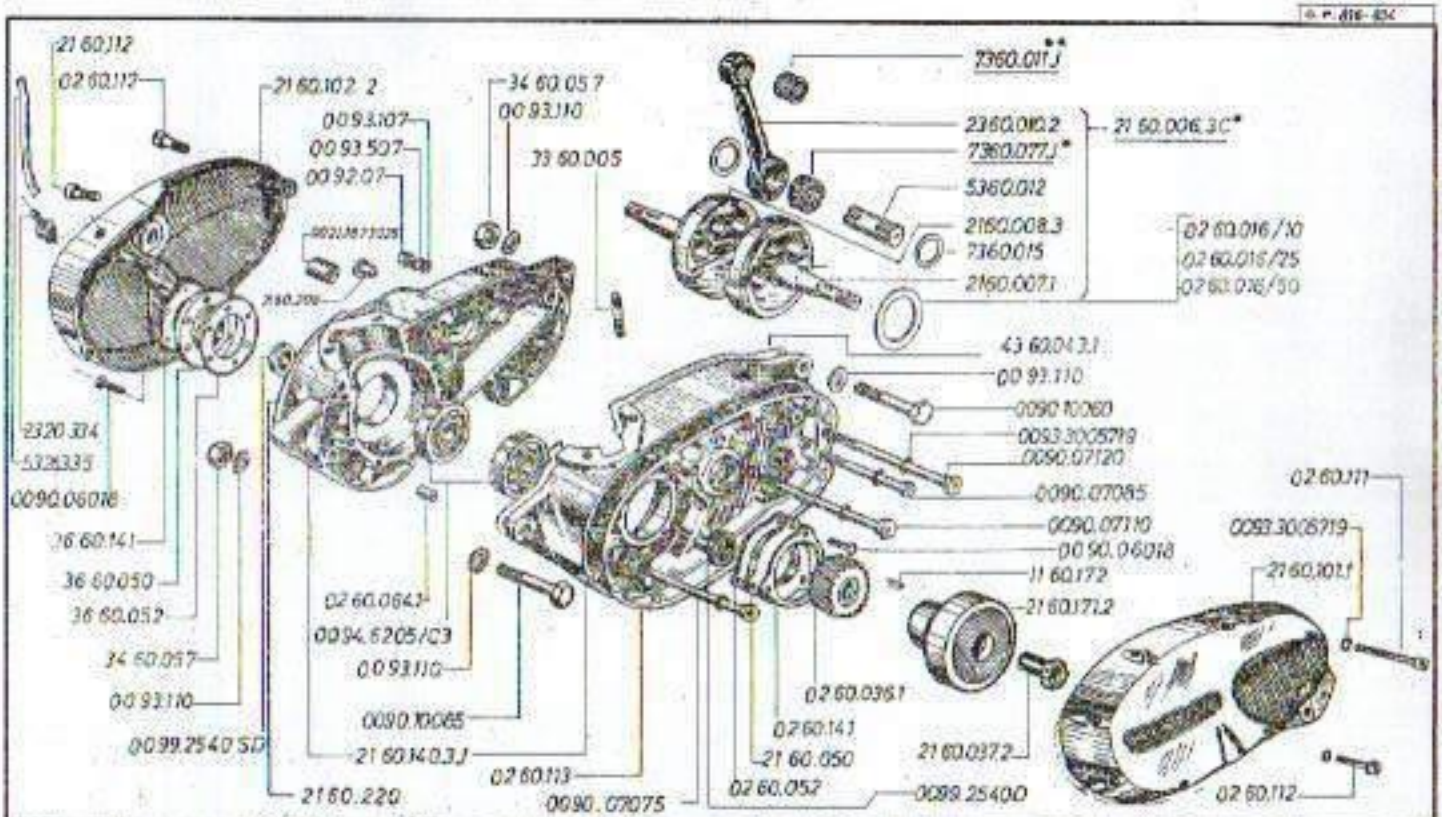

Montesa	MODIF. N.º 11	Montado a partir de la motocicleta n.º Assembled starting from serial number Monté depuis le numero de serie	21M13107	Modelo COTA 247
	Conjunto de motor : hoja n.º Personal de motor : sheet n.º Pages à la moto : hoja n.º	50 52	Util para recambios desde Useful for spare parts starting from Util pour rechange depuis le	* 21M6600 ** 21M0001	GRUPO MOTOR II ENGINE GROUP II GROUPE MOTEUR II

Printed in Spain

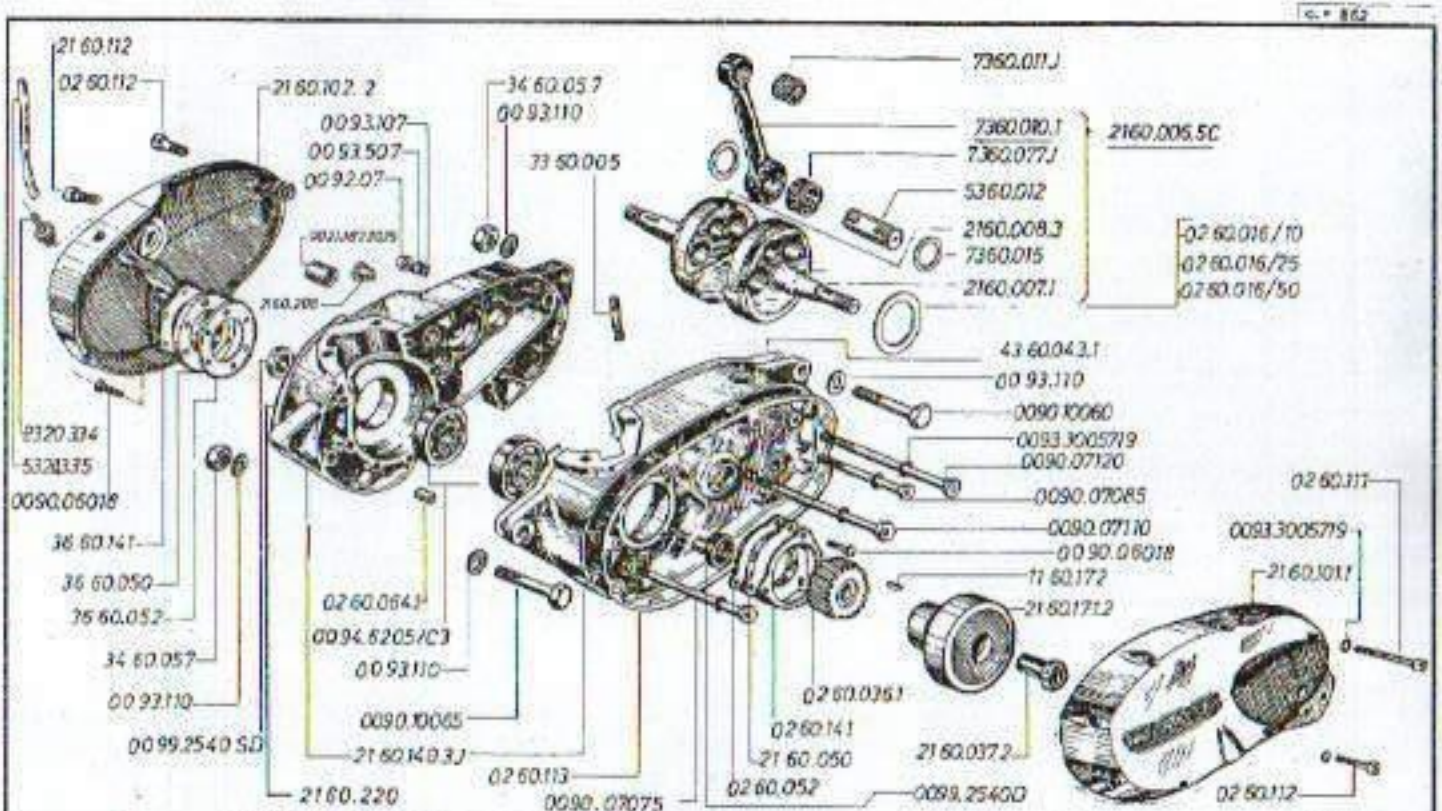

MODIF. N.° 12	Montado a partir de la motocicleta n.° Assembled starting from serial number Monté depuis le numéro de serie	21M14571	Modelo COTA 247	
56	Útil para recambios desde Useful for spare parts starting from Utile pour rechange depuis le	21M6600	GRUPO MOTOR II ENGINE GROUP II GROUPE MOTEUR II	

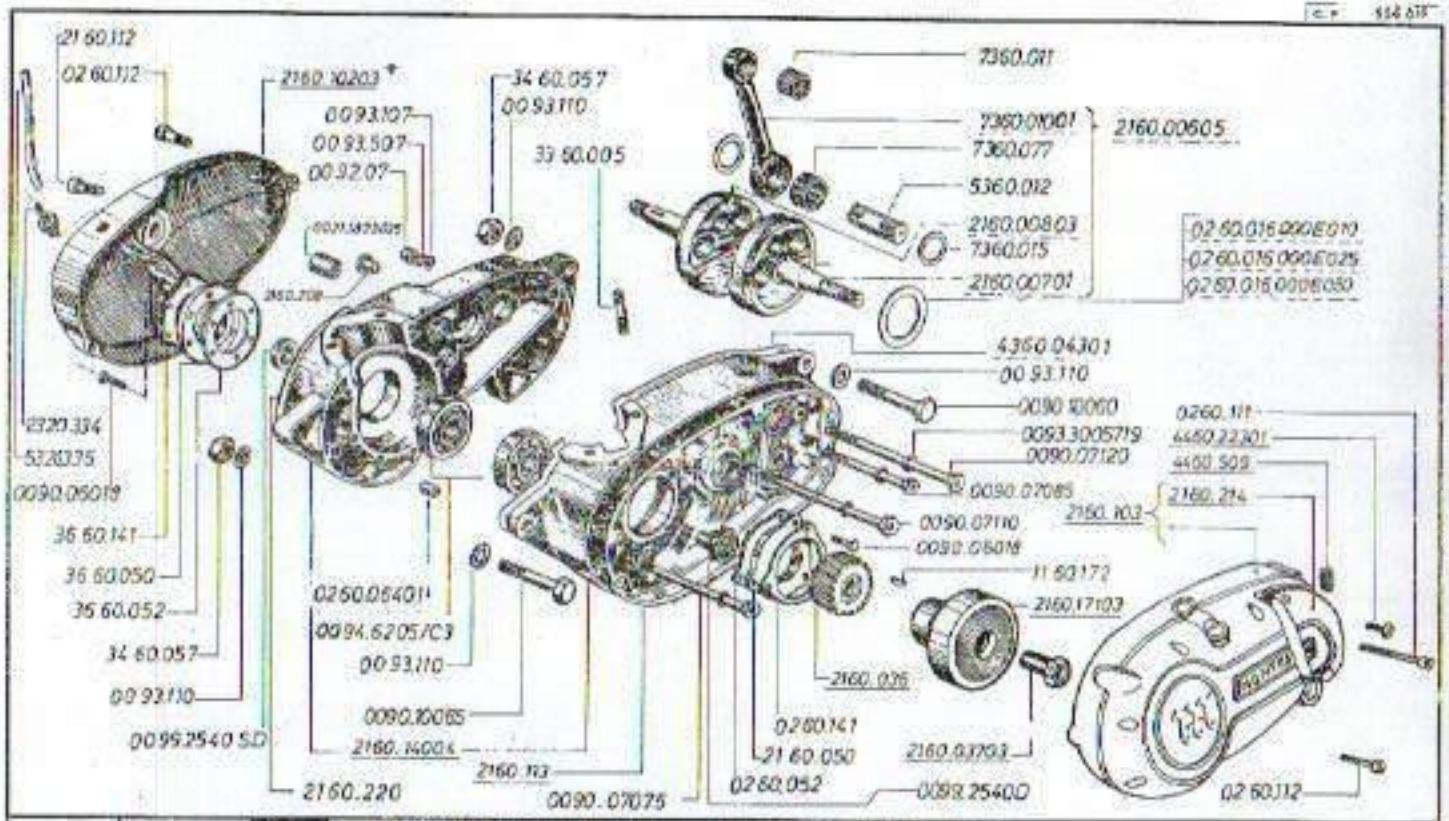

MODIF. N.° 13	Montado a partir de la motocicleta n.° Assembled starting from serial number Monté depuis le numero de serie	21M19228	Modelo	COTA 247	
64	Util para recambios desde Useful for spare-parts starting from Util pour réchange depuis le	21M19228 / 21M8100		GRUPO MOTOR II ENGINE GROUP II GROUPE MOTEUR II	

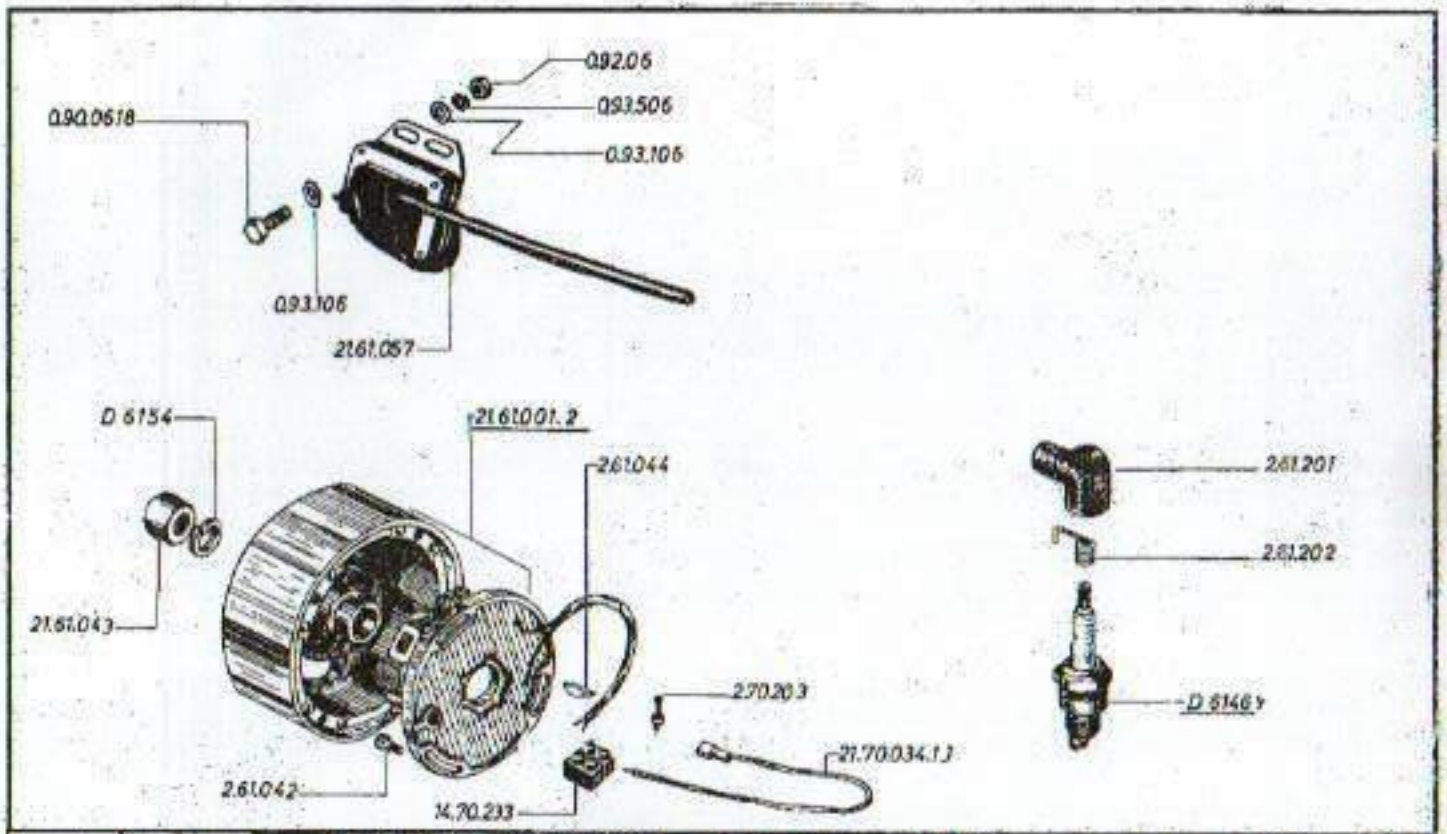

Montesa	MODIF. N.° 3	Montado a partir de la motocicleta n.° / Assembled starting from serial number / Monté depuis le numéro de serie	21M 3000	COTA 247
	6	Util para recambios desde / Useful for spare-parts starting from / Util pour réchange depuis le	21M 0001	GRUPO ENCENDIDO / IGNITION GROUP / GROUPE ALLUMAGE

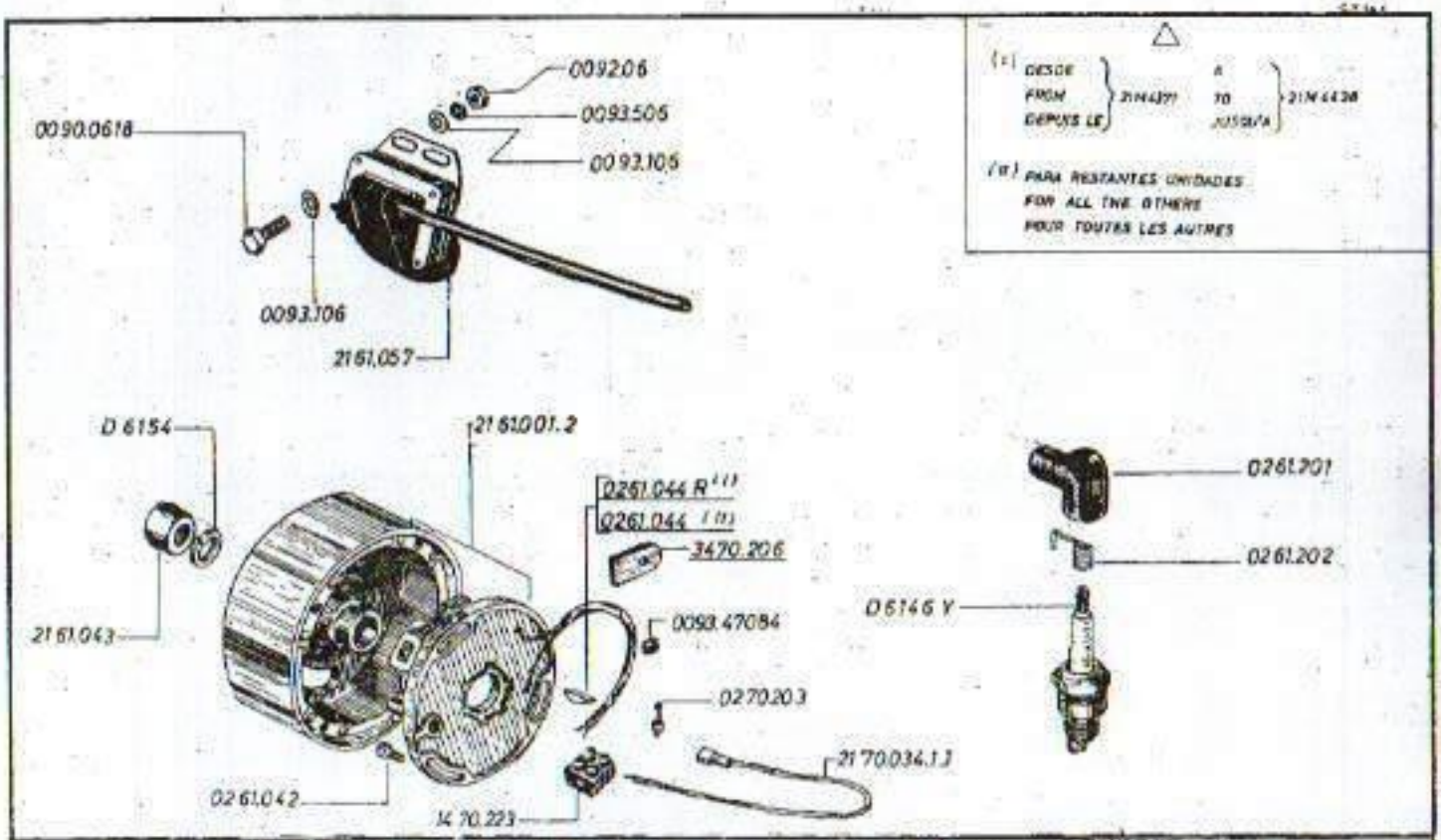

Montesa	MODIF. N.º 5	Montado a partir de la motocicleta n.º / Assembled starting from serial number / Monté depuis le numéro de serie	△	Modelo COTA 247
	Comentarios de modif. - hoja n.º / Remarks on model - sheet n.º / Notes à la modif. - feuille n.º 18	Util para recambios desde / Useful for spare-parts starting from / Util pour rechange depuis le	△	GRUPO ENCENDIDO / IGNITION GROUP / GROUPE ALLUMAGE

Printed in Spain

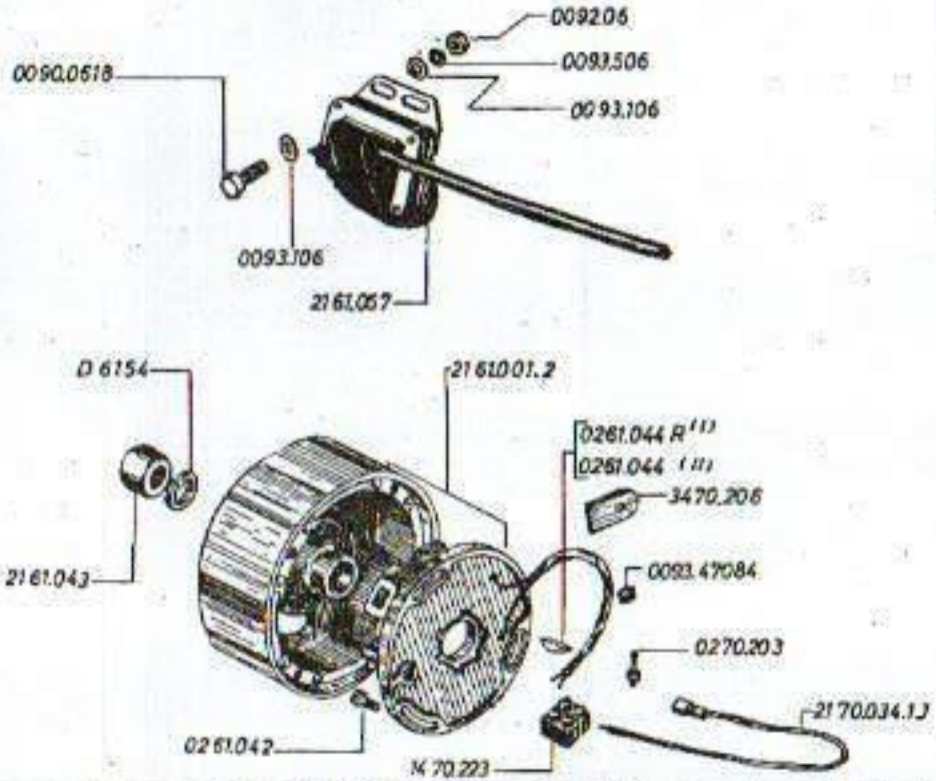

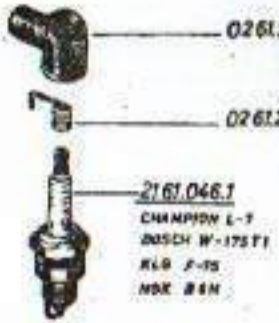

(1) DESDE / FROM / DEPUIS LE 21M4371 — A / TO / JUSQU'A 21M4428

(*) PARA RESTANTES UNIDADES
FOR ALL THE OTHERS
POUR TOUTES LES AUTRES

Montesa	MODIF. N.º 6	Montado a partir de la motocicleta n.º / Assembled starting from serial number / Monté depuis le numéro de série 21M5288	Modelo	COTA 247
	—	Util para recambios desde / Useful for spare-parts starting from / Utile pour rechange depuis le 21M0001		GRUPO ENCENDIDO IGNITION GROUP GROUPE ALLUMAGE

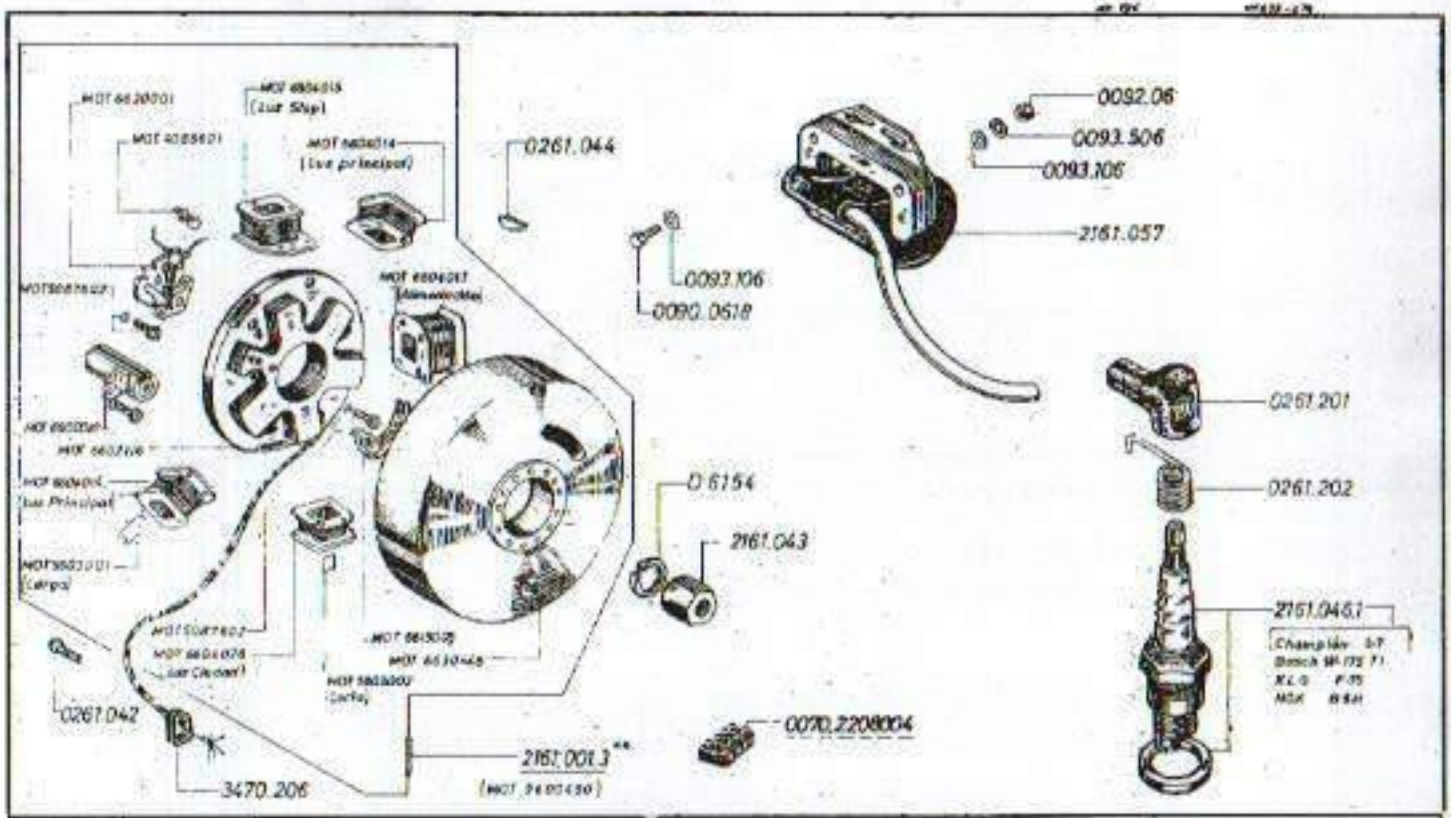

MODIF. N° 7	Montado a partir de la motocicleta n.° Assembled starting from serial number Monté depuis le numéro de série	21M 6600	Modelo COTA 247
32	Util para recambios desde Useful for spare-parts starting from Util pour rechange depuis le	* 21M 6600 ** 21M 0001	GRUPO ENCENDIDO IGNITION GROUP GROUPE ALLUMAGE

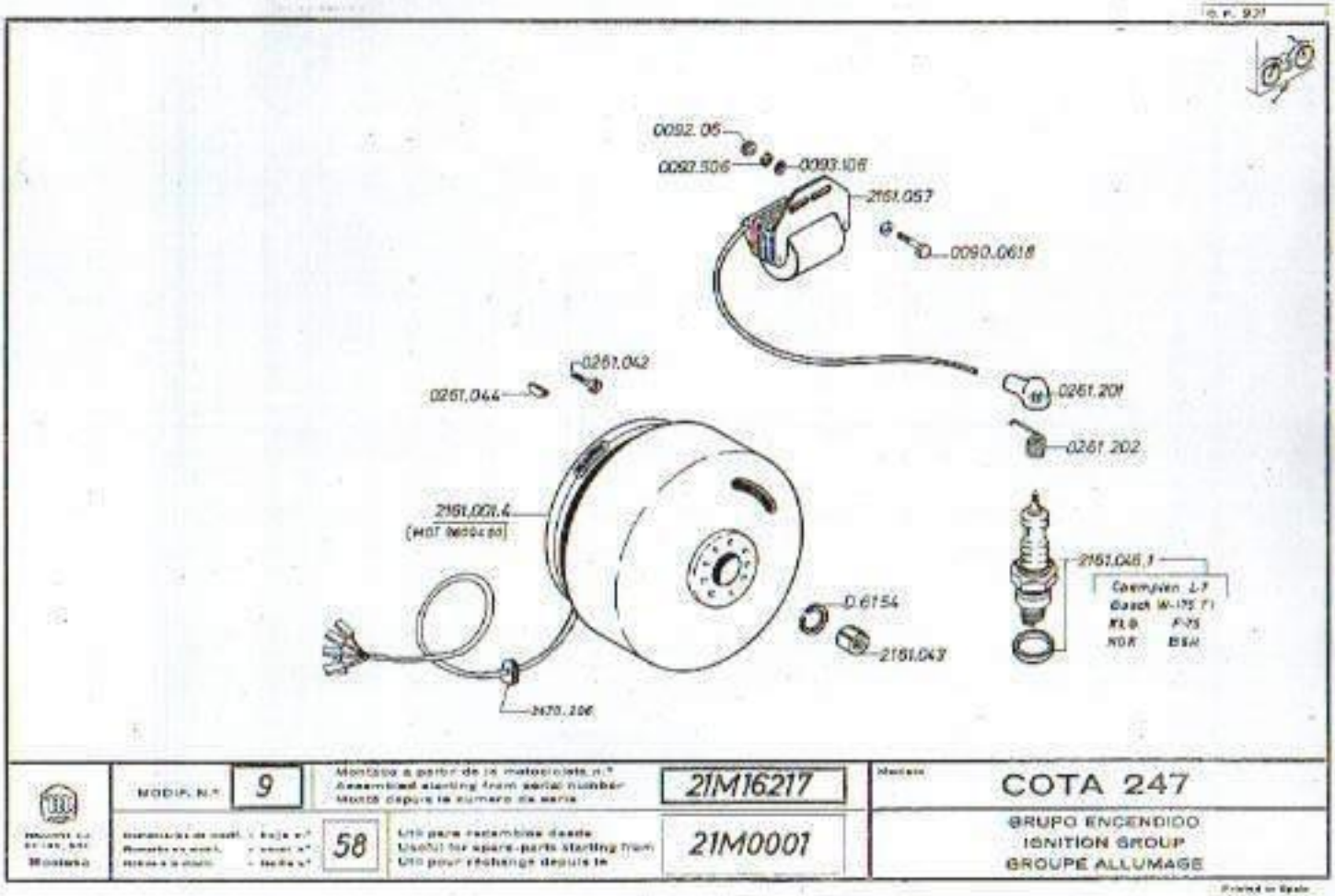
0092.05
0093.506
0093.106
2161.057
0090.0618
0261.042
0261.044
0261.201
0261.202
2161.001.4
2161.046.1
Champion L-7
Bosch W-175 T1
KLG F-75
NGK BSH
0.6154
2161.043
2470.206
MODIF. N.º
9
Montaba a partir de la motocicleta n.º
Assembled starting from serial number
Montá depuis le numero de serie
21M16217
58
Util para recambios desde
Useful for spare-parts starting from
Util pour réchange depuis le
21M0001
Modelo
COTA 247
GRUPO ENCENDIDO
IGNITION GROUP
GROUPE ALLUMAGE
Montesa

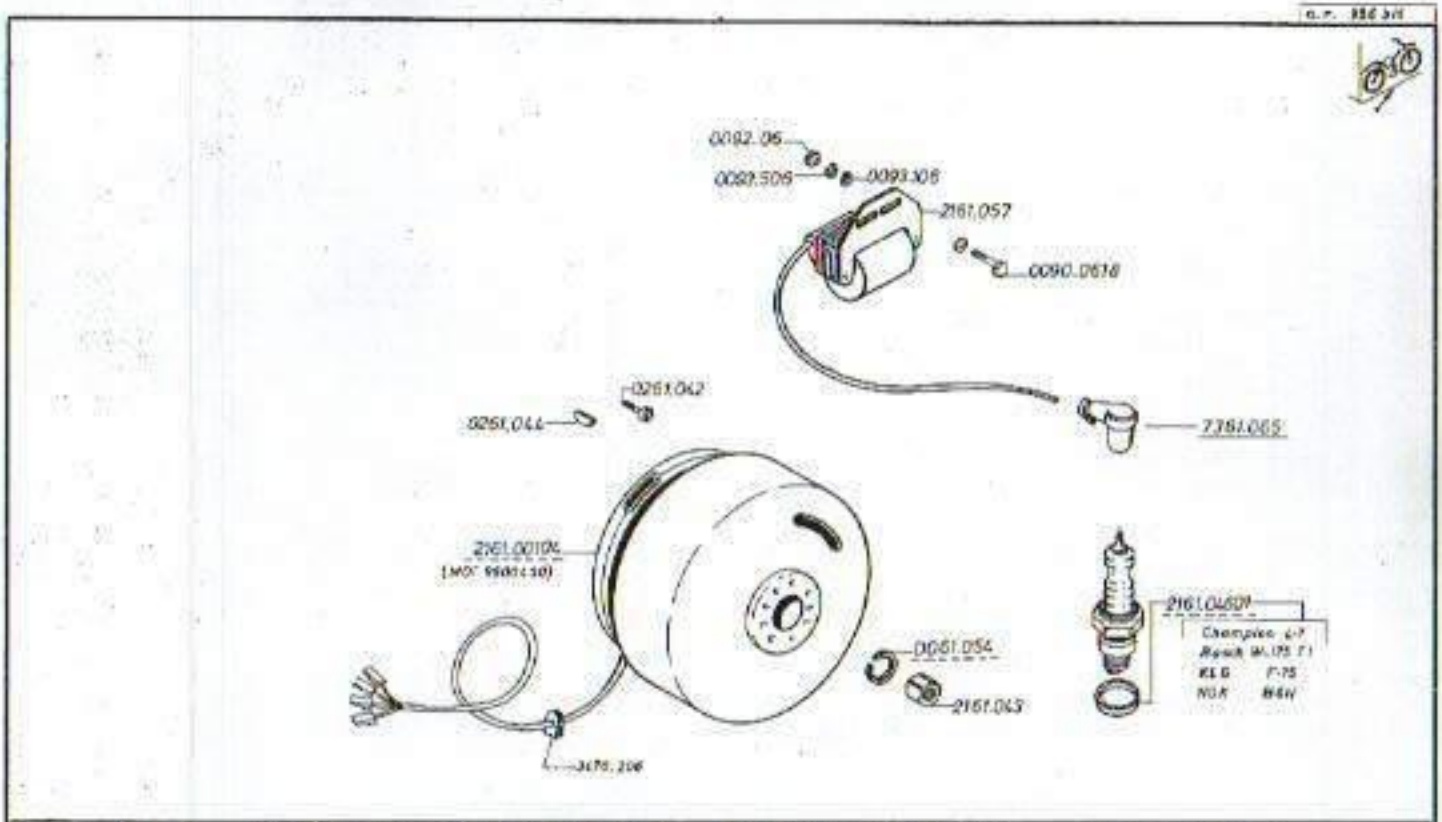

Montesa	MODIF. N.º 10	Montado a partir de la motocicleta n.º Assembled starting from serial number Monté depuis le numéro de série	21M19228	Modelo COTA 247
	67	Util para recambios desde Useful for spare parts starting from Util pour réchange depuis le	21M0001	GRUPO ENCENDIDO IGNITION GROUP GROUPE ALLUMAGE

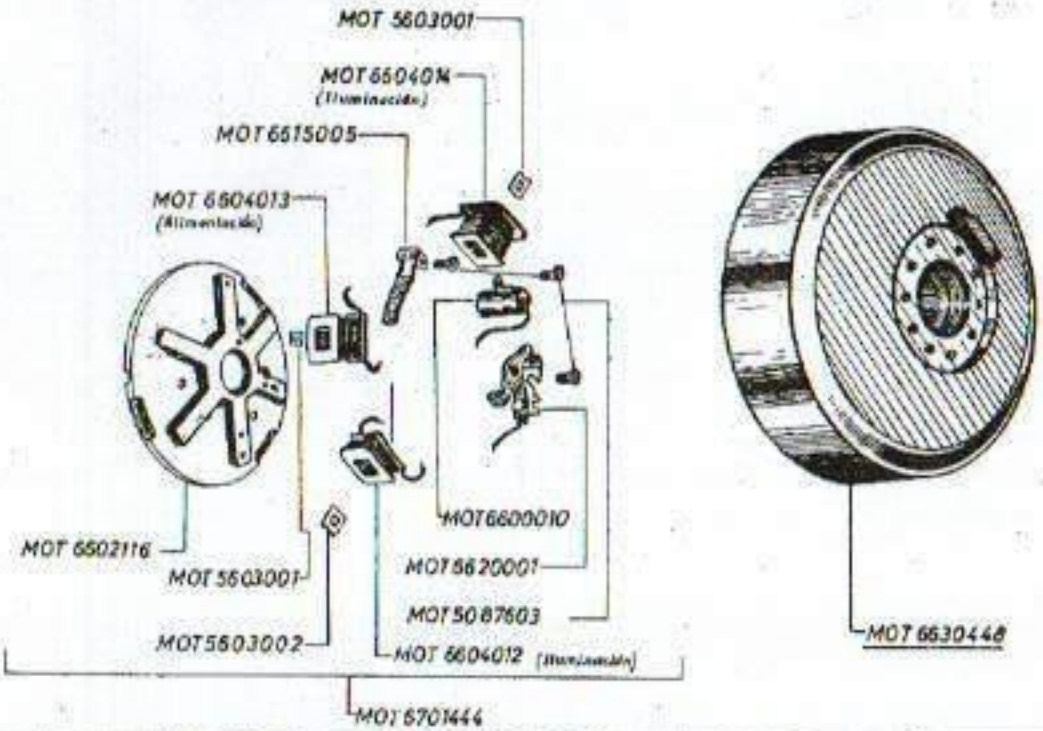

21610012-MOT9600448

MODIF. N.° 2	Montado a partir de la motocicleta n.° Assembled starting from serial number Monté depuis le numéro de serie	21M3000	Modelo	COTA 247
	Usi para recambios desde Useful for spare-parts starting from Usi pour rechange depuis le		Objeto	DESPIECE VOLANTE MAGNETICO EXPLODED FLYWHEEL MAGNETO ECLATE DU VOLANT MAGNETIQUE

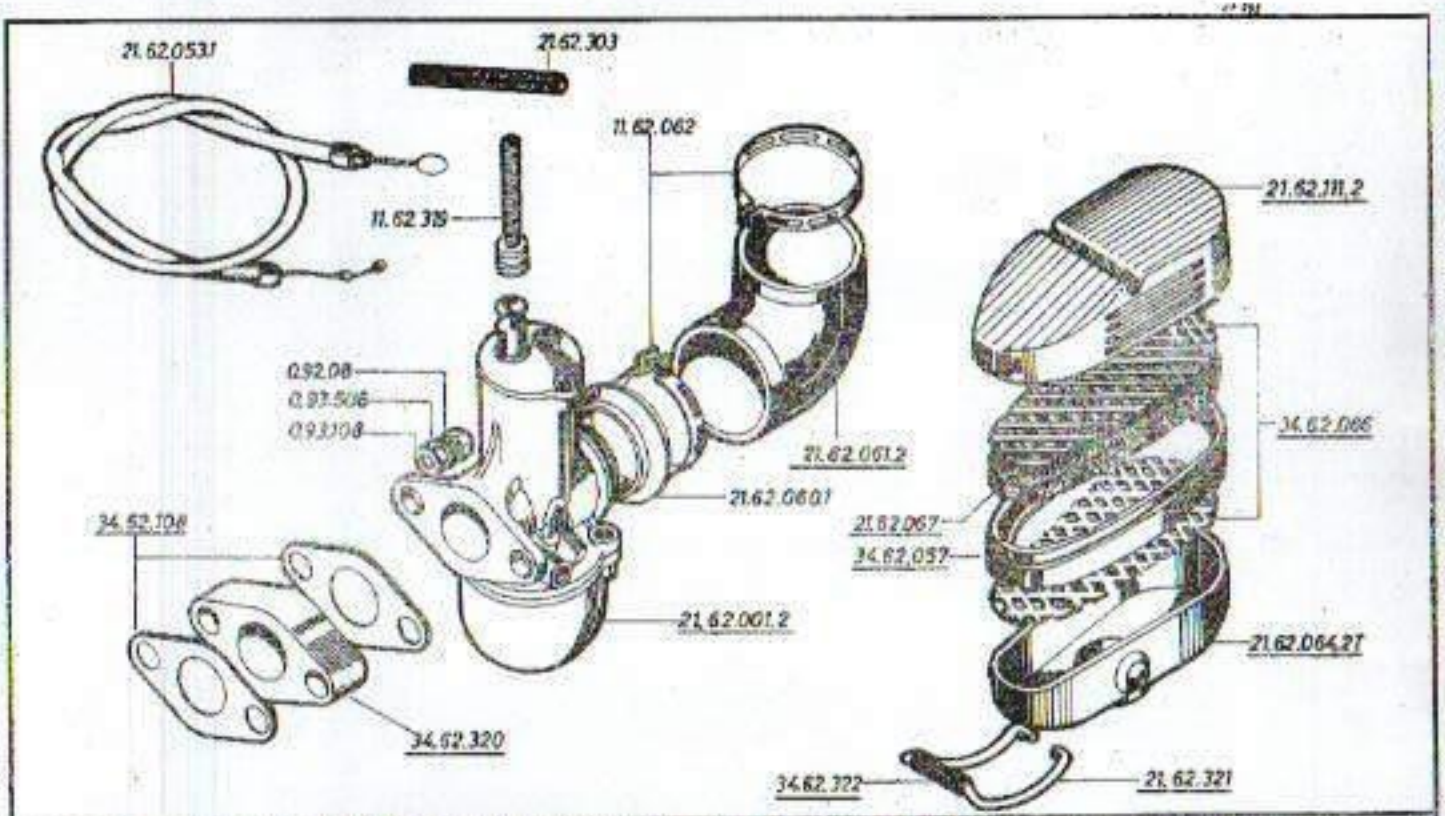

MODIF. Nº 2	Montado a partir de la motocicleta nº Assembled starting from serial number Monté depuis le numéro de série	21M 3000	Modelo	COTA 247
6	Util para recambios desde Useful for spare-parts starting from Utili pour rechange depuis le	21M 3000		GRUPO CARBURACION CARBURETION GROUP GROUPE CARBURATION

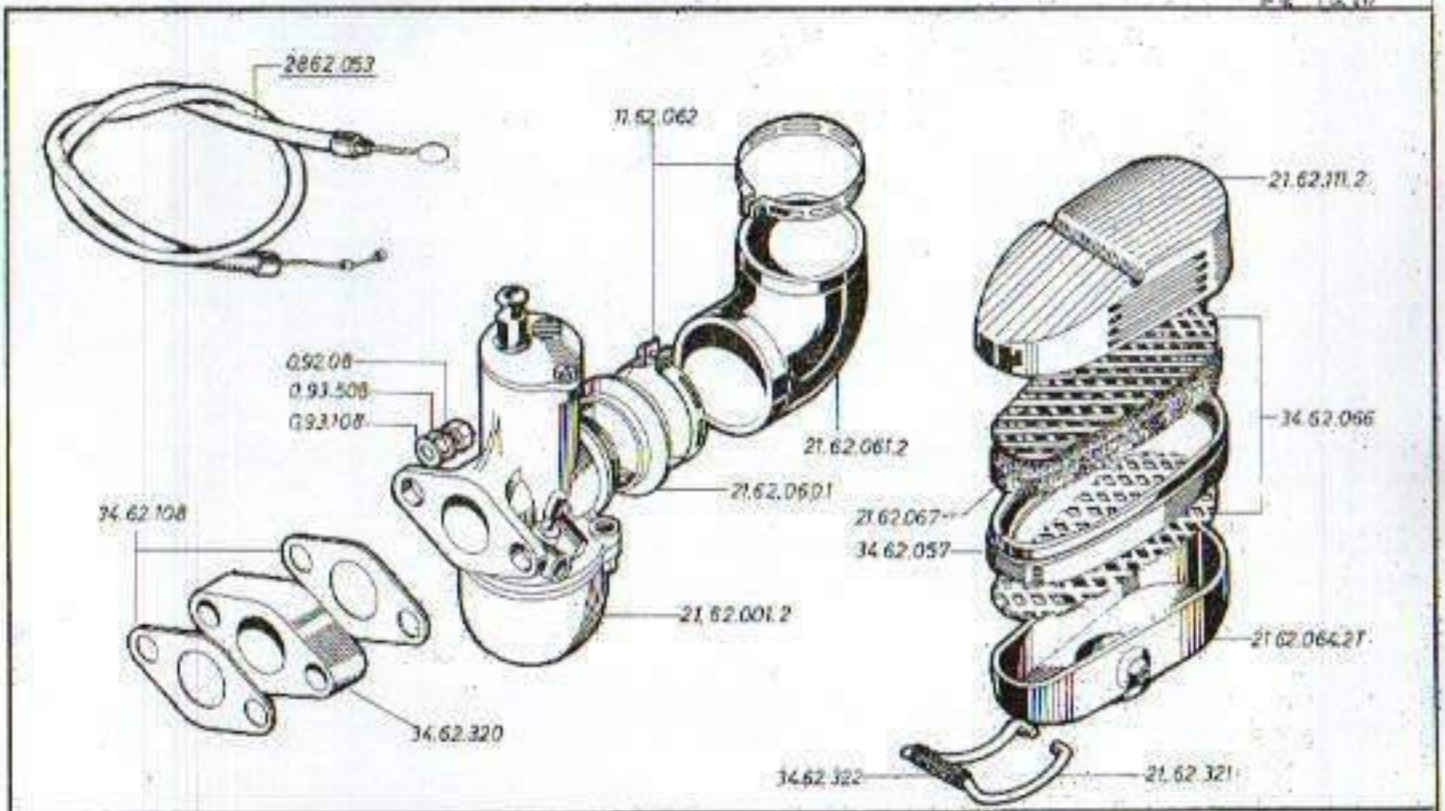

Montesa	MODIF. N.° 3	Montaje a partir de la motocicleta n.° / Assemblée starting from serial number / Monté depuis le numéro de série	21M6600	COTA 247
	31	Util para recambios desde / Useful for spare-parts starting from / Util pour rechange depuis le	21M6600	GRUPO CARBURACION / CARBURETION GROUP / GROUPE CARBURATION

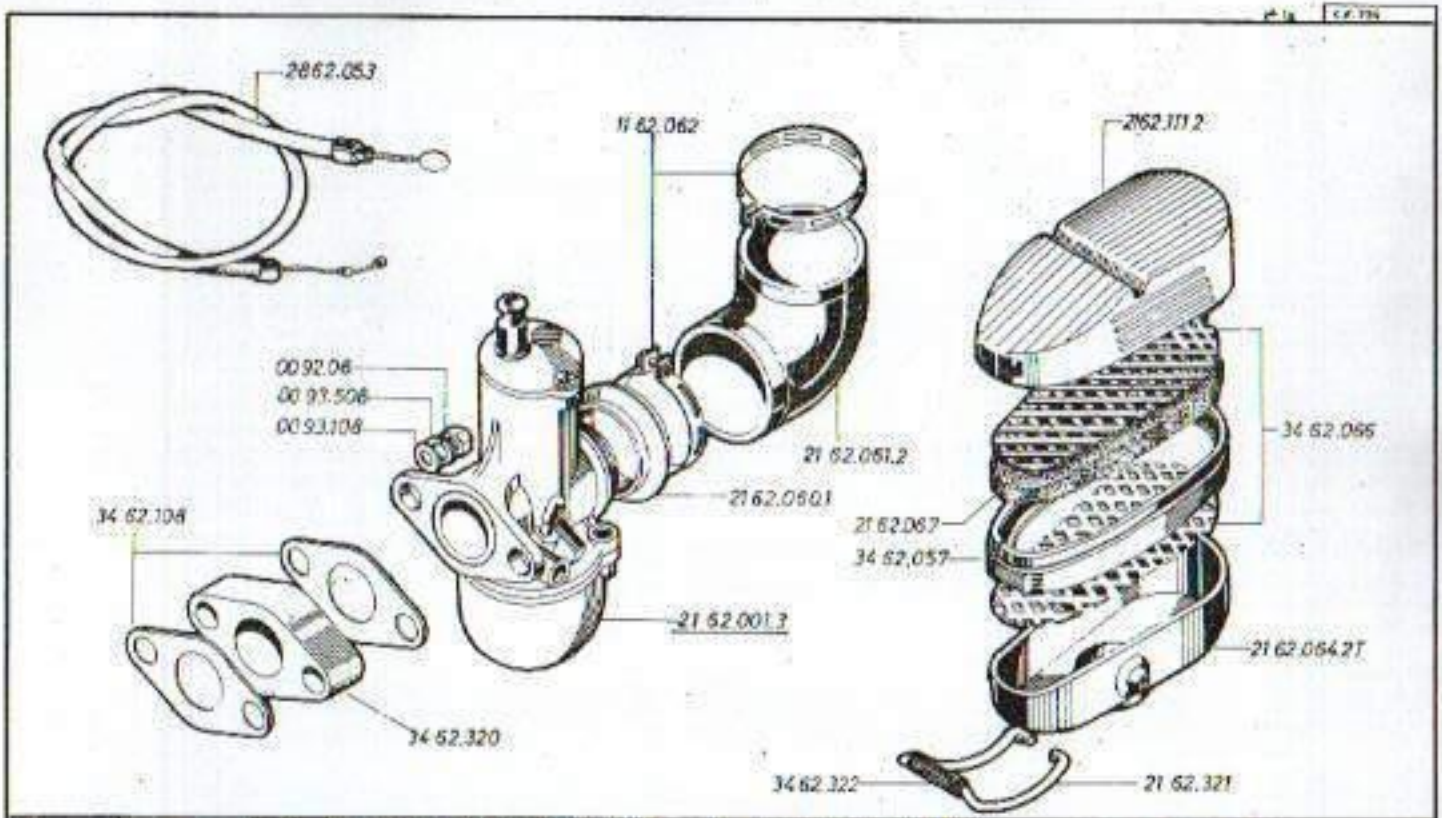

Montesa	MODIF. N.º 4	Montesa a partir de la motocicleta n.º Assemblée starting from serial number Monté depuis le numéro de serie	21M 6700	Modèle COTA 247
	Consistente en modif. n.º / Sheet n.º / Notice à la modif. n.º 34	Util para recambios desde Useful for spare-parts starting from Util pour rechange depuis le	21M6700	GRUPO CARBURACION CARBURETION GROUP GROUPE CARBURATION

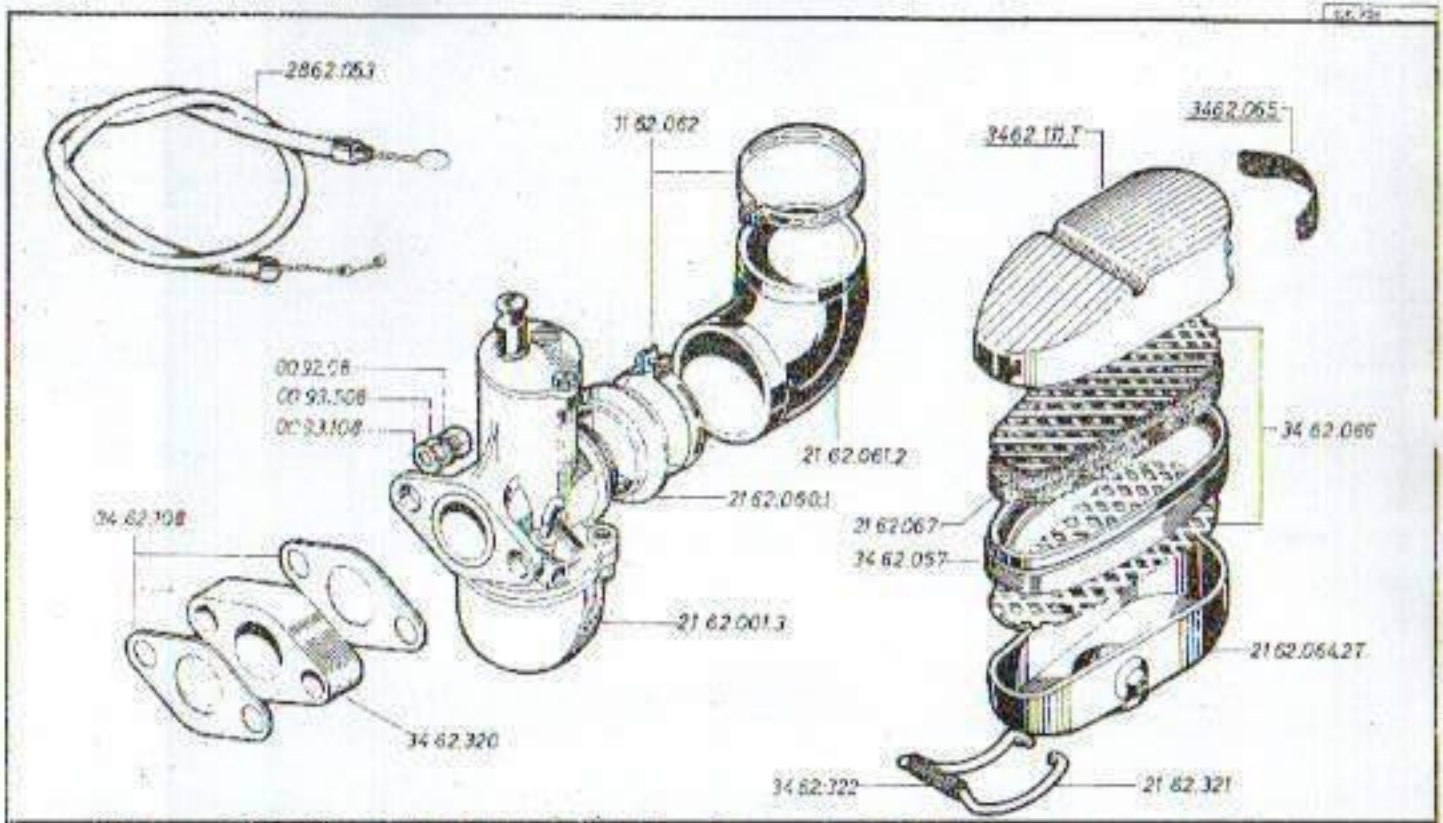

GRUPO N.° 5	Montado a partir de la motocicleta n.° Assembled starting from serial number Monté depuis le numéro de série	21M 8100	Modelo	COTA 247
Variante	39	Usi para recambios desde Used for spare parts starting from Usi pour rechange depuis le	21M 3000	GRUPO CARBURACION CARBURETION GROUP GROUPE CARBURATION

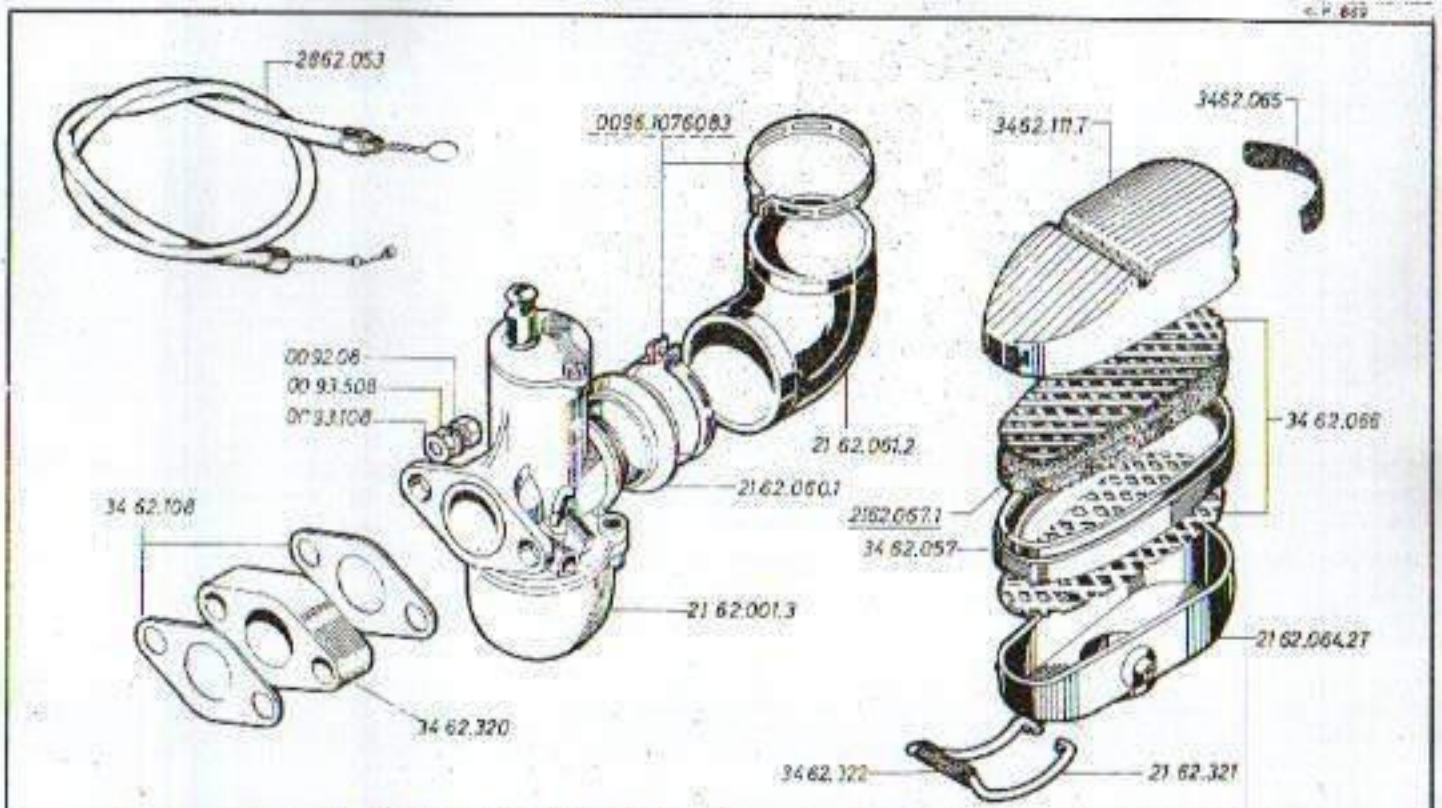

Montesa	MODIF. N.° 6	Montado a partir de la motocicleta n.° / Assembled starting from serial number / Monté depuis le numéro de série	21M12115	COTA 247
	49	Util para recambios desde / Useful for spare-parts starting from / Util pour rechange depuis le	21M3000	GRUPO CARBURACION / CARBURETION GROUP / GROUPE CARBURATION

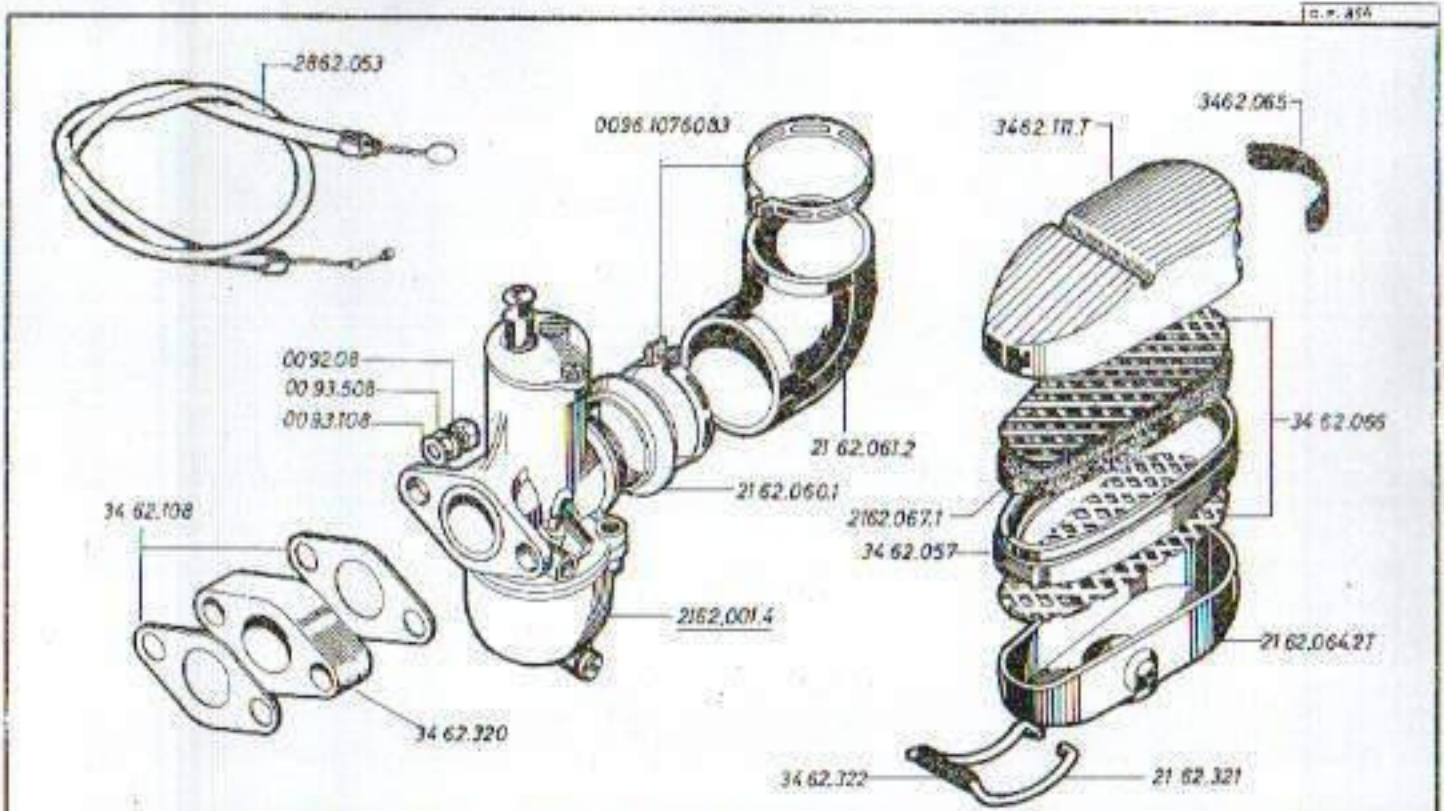

MOGIR. N.°	7	Montado a partir de la motocicleta n.° / Assembled starting from serial number / Monté depuis le numéro de serie	21M13291	Modelo: COTA 247
Cambiarlos de mogir. / Remarks on mogir. / Notes à la mogir.	54	Utilizar para recambios desde / Use further spare parts starting from / Utilisé pour rechange depuis le	21M6700	GRUPO CARBURACION / CARBURETION GROUP / GROUPE CARBURATION

Montesa

Printed in Spain

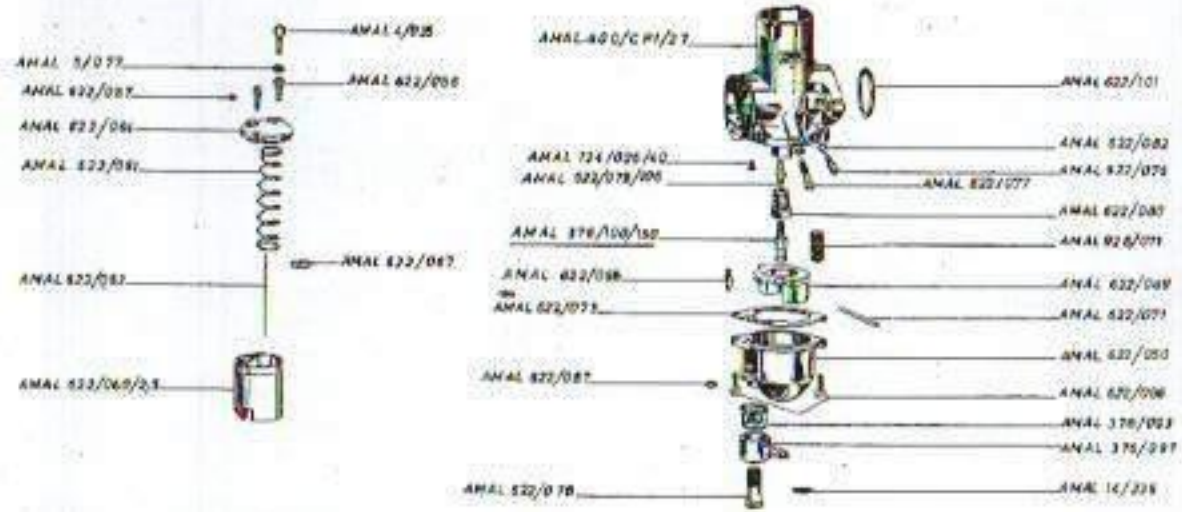

21.62.001.2 - AMAL 622/111

MODIF. N.°	1	Montado a partir de la motocicleta n.° / Assembled starting from serial number / Monté depuis le numero de serie	21M 3000	Modelo: COTA 247
Comentarios de modif. - Mejor n.° / Reparto en modif. - Ahorrar n.° / Notas a la modif. - Tarifa n.°	6	Util para recambios desde / Useful for spare-parts starting from / Utilisé pour rechange depuis le	21M 3000	DESPIECE DEL CARBURADOR / EXPLODED CARBURETTOR / ECLATE DU CARBURATEUR

Montesa

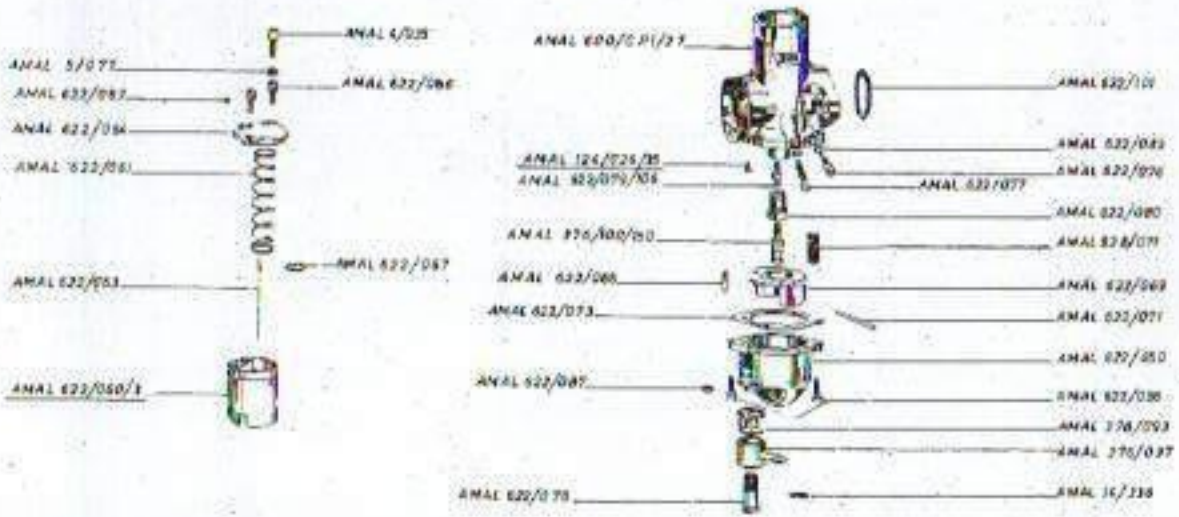

21.62.001.3 AMAL

Montesa	MODIF. N.° 2	Montesa a partir de la motocicleta n.° / Assembled starting from serial number / Monté depuis le numéro de série	21M6700	COTA 247
	Comentarios de modif. / Remarks on model / Notes à la réalité — Hasta n.° / Hasta n.° / Hasta n.° 34	Util para recambios desde / Useful for spare-parts starting from / Util pour rechange depuis le	21M6700	DESPIECE DEL CARBURADOR / EXPLODED CARBURETTOR / ECLATE DU CARBURATEUR

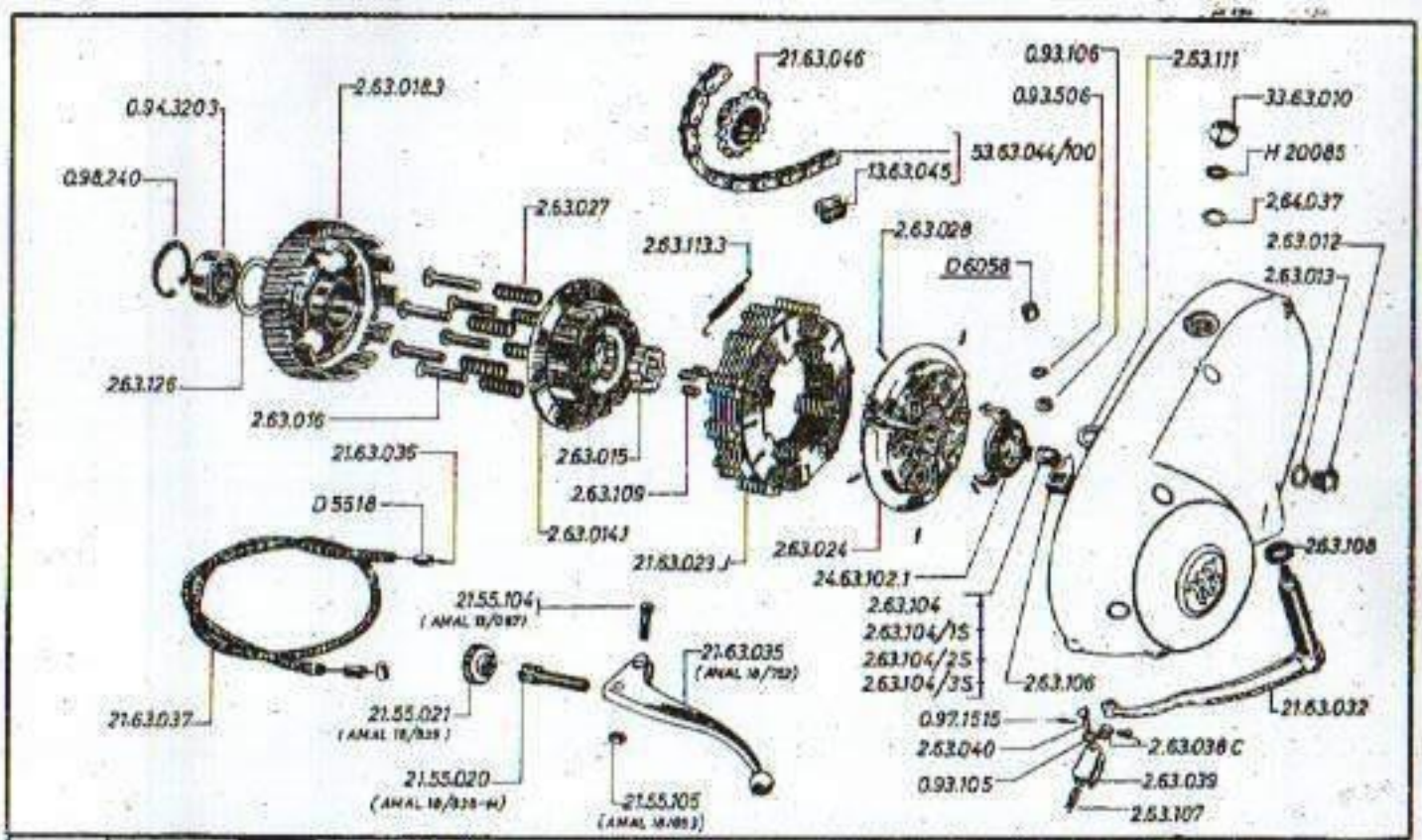

MODIF. N.°	6	Montado a partir de la motocicleta n.° / Assembled starting from serial number / Monté depuis le numéro de serie	21M 3085	Module COTA 247
	11	Util para recambios desde / Useful for spare-parts starting from / Util pour réchange depuis le	21M 0001	GRUPO EMBRAGUE Y TRANSMISIONES / CLUTCH AND PRIMARY DRIVE GROUP / GROUPE EMBRAYAGE ET TRANSMISSION PRIMAIRE

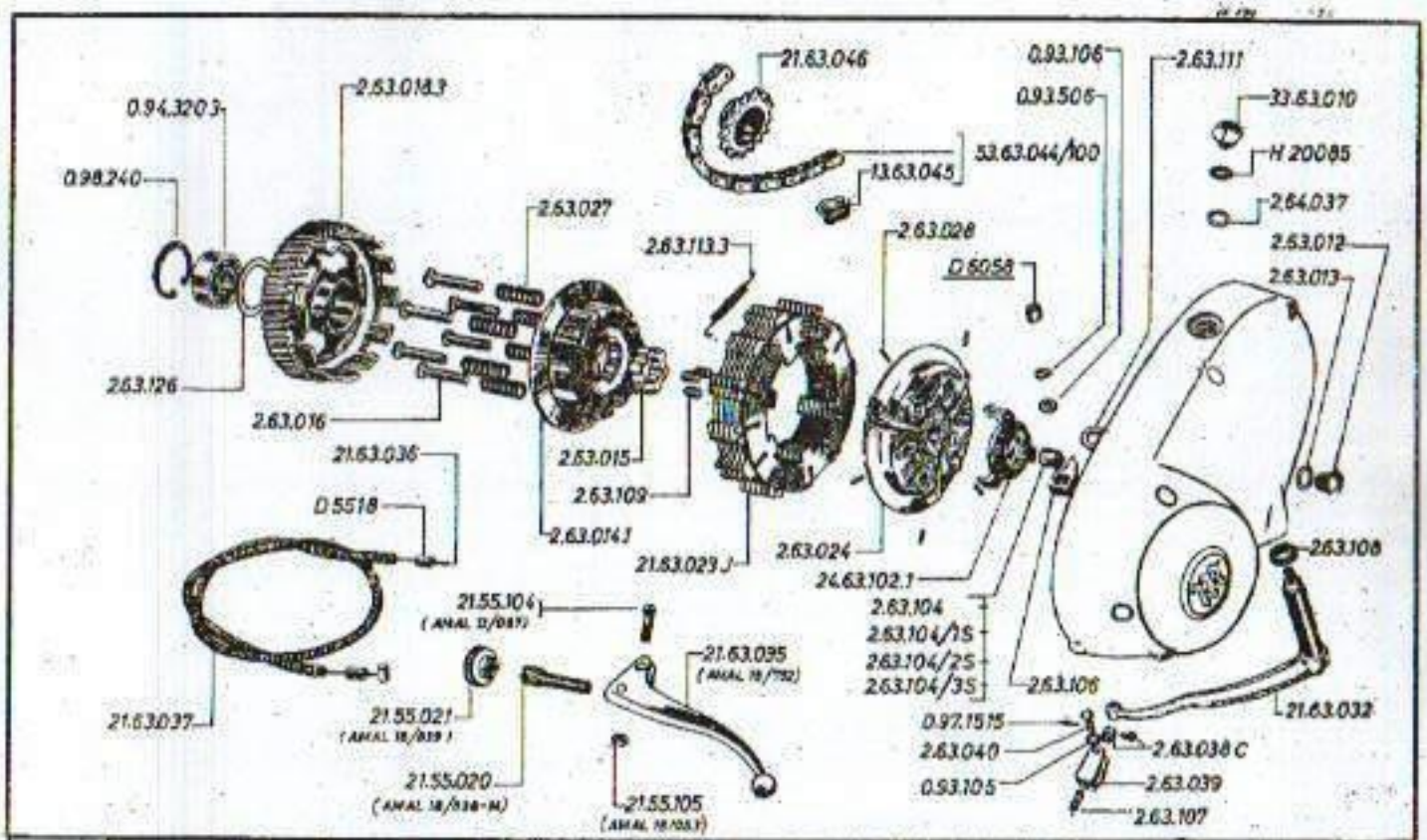

MODIF. N.º 6	Montado a partir de la motocicleta n.º / Assembled starting from serial number / Monté depuis le numéro de série	21M 3085	Modelo	COTA 247
11	Útil para recambios desde / Useful for spare-parts starting from / Utile pour rechange depuis le	21M 0001	GRUPO EMBRAGUE Y TRANSMISIONES / CLUTCH AND PRIMARY DRIVE GROUP / GROUPE EMBRAYAGE ET TRANSMISSION PRIMAIRE	

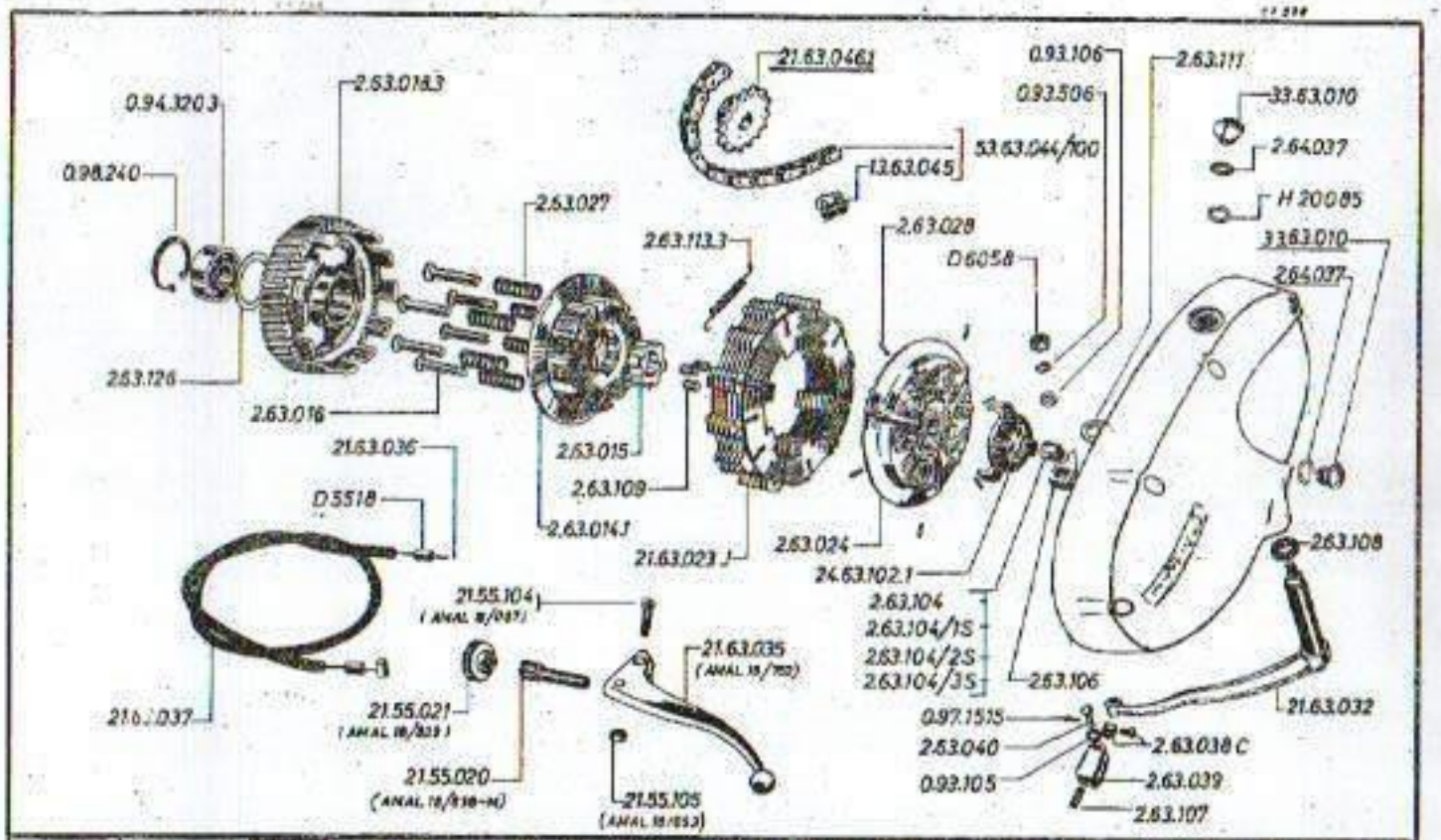

MODIF. N.°	7	Montado a partir de la motocicleta n.° Assembled starting from serial number Monté depuis le numéro de serie	21M3750	Modelo COTA 247
	13	Util para recambios desde Useful for spare-parts starting from Utile pour rechange depuis le	21M3750	GRUPO EMBRAGUE Y TRANSMISIONES CLUTCH AND PRIMARY DRIVE GROUP GROUPE EMBRAYAGE ET TRANSMISSION PRIMAIRE

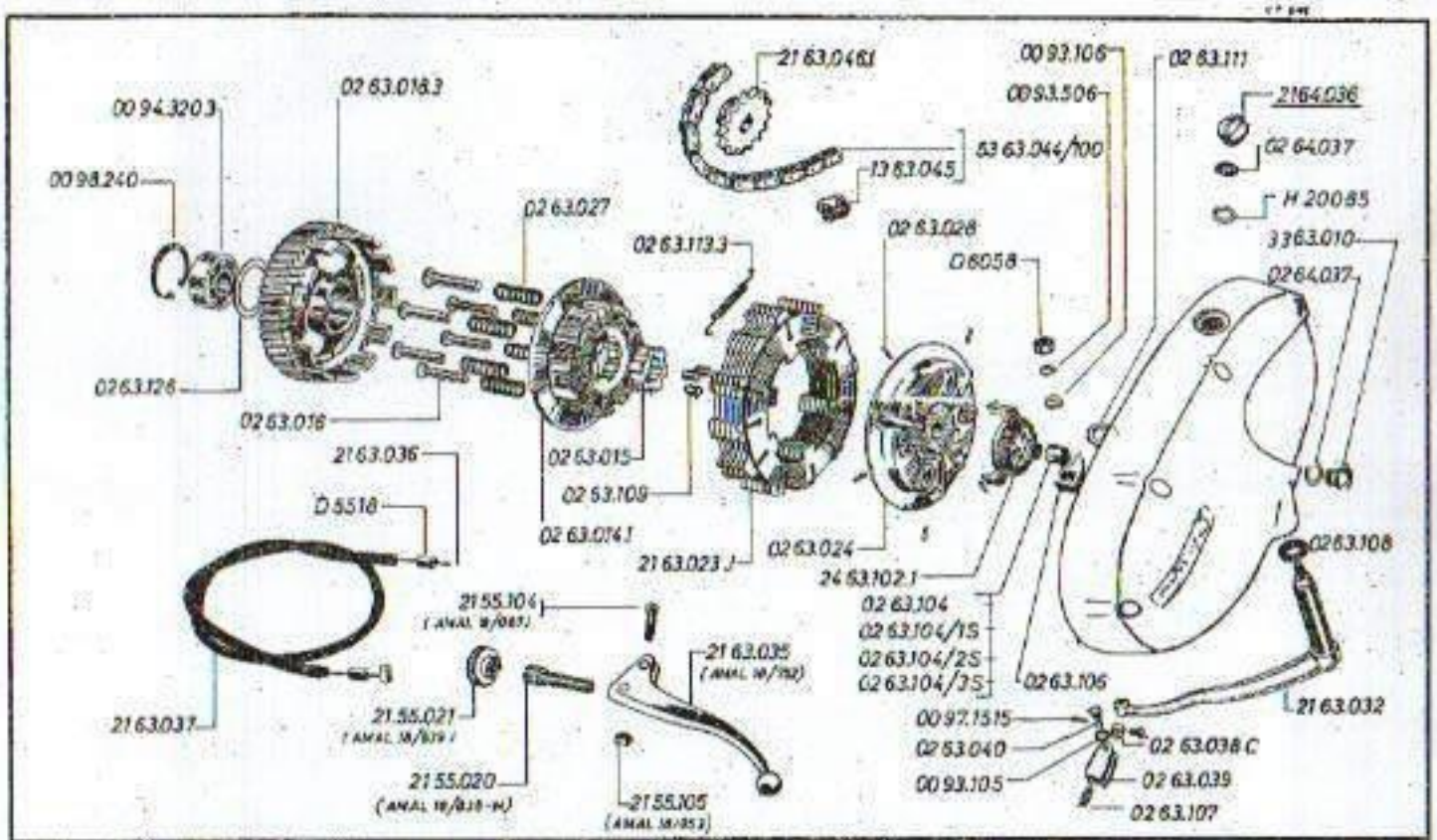

Montesa	MODIF. N.º 8	Montado a partir de la motocicleta nº / Assembled starting from serial number / Monté depuis le numéro de série	21M 5268	COTA 247
		Util para recambios desde / Useful for spare parts starting from / Utile pour rechange depuis le	21M 0001	GRUPO EMBRAGUE Y TRANSMISIONES / CLUTCH AND PRIMARY DRIVE GROUP / GROUPE EMBRAYAGE ET TRANSMISSION PRIMAIRE

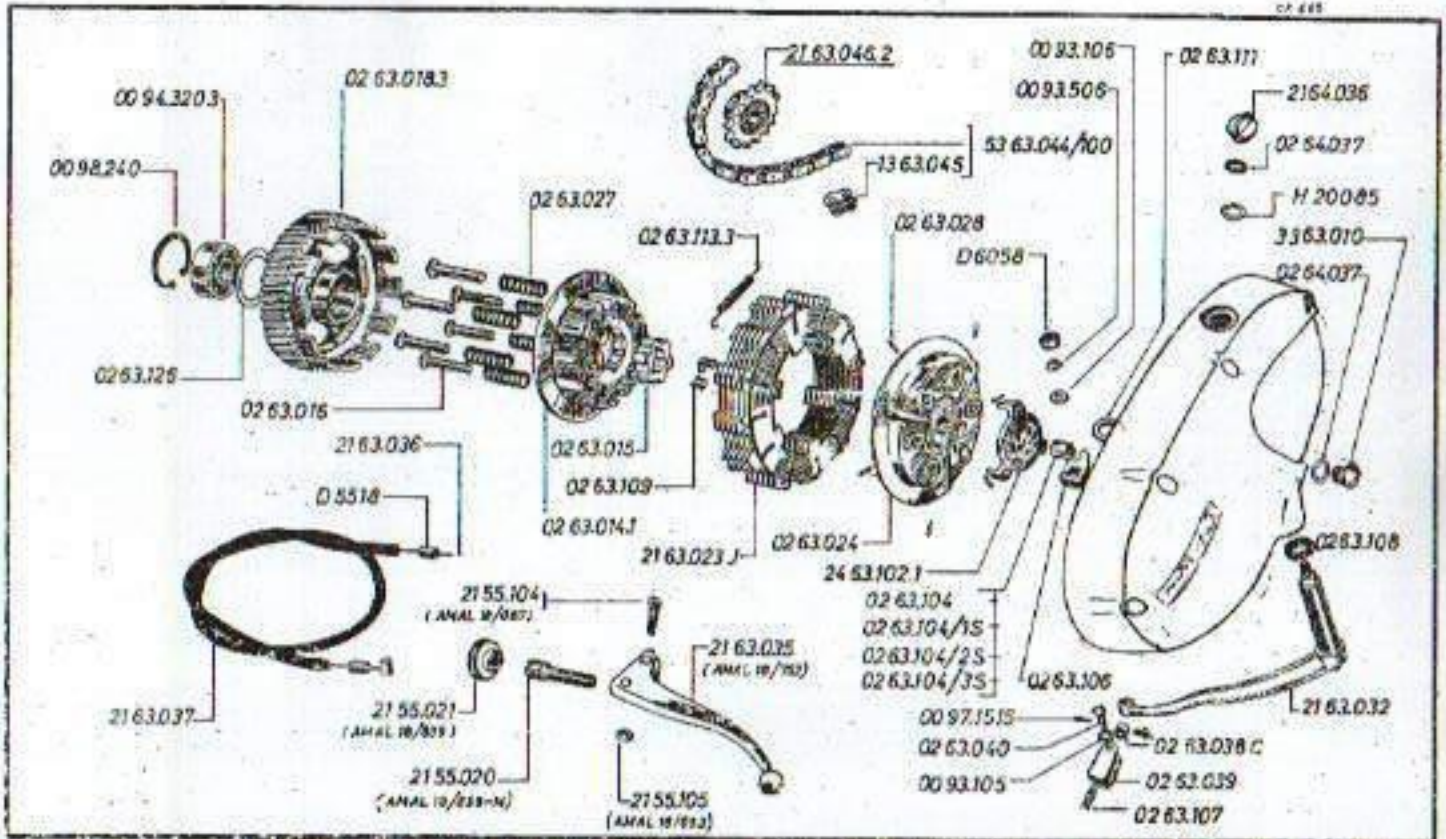

MODIF. N.º 9	Montado a partir de la motocicleta n.º Assemblies starting from serial number Monté depuis le numéro de serie	21M 5394	Modelo	COTA 247
23	Util para recambios desde Useful for spare-parts starting from Util pour rechange depuis le	21M 3750	GRUPO EMBRAGUE Y TRANSMISIONES CLUTCH AND PRIMARY DRIVE GROUP GROUPE EMBRAYAGE ET TRANSMISSION PRIMAIRES	

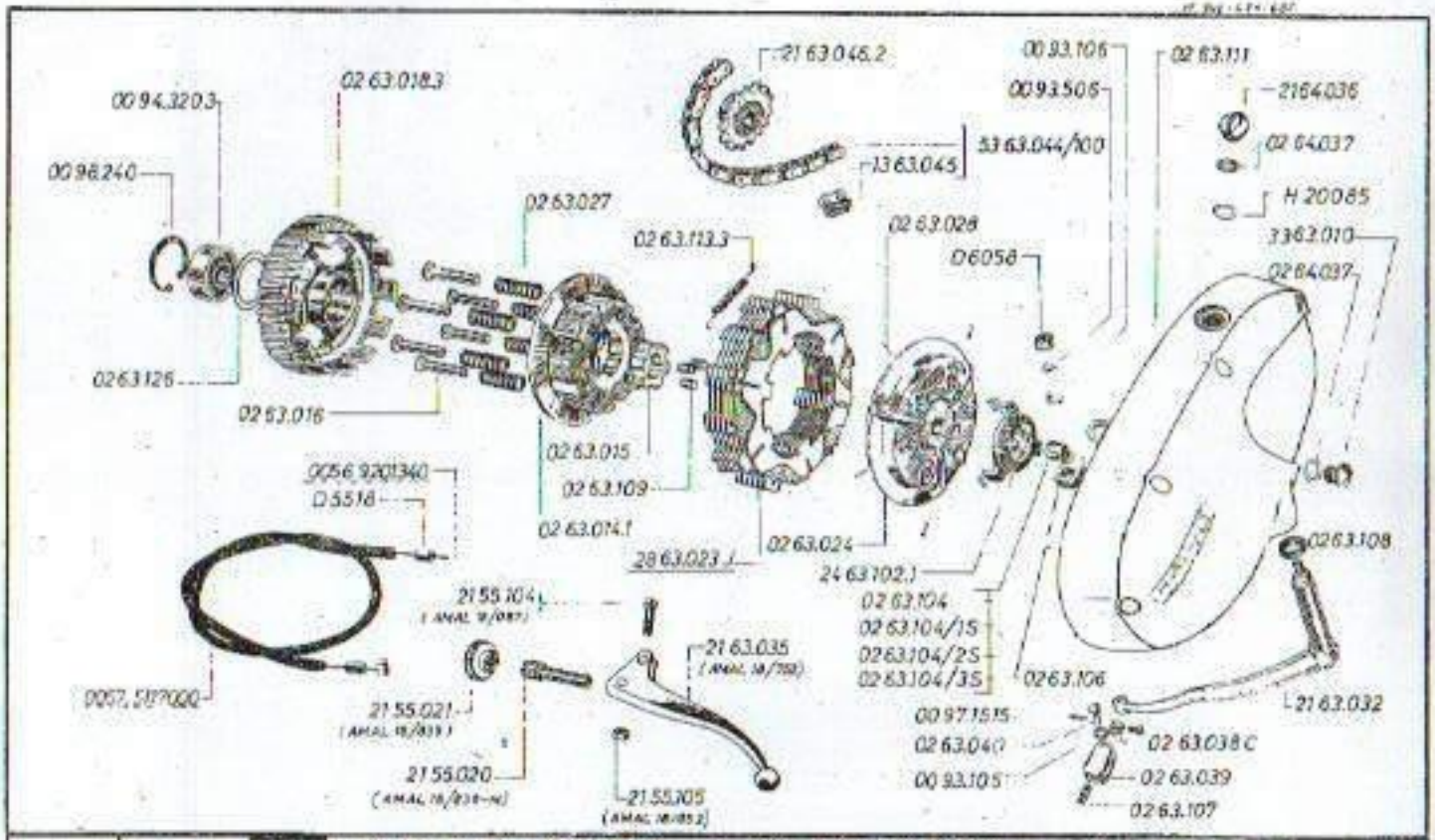

Motoras	MODIF. Nº 10	Montaxe a partir da motocicleta nº / Assembled starting from serial number / Monté depuis le numéro de cadre	21M 6600	COTA 247
	33	Útil para recambios desde / Useful for spare parts starting from / Utilisé pour rechange depuis le	21M 0001	GRUPO EMBRAGUE Y TRANSMISIONES CLUTCH AND PRIMARY DRIVE GROUP GROUPE EMBRAYAGE ET TRANSMISSION PRIMAIRE

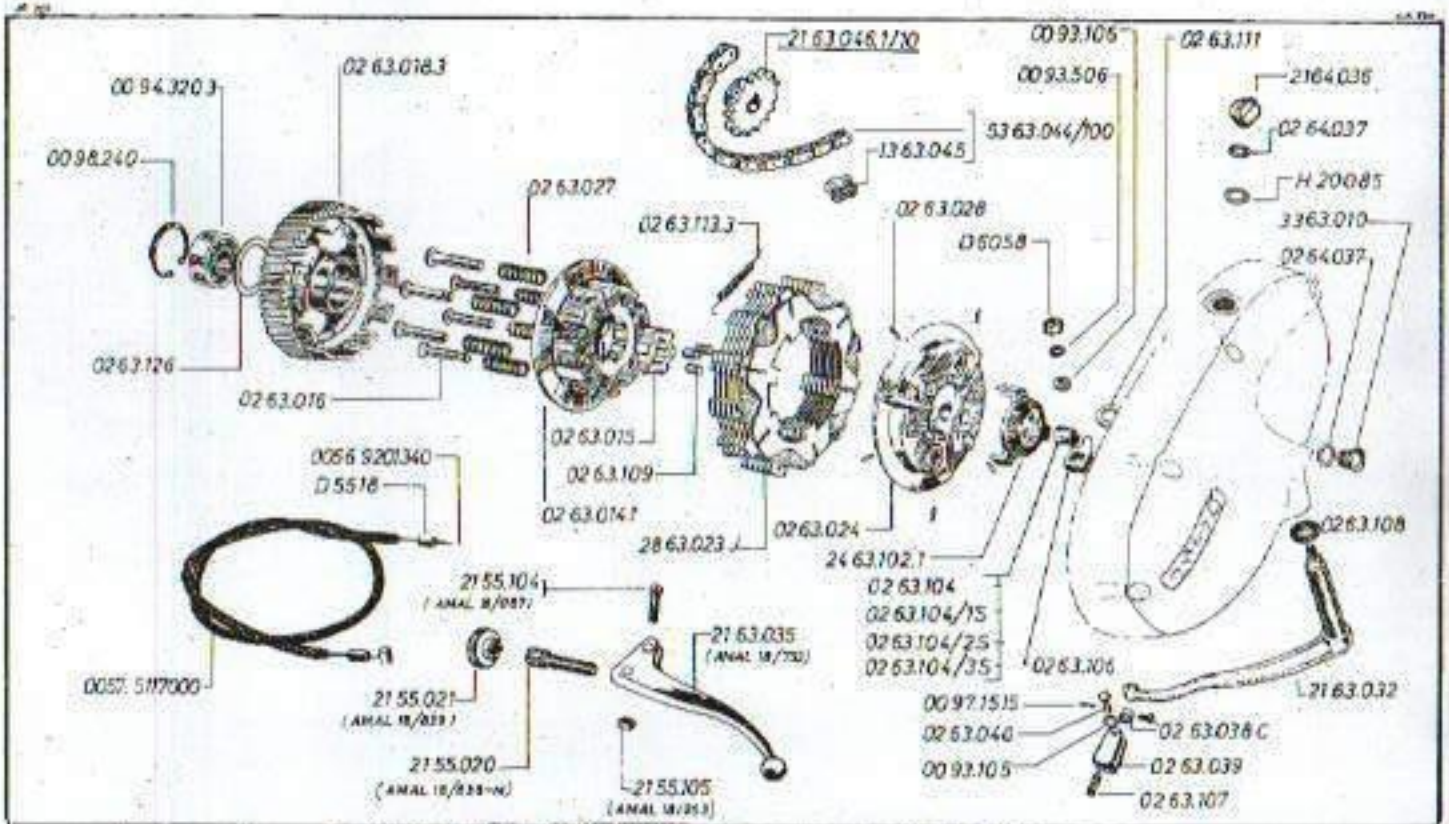

MODIF. N.º 11	Montado a partir de la motocicleta n.º / Assembled starting from serial number / Monté depuis le numéro de serie	21M6700	Modelo	COTA 247
34	Util para recambios desde / Useful for spare-parts starting from / Util pour rechange depuis le	21M6700		GRUPO EMBRAGUE Y TRANSMISIONES / CLUTCH AND PRIMARY DRIVE GROUP / GROUPE EMBRAYAGE ET TRANSMISSION PRIMAIRE

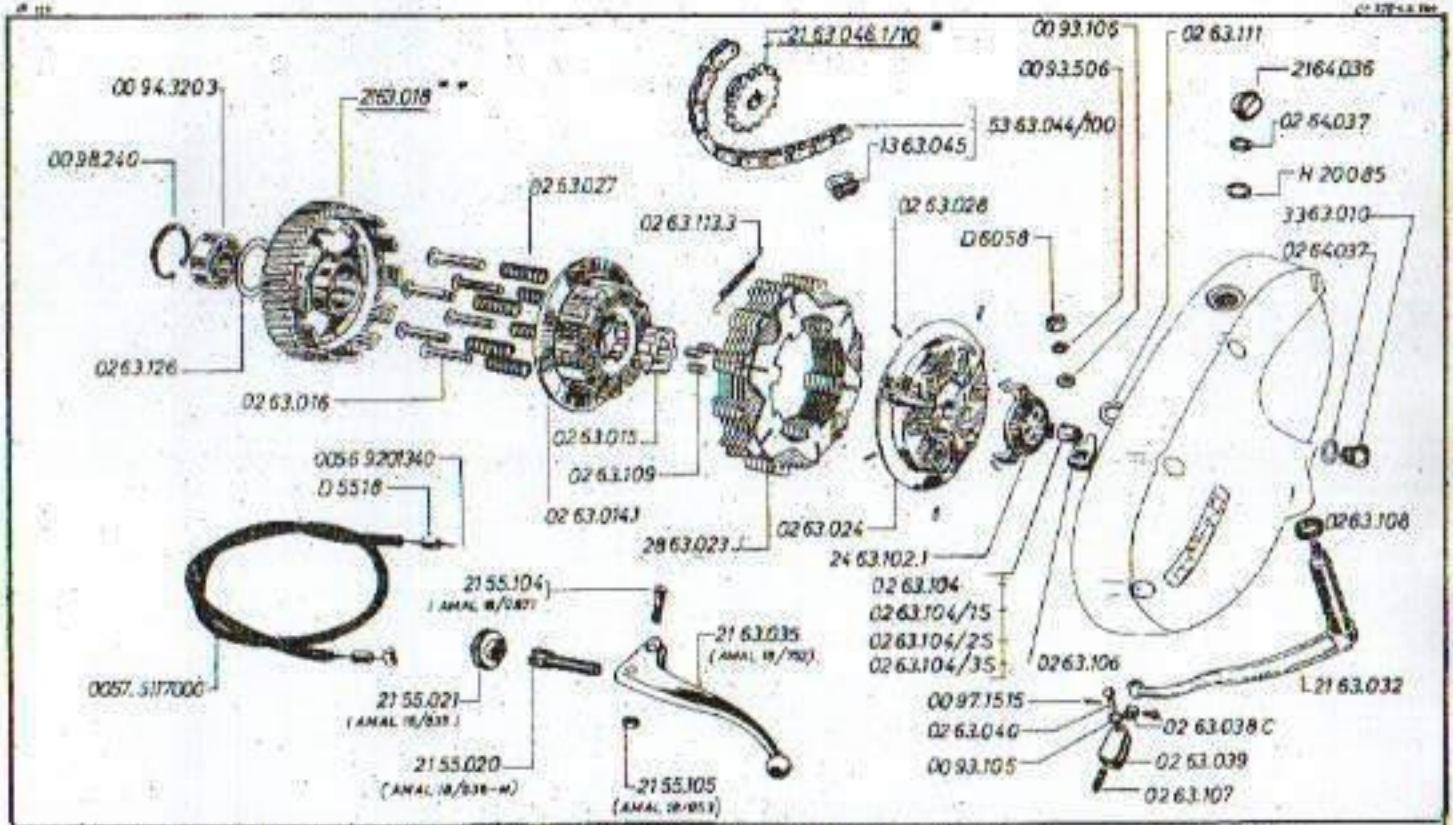

MODIF. N.°	12	Montado a partir de la motocicleta n.° / Assembled starting from serial number / Monté depuis le numéro de série	21M 6600 * * / 21M 6700 *	Modelo: COTA 247
Montesa	34 / 35	Util para recambios desde / Useful for spare-parts starting from / Util pour rechange depuis le	21M 6700 * / 21M 0001 * *	GRUPO EMBRAGUE Y TRANSMISIONES / CLUTCH AND PRIMARY DRIVE GROUP / GROUPE EMBRAYAGE ET TRANSMISSION PRIMAIRE

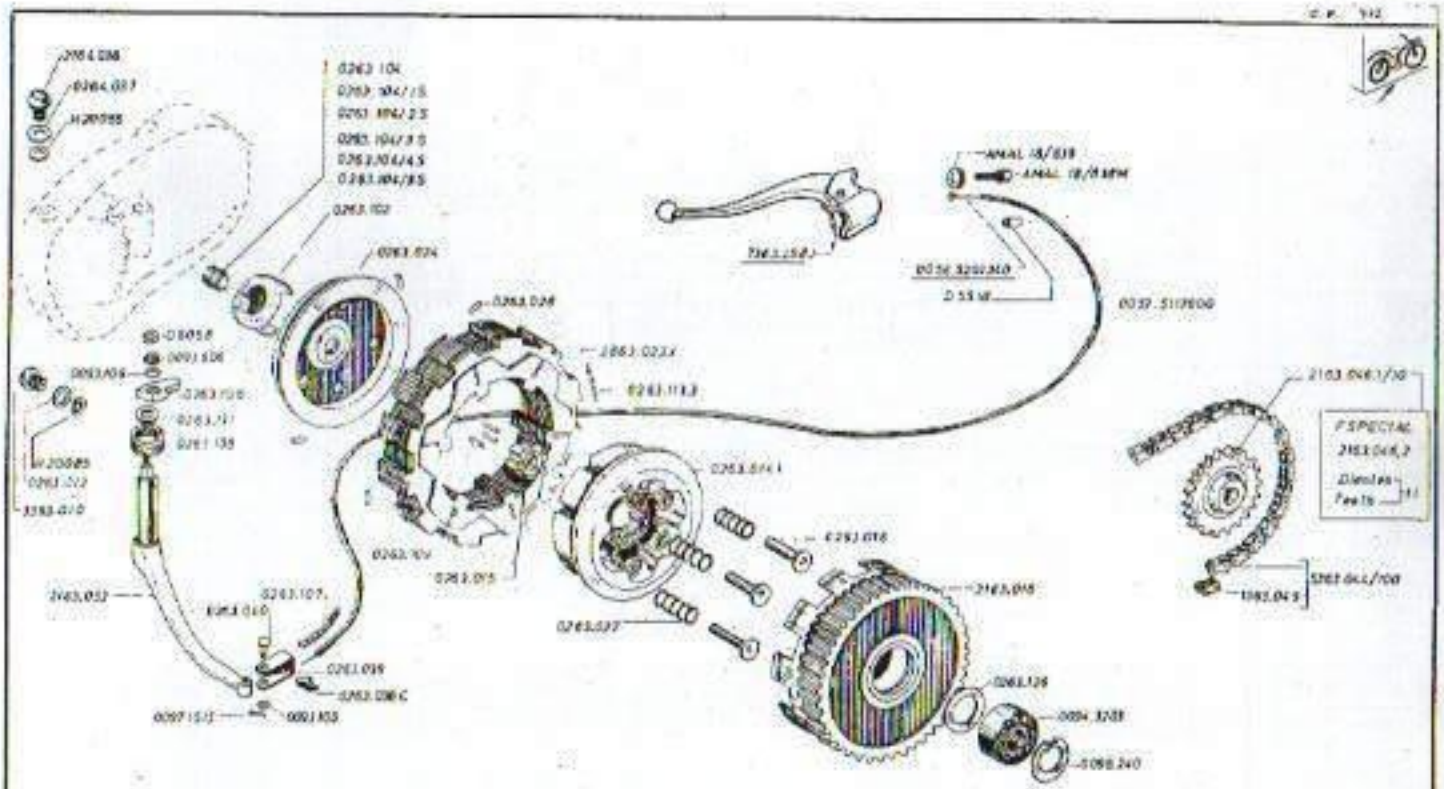

MODIF. N.° 13	Montaje a partir de la motocicleta n.° / Assembled starting from serial number / Monté depuis le numéro de série	21M11001	Modelo	COTA 247
43	Uso para recambios desde / Useful for spare parts starting from / Usé pour rechange depuis le	21M11001	GRUPO EMBRAGUE Y TRANSMISIONES CLUTCH AND PRIMARY DRIVE GROUP GROUPE EMBRAYAGE ET TRANSMISSION PRIMAIRE	

Montesa

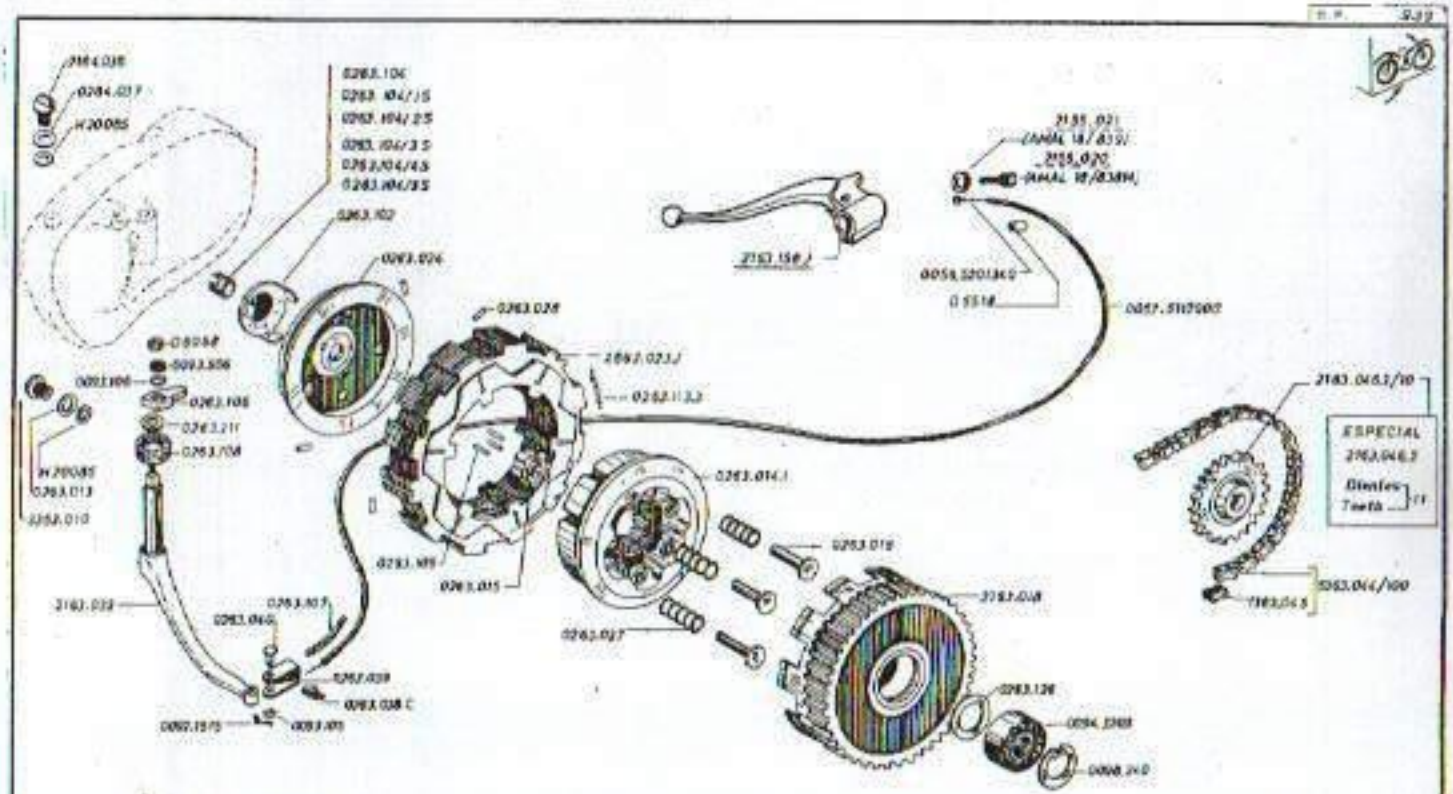

MODIF. N.º 14	Montado a partir de la motocicleta nº. Assembled starting from serial number Monté depuis le numéro de serie	21M16918	Modelo	COTA 247	
60	Util para cambios desde Useful for spare parts starting from Outil pour rechange depuis le	21M11001	GRUPO EMBRAGUE Y TRANSMISIONES CLUTCH AND PRIMARY DRIVE GROUP GROUPE EMBRAYAGE ET TRANSMISSION PRIMAIRE		

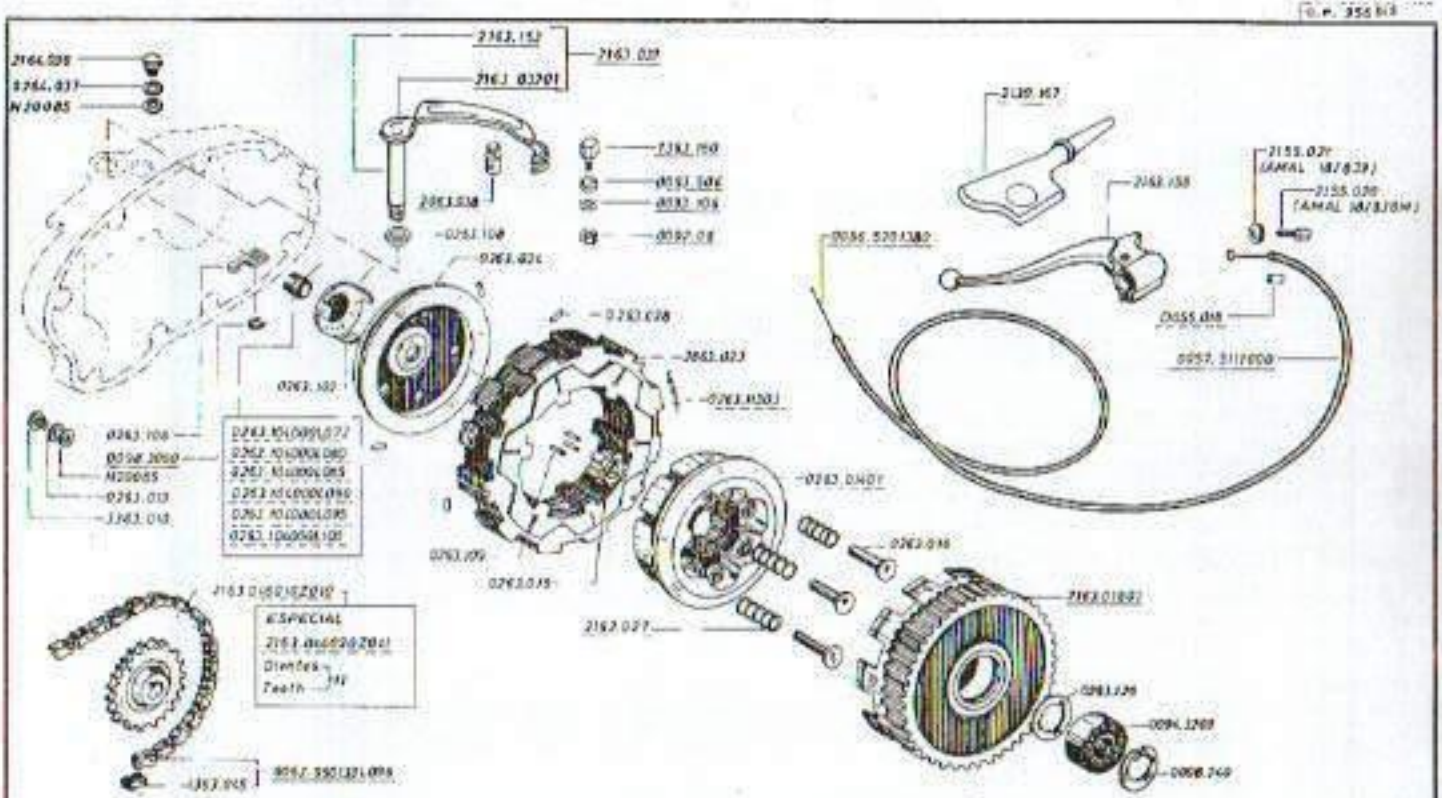

Montesa	MODIF. Nº 15	Montado a partir de la motocicleta nº / Assembled starting from serial number / Monté depuis le numéro de série 21M19228	Modelo COTA 247	
	64	Útil para recambio desde / Useful for spare parts starting from / Utile pour rechange depuis le 21M19228	GRUPO EMBRAGUE Y TRANSMISIONES CLUTCH AND PRIMARY DRIVE GROUP GROUPE EMBRAYAGE ET TRANSMISSION PRIMAIRE	

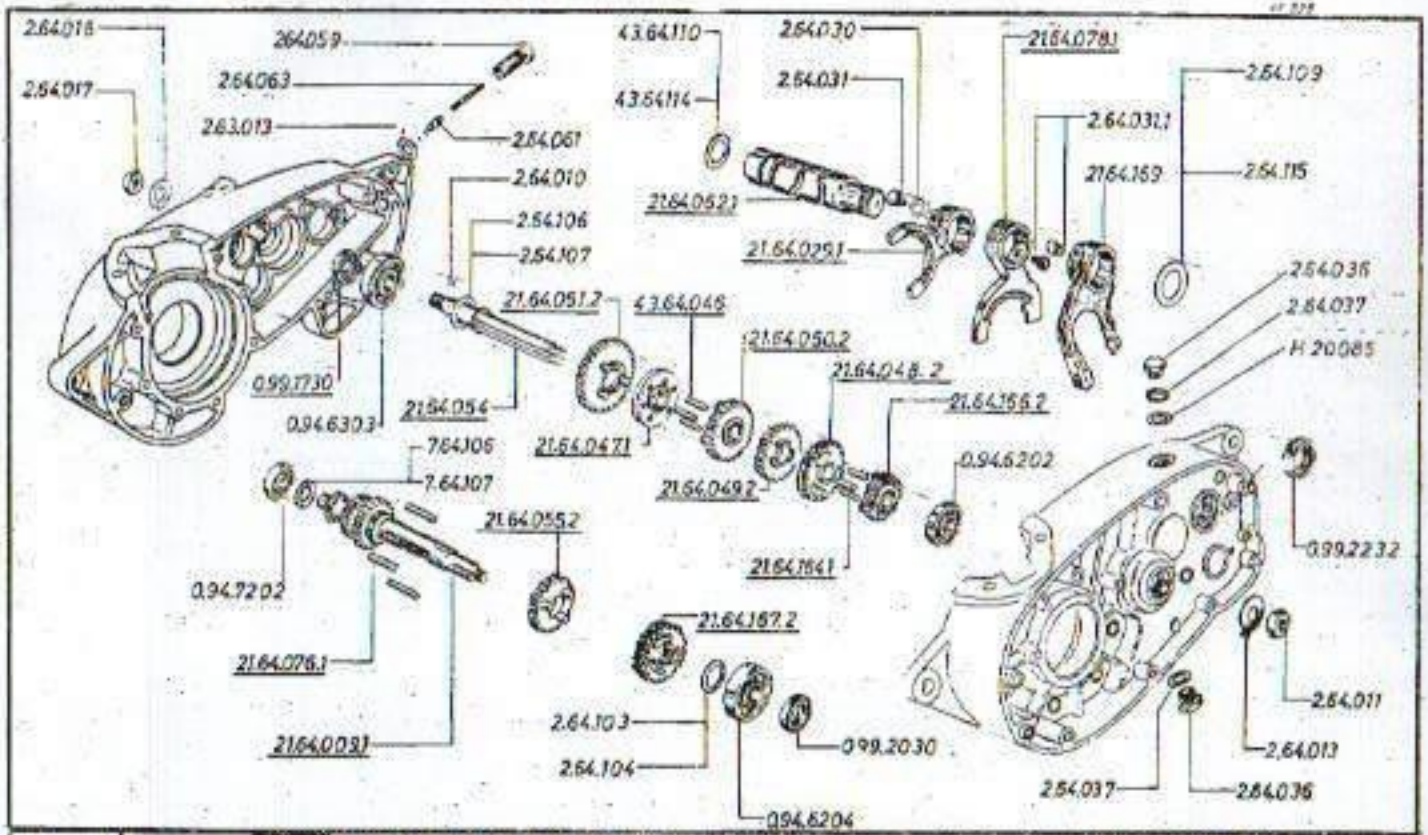

MODIF. N.° 3	Montado a partir de la motocicleta n.° Assembled starting from serial number Monté depuis le numéro de série	21M 3750	Modelo	COTA 247
13	Util para recambios desde Useful for spare-parts starting from Util pour rechange depuis le	21M 3750	GRUPO CAMBIO DE VELOCIDADES TRANSMISSION GROUP GROUPE BOITE DE VITESSES	

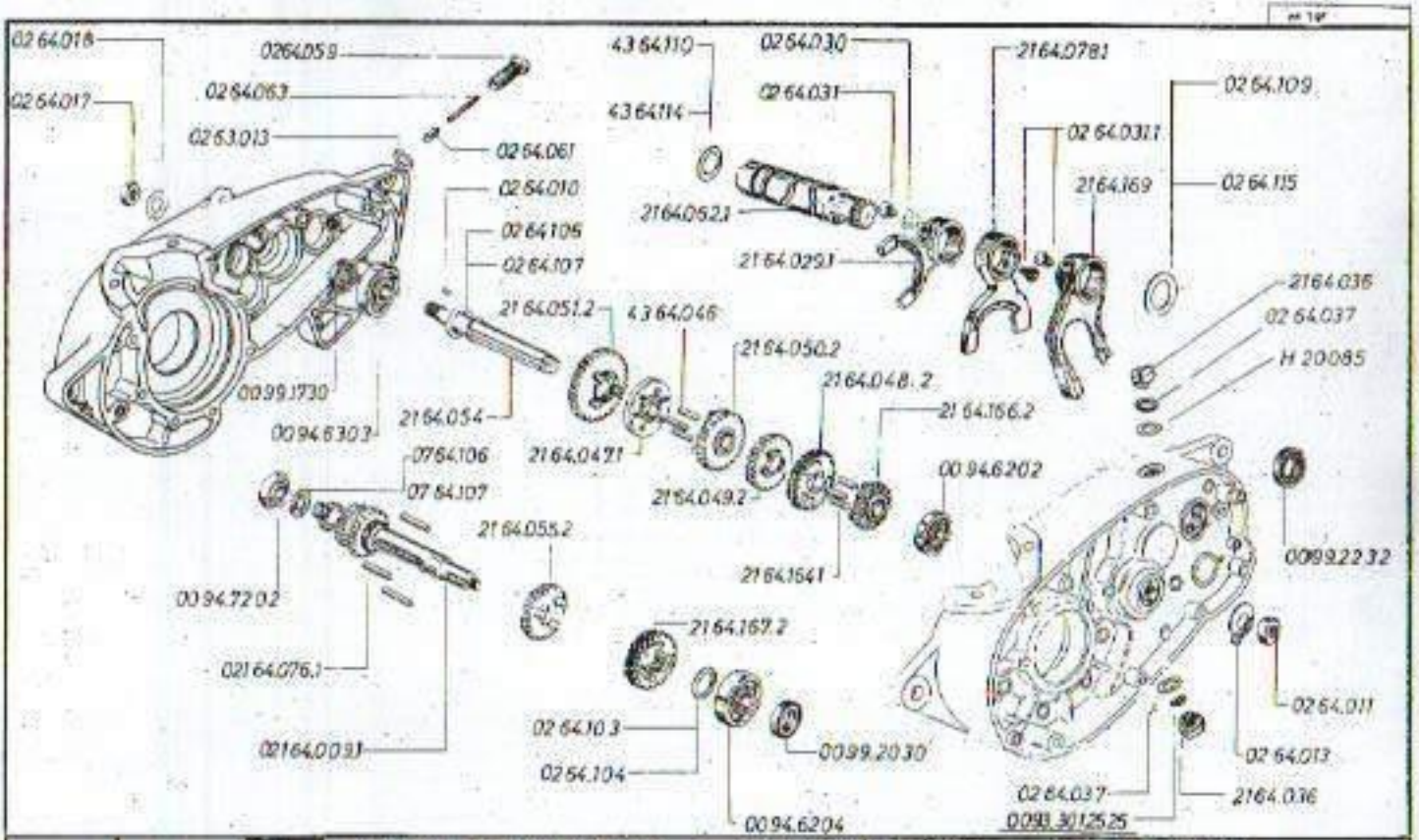

Montes	MODIF. N° 5	Montado a partir de la motocicleta n.° Assembled starting from serial number Monté depuis le numéro de série	21M6600	COTA 247
		Útil para recambios desde Useful for spare-parts starting from Utile pour rechange depuis le	21M 0001	GRUPO CAMBIO DE VELOCIDADES TRANSMISSION GROUP GROUPE BOITE DE VITESSES

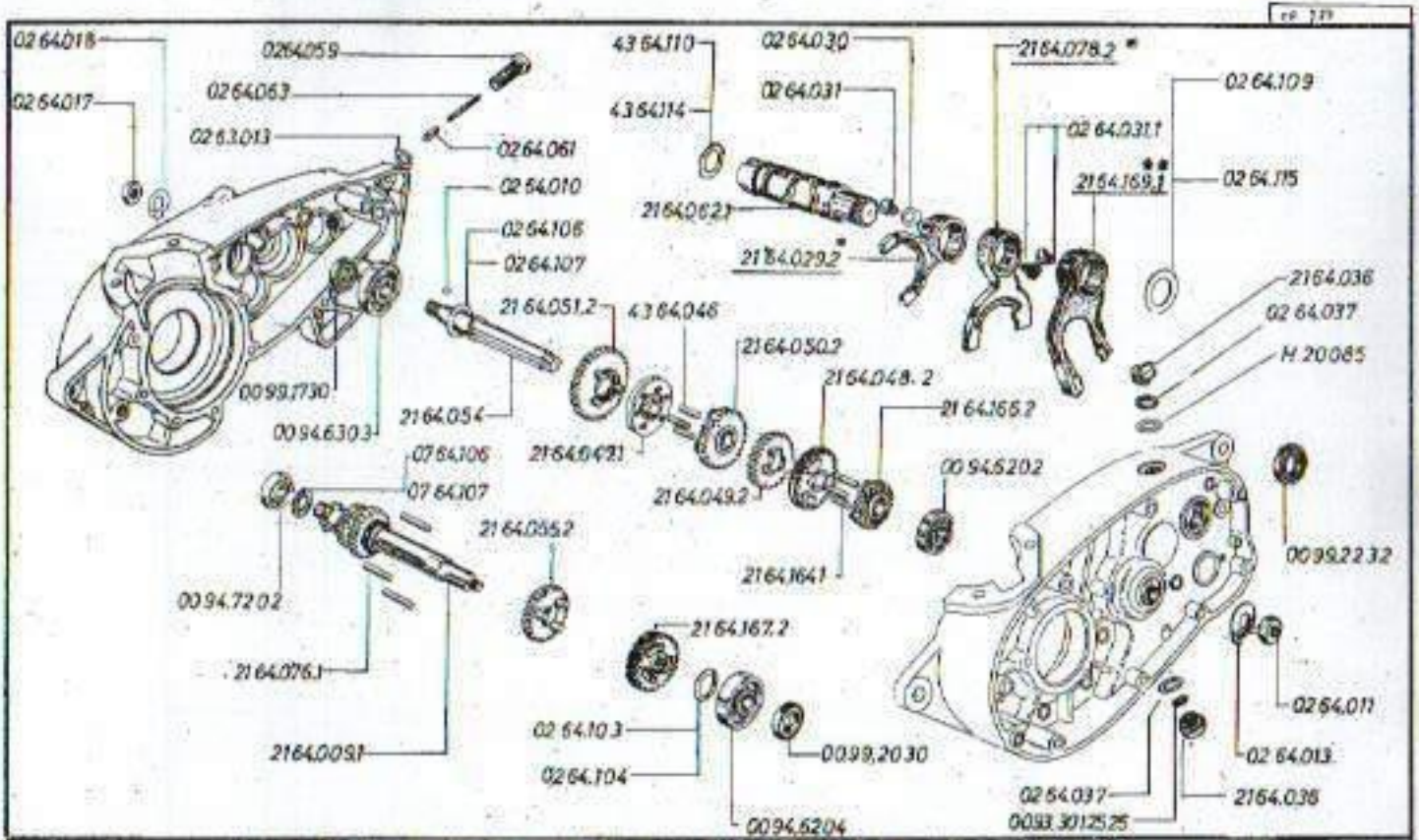

Montesa	MODIF. N.º 6	Montado a partir de la motocicleta n.º Assembled starting from serial number Monté depuis le numéro de série	21M7256	Modelo COTA 247
	Conversión de modif. - hoja n.º Reversion de modif. - sheet n.º Notice à la modif. - feuille n.º 36	Util para recambios desde Useful for spare-parts starting from Util pour réchange depuis le	* 21M 3750 ** 21M 0001	GRUPO CAMBIO DE VELOCIDADES TRANSMISSION GROUP GROUPE BOITE DE VITESSES

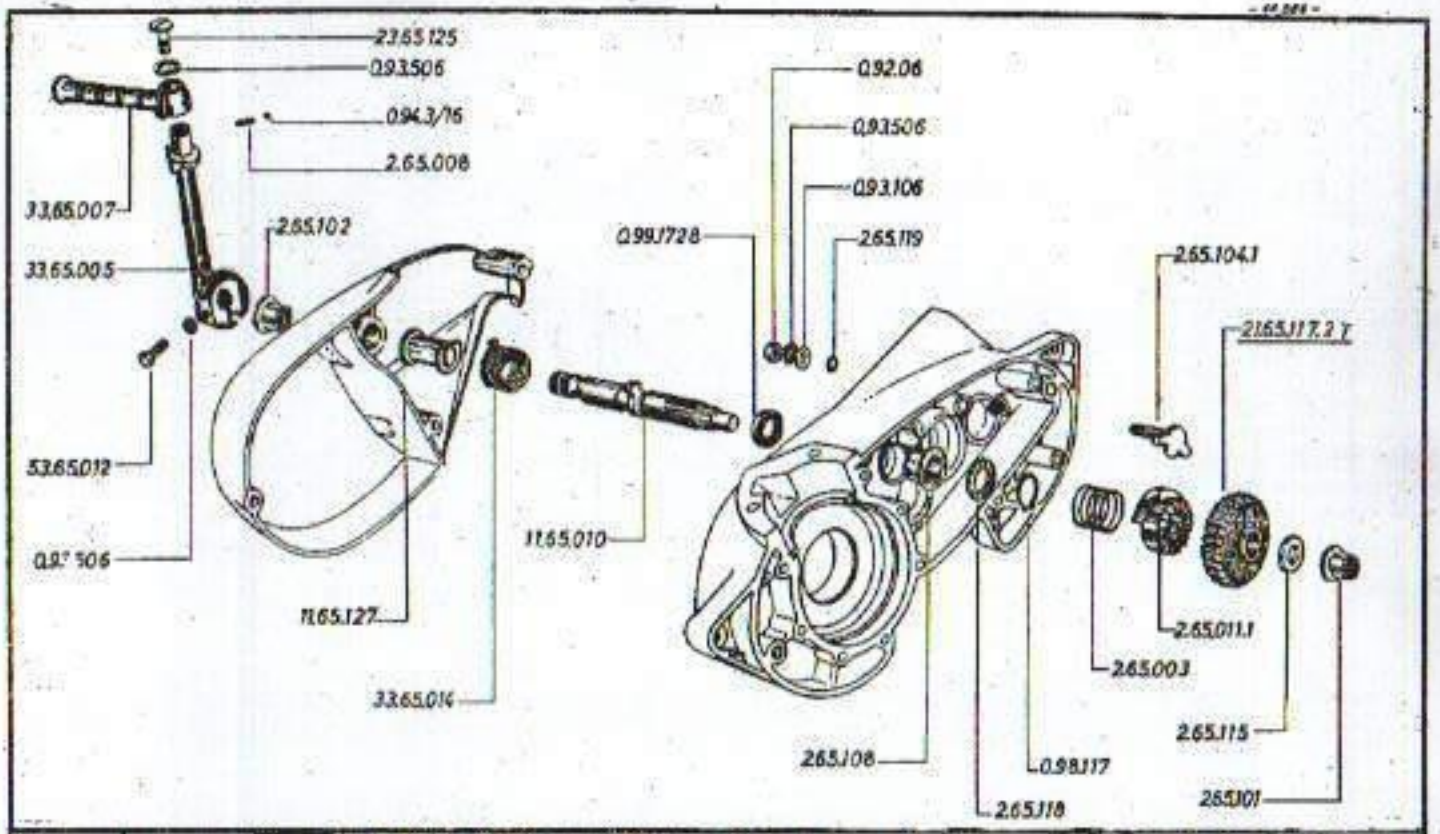

MODIF. N.° 3	Montado a partir de la motocicleta n.° Assembled starting from serial number Monté depuis le numéro de série	21M 3372	Modelo	COTA 247
10	Util para recambios desde Useful for spare-parts starting from Util pour rechange depuis le	21M 0001	GRUPO PUESTA EN MARCHA KICK STARTER GROUP GROUPE DEMARREUR	

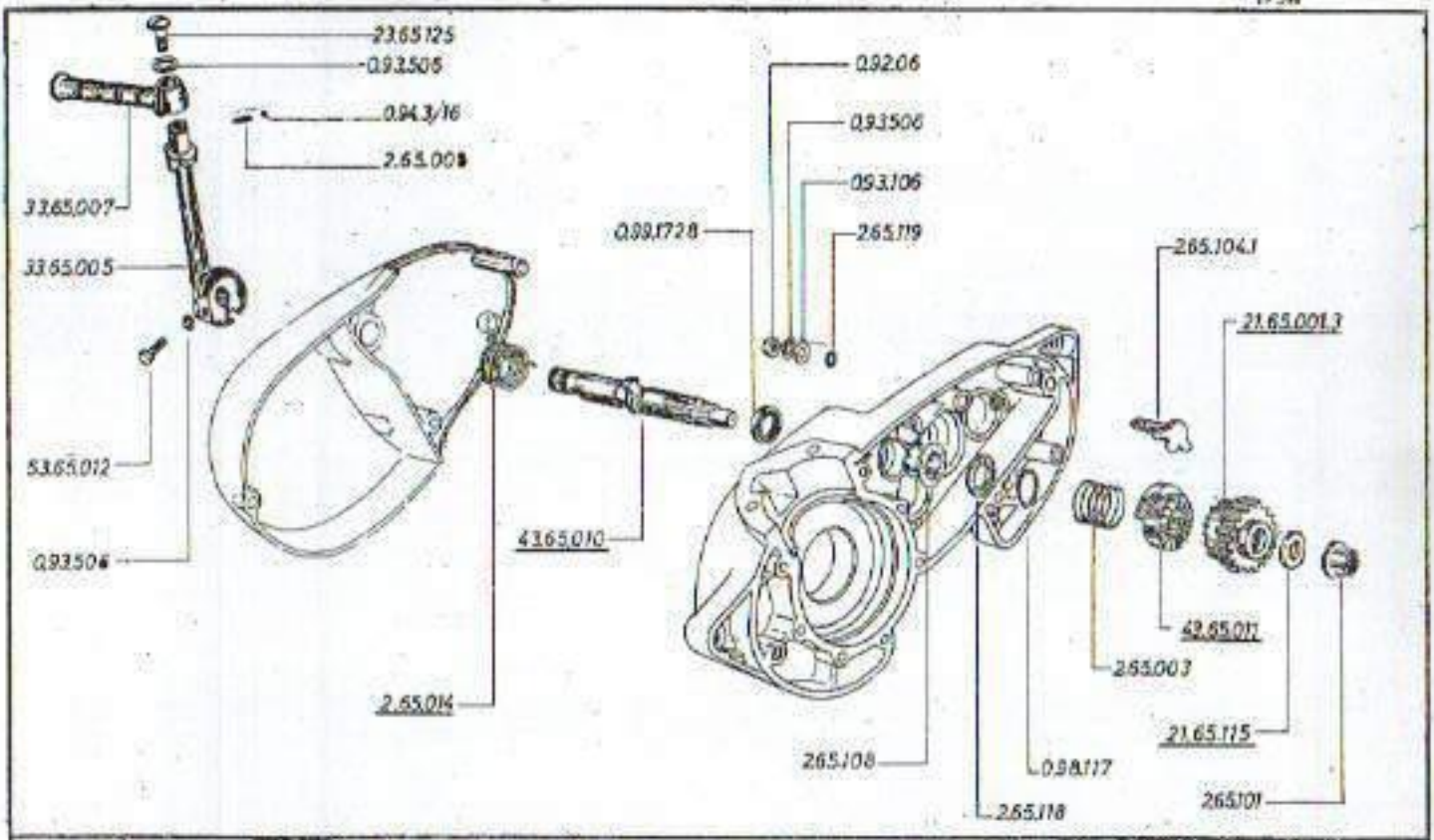

MODIF. N.° 4	Montado a partir de la motocicleta n.° Assembled starting from serial number Montó depuis le numero de serie	21M 3750	Maquina	COTA 247
13	Util para recambios desde Useful for spare-parts starting from Util pour réchange depuis le	21M 3750	GRUPO PUESTA EN MARCHA KICK STARTER GROUP GROUPE DEMARREUR	

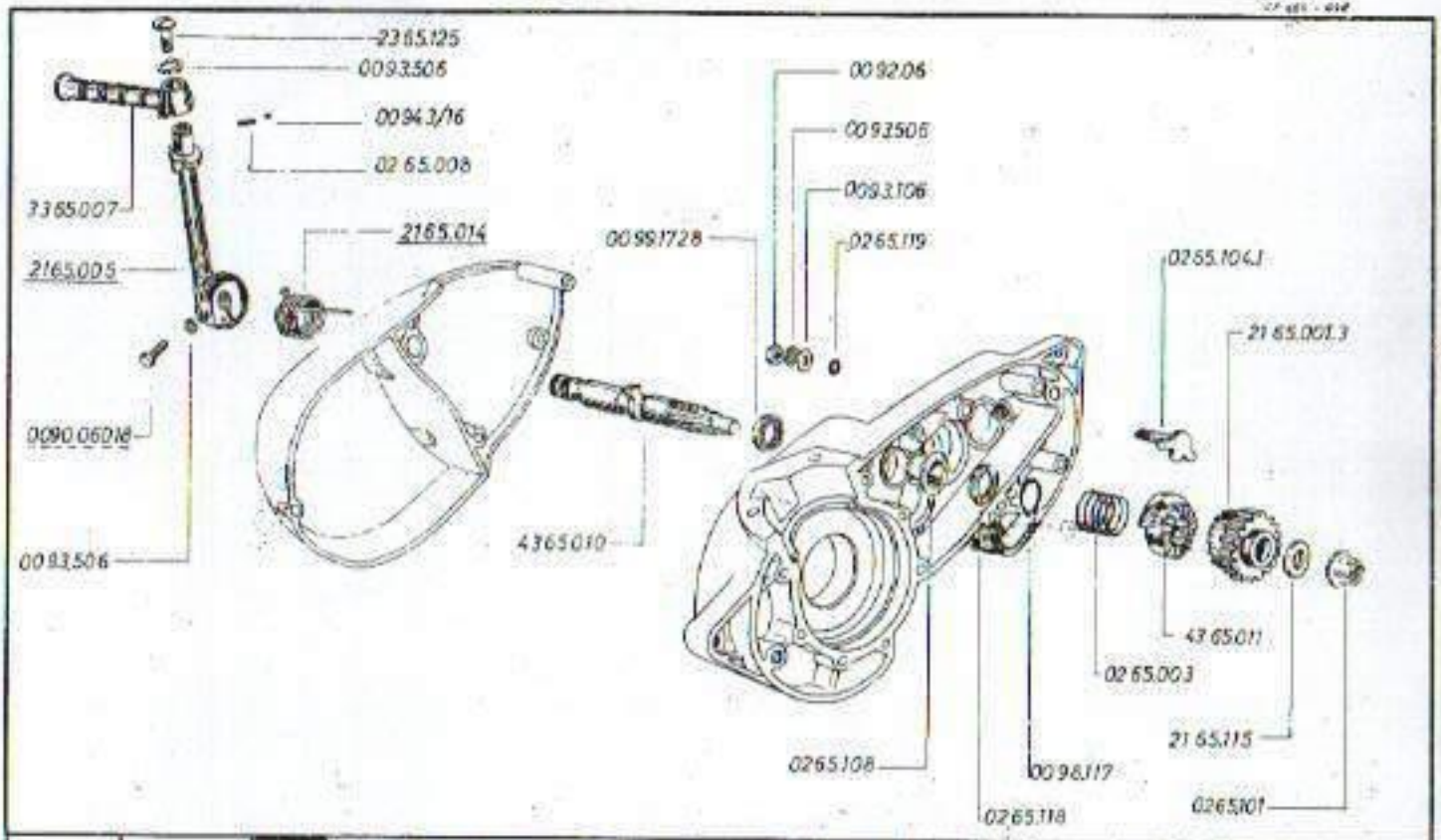

Montesa	MODIF. N.° 5	Montado a partir de la motocicleta n.° / Assembled starting from serial number / Monté depuis le numero de serie	21M5288	Modelo COTA 247
	Comentarios de modif. - Hoja n.° / Remarks de modif. - Sheet n.° / Notice à la modif. - Numéro n.° 22	Util para recambios desde / Useful for spare-parts starting from / Util pour réchange depuis le	21M0001	GRUPO PUESTA EN MARCHA / KICK STARTER GROUP / GROUPE DEMARREUR

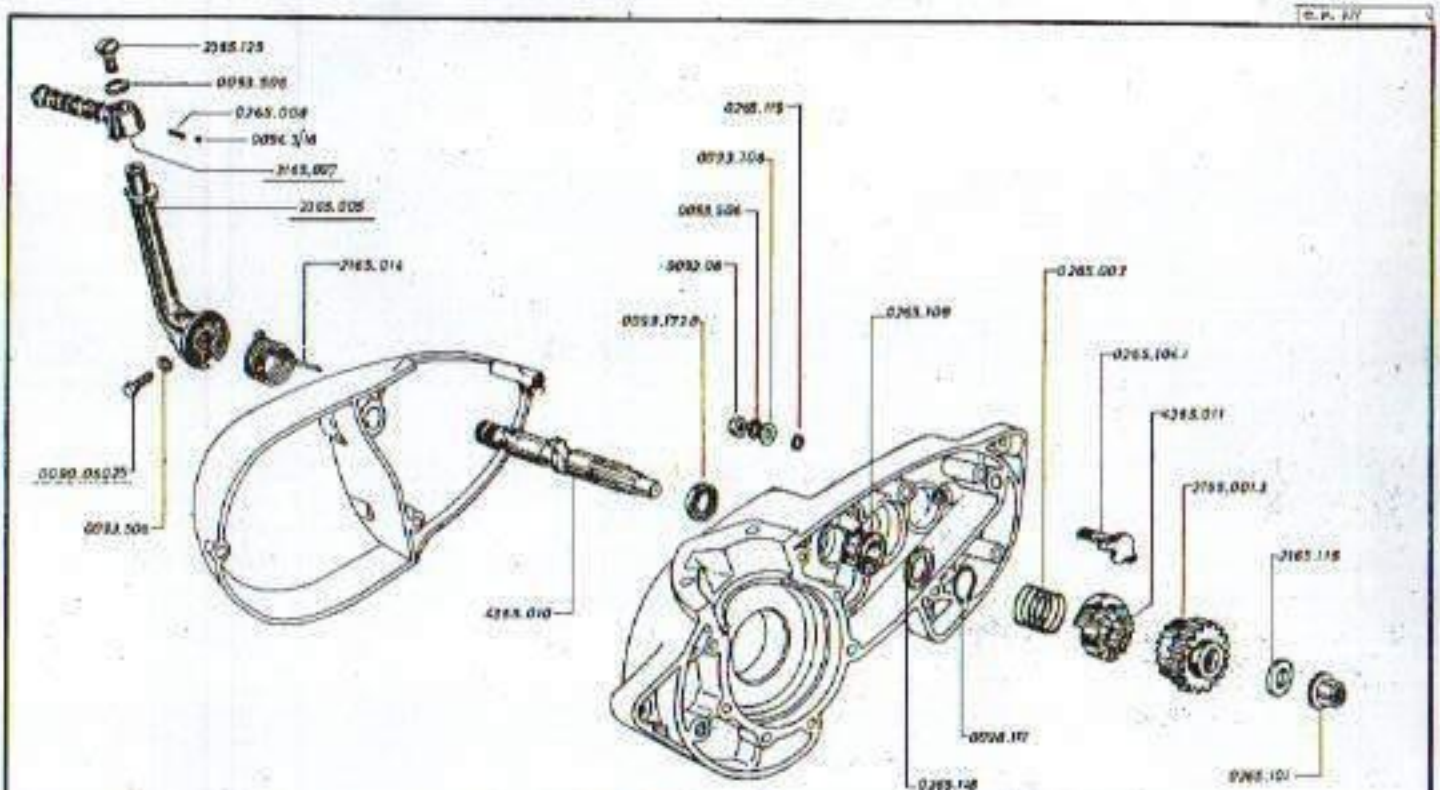

Montesa	MODIF. N.° 6	Montado a partir de la motocicleta n.° / Assembled starting from serial number / Monté depuis le numero de serie	21M8100	Modelo COTA 247
	Generatorios de modif. / Modelos en modif. / Motivo a la modif. — 37	Util para recambios desde / Useful for spare-parts starting from / Util pour rechange depuis le	21M8100	GRUPO PUESTA EN MARCHA / KICK STARTER GROUP / GROUPE DEMARREUR

Printed in Spain

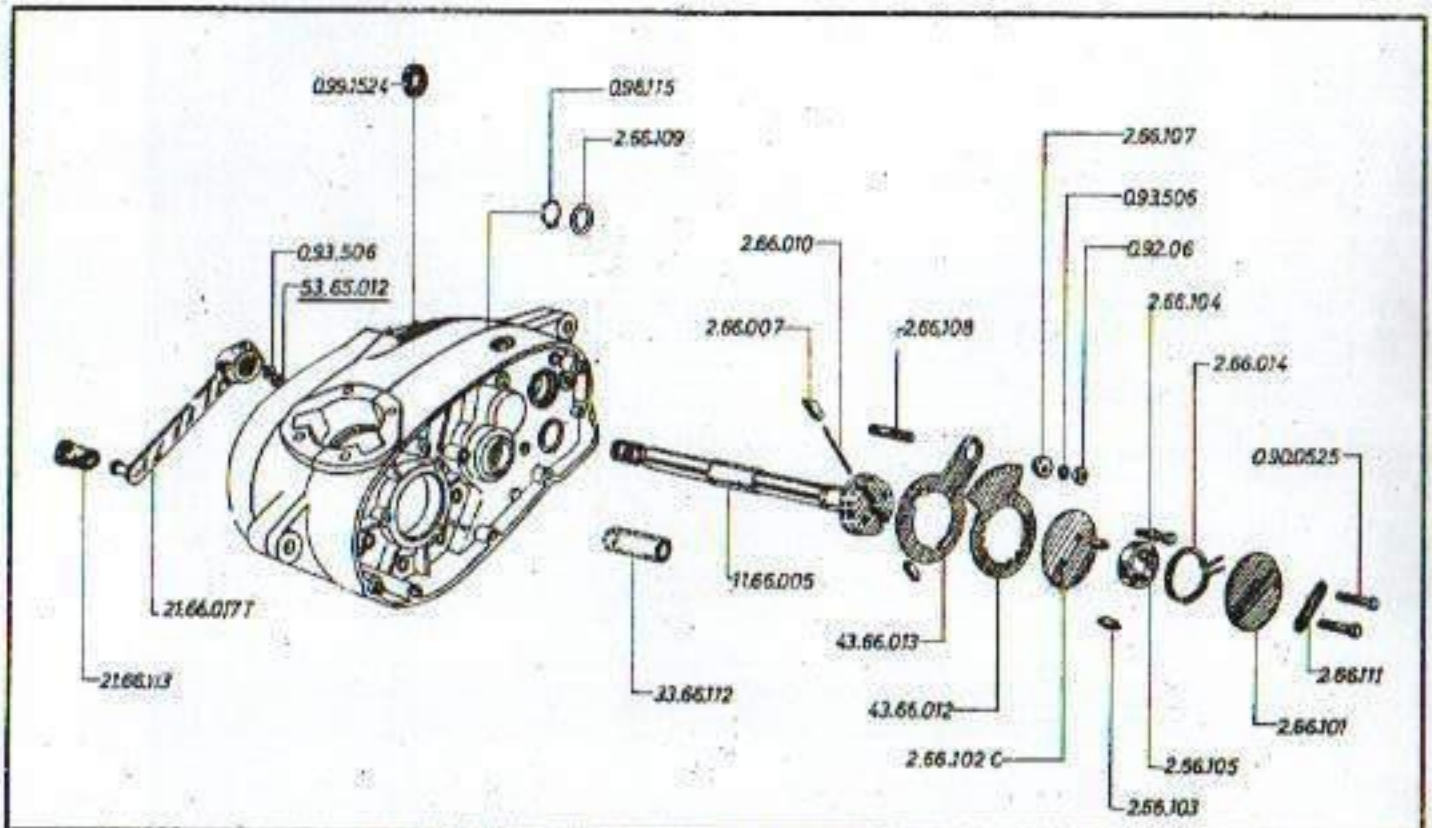

COTA 247

Motocicletas Montesa

Montado a partir de la motocicleta n.º
Assembled starting from serial number
Monté depuis le numéro de série
21M1800

Hoja n.º 2

Útil para recambios desde
Useful for spare-parts starting from
Utile pour rechange à partir de
21M0001

GRUPO SELECTOR
SELECTOR GROUP
GROUPE SELECTEUR

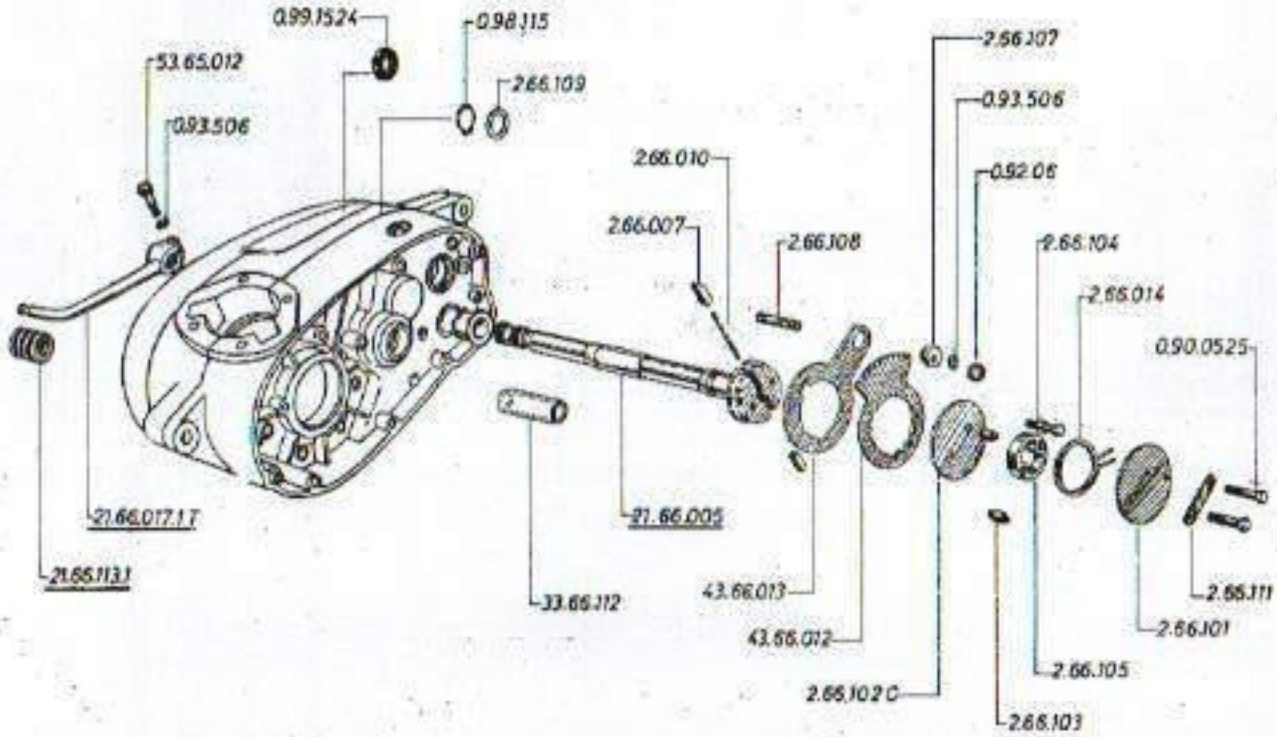

Montesa	MODIF. N.º 3	Montado a partir de la motocicleta n.º / Assembled starting from serial number / Monté depuis le numéro de série	21M 3750	modelo	COTA 247
	13	Util para recambios desde / Useful for spare-parts starting from / Util pour rechange depuis le	21M 3750		GRUPO SELECTOR / SELECTOR GROUP / GROUPE SELECTEUR

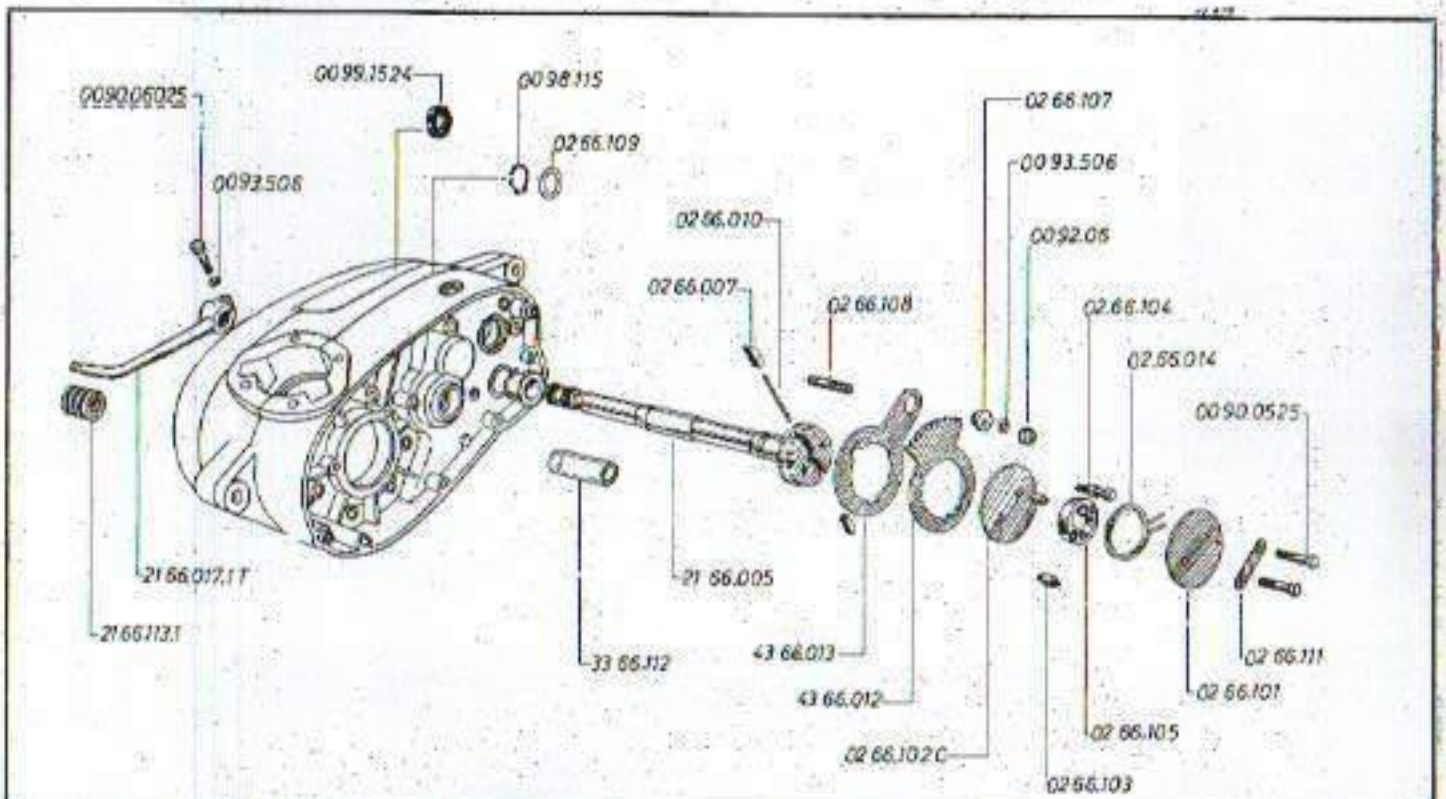

Montesa	MODIF. N.º 4	Montado a partir de la motocicleta n.º Assembled starting from serial number Monta depuis le numero de serie	21M 3750	COTA 247
		Util para recambios desde Useful for spare-parts starting from Util pour rechange depuis le	21M 3750	GRUPO SELECTOR SELECTOR GROUP GROUPE SELECTEUR

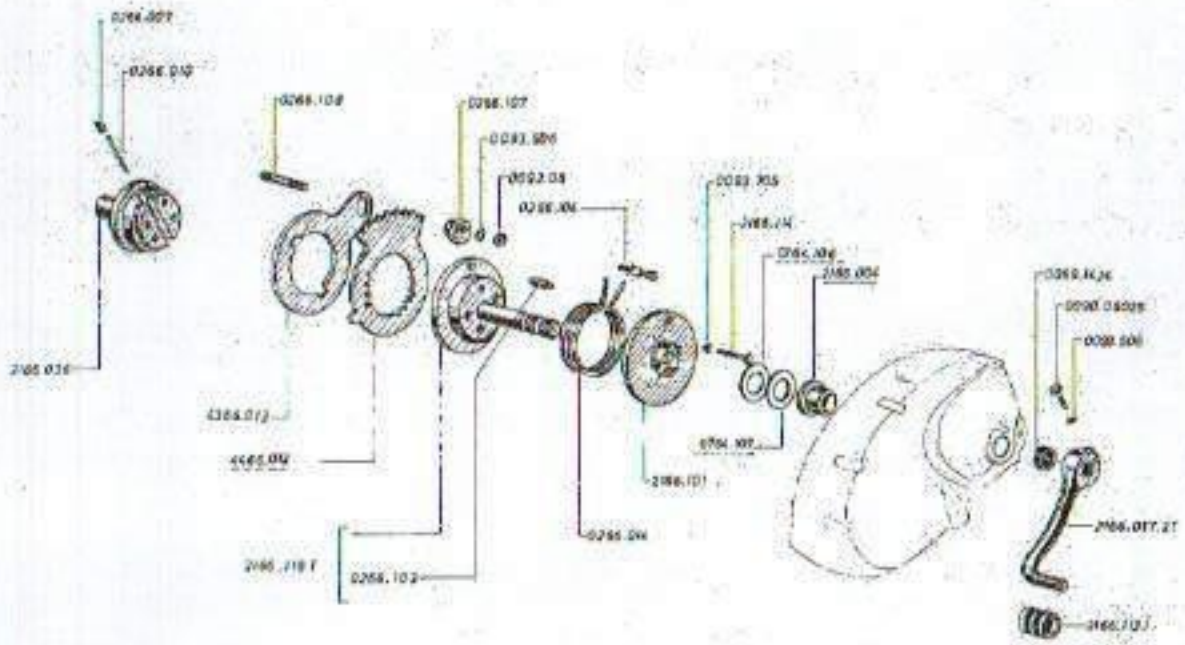

MODIF. N.° 6	Montado a partir de la motocicleta n.° Assembled starting from serial number Monté depuis le numéro de série	21M12403	Modelo	COTA 247
—	Util para recambios desde Useful for spare parts starting from Utile pour rechanges depuis le	21M12403		GRUPO SELECTOR SELECTOR GROUP GROUPE SELECTEUR

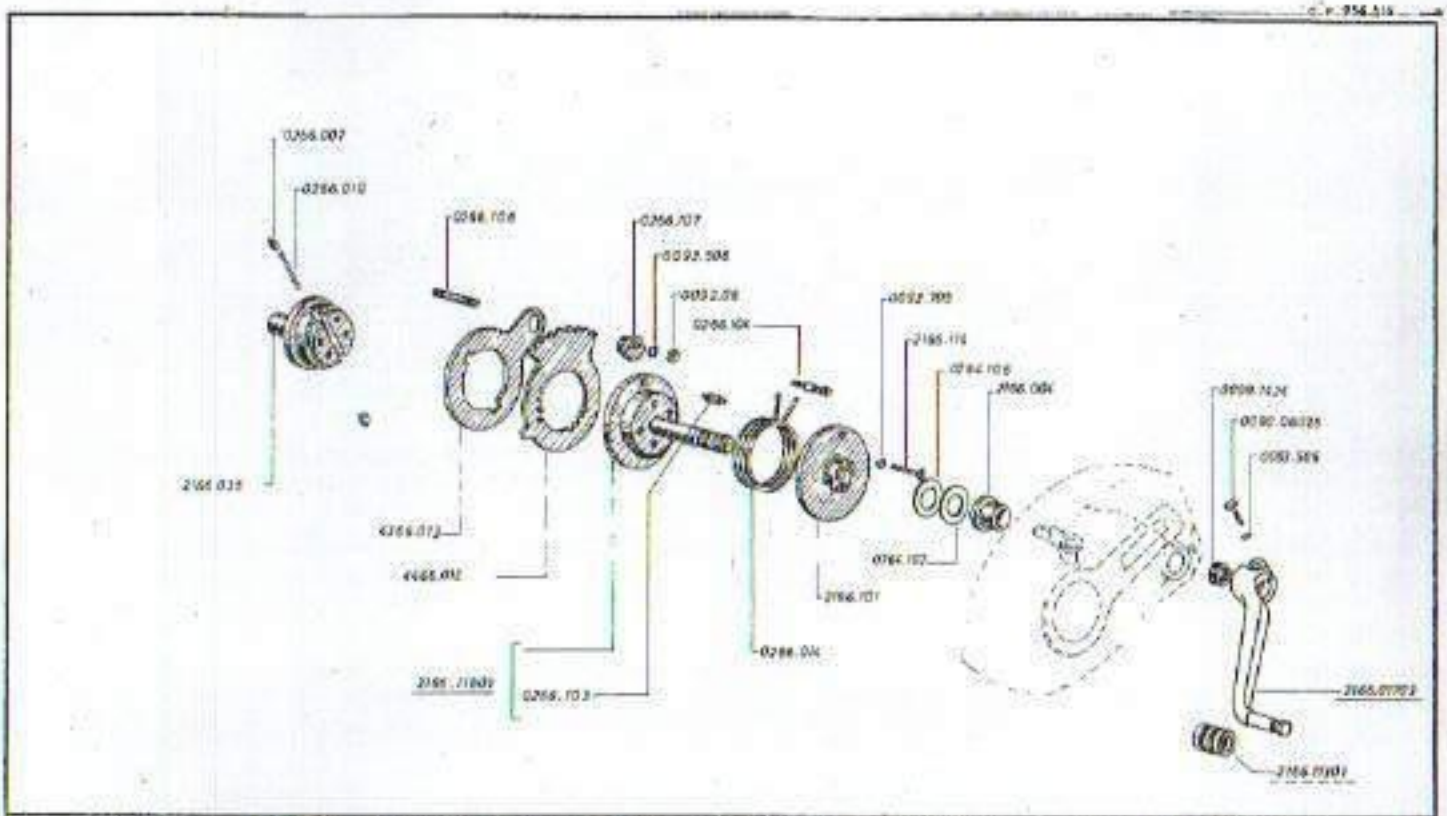

Montesa	MODIF. N.° 7	Montado a partir de la motocicleta n.° / Assembled starting from serial number / Monté depuis le numéro de série	21M19228	Modelo COTA 247
	Sustituido por modif. - hoja n.° / Remplace en modif. - sheet n.° / Remplace à la modif. - feuille n.° 64	Util para recambios desde / Useful for spare parts starting from / Util pour rechange depuis le	21M19228	GRUPO SELECTOR / SELECTOR GROUP / GROUPE SELECTEUR

Printed in Spain

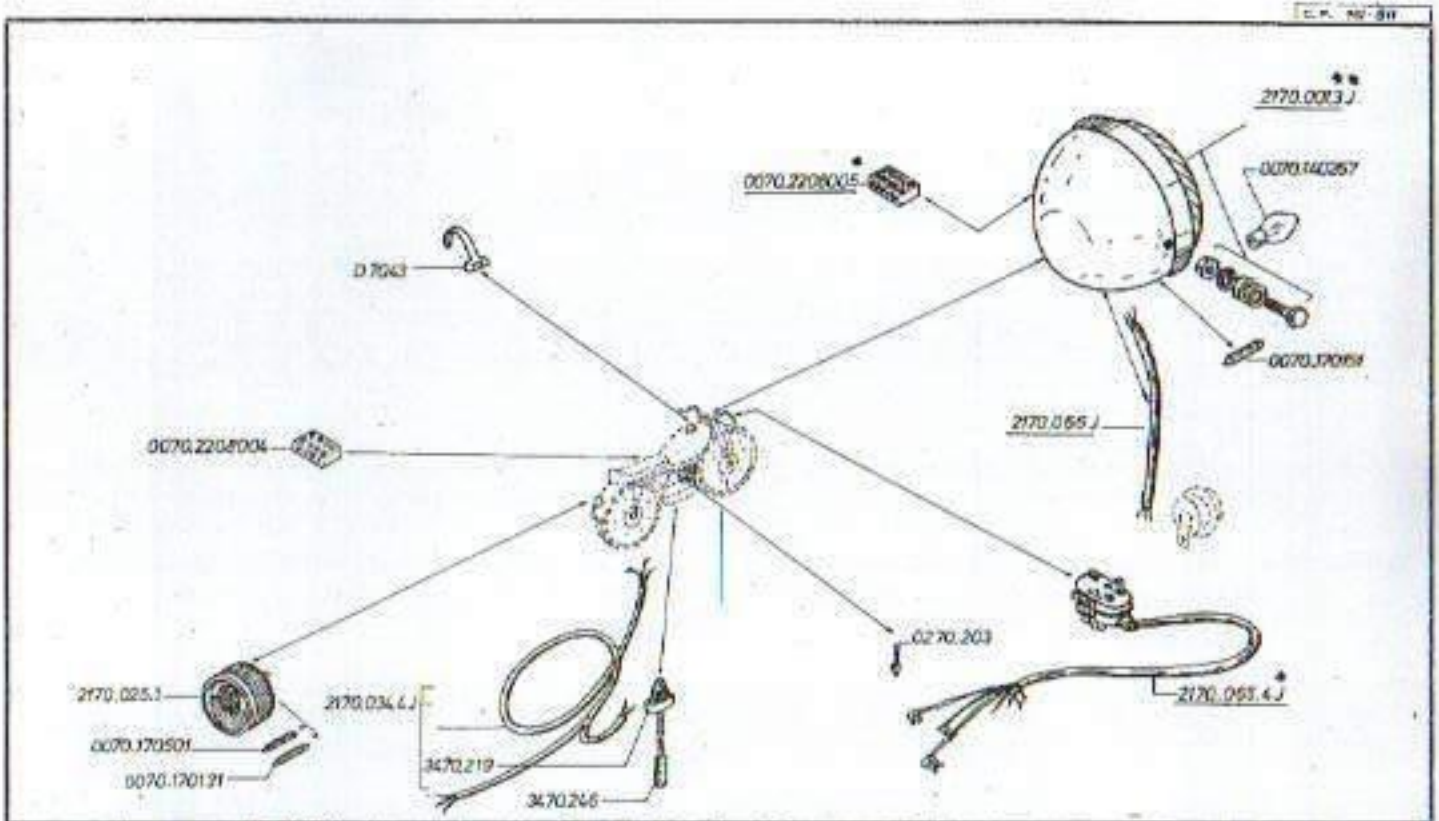

Montesa	MODIF. N.° —	Montado a partir de la motocicleta n.° / Assembled starting from serial number / Monté depuis le numéro de série	21M 11001	Modèle COTA 247
	Conjuntos de motor / Motor en motor / Motor à la mode — hoja n.° / sheet n.° / Mode à la mode — Mode n.° 45	Uso para recambios desde / Useful for spare-parts starting from / Usé pour rechange depuis le	* 21M 11001 / ** 21M 0001	INSTALACION ELECTRICA / ELECTRICAL SYSTEM GROUP / GROUPE SYSTEME ELECTRIQUE

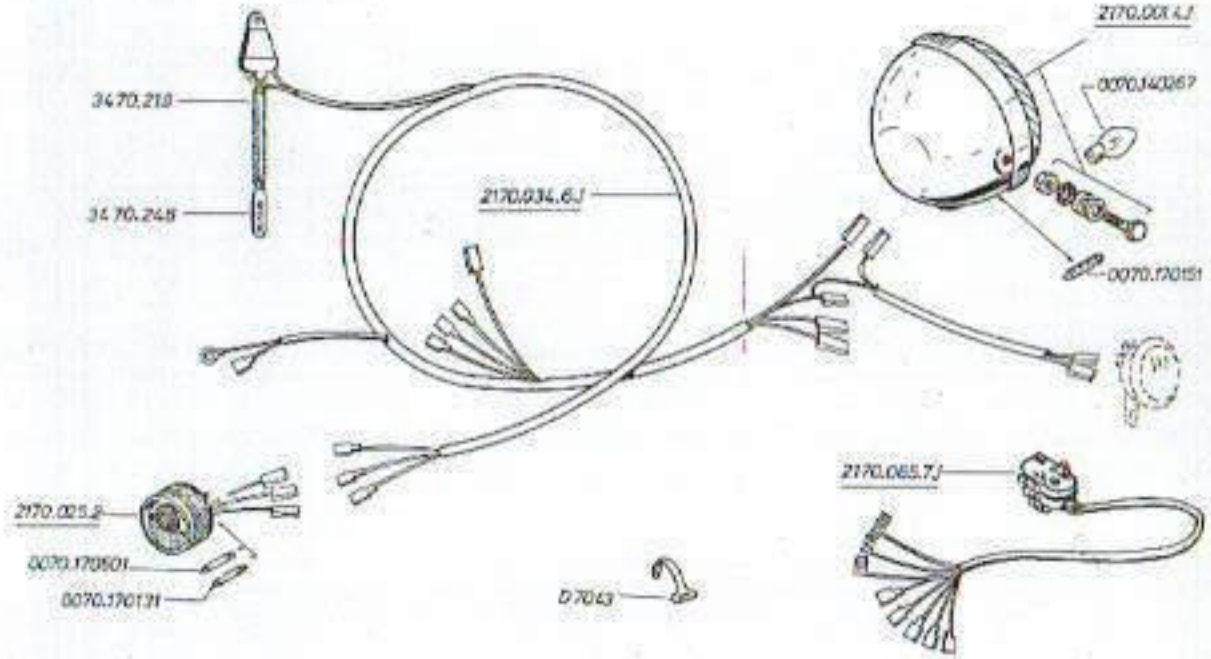

MODIF. N.° 1	Montado a partir de la motocicleta n.° Assembled starting from serial number Monté depuis le numéro de série	21M16217	Modelo	COTA 247
58	Util para recambios desde Useful for spare-parts starting from Utile pour rechange depuis le	21M0001		INSTALACION ELECTRICA ELECTRICAL SYSTEM GROUP GROUPE SYSTEME ELECTRIQUE

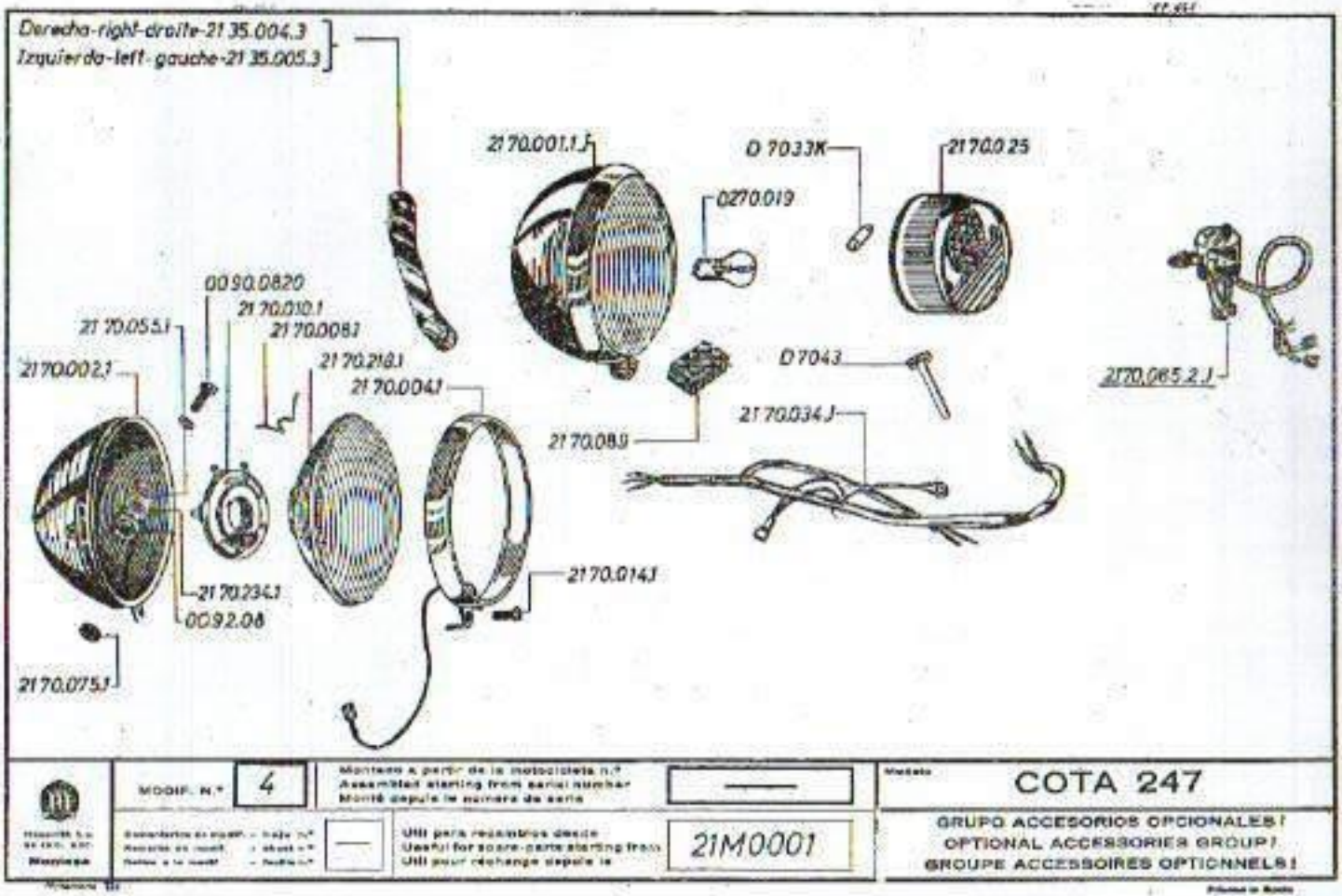
Derecha-right-droite-21 35.004.3
Izquierda-left-gauche-21 35.005.3
21 70.001.1.J
D 7033K
21 70.025
0270.019
0090.0820
21 70.010.1
21 70.055.1
21 70.008.1
21 70.218.1
21 70.002.1
21 70.004.1
D 7043
21 70.065.2.J
21 70.034.J
21 70.089
21 70.014.1
21 70.234.1
0092.08
21 70.075.1
MODIF. N.º
4
Montado a partir de la motocicleta n.º
Assembled starting from serial number
Monté depuis le numéro de serie
Util para recambios desde
Useful for spare-parts starting from
Util pour réchange depuis le
21M0001
COTA 247
GRUPO ACCESORIOS OPCIONALES!
OPTIONAL ACCESSORIES GROUP!
GROUPE ACCESSOIRES OPTIONNELS!

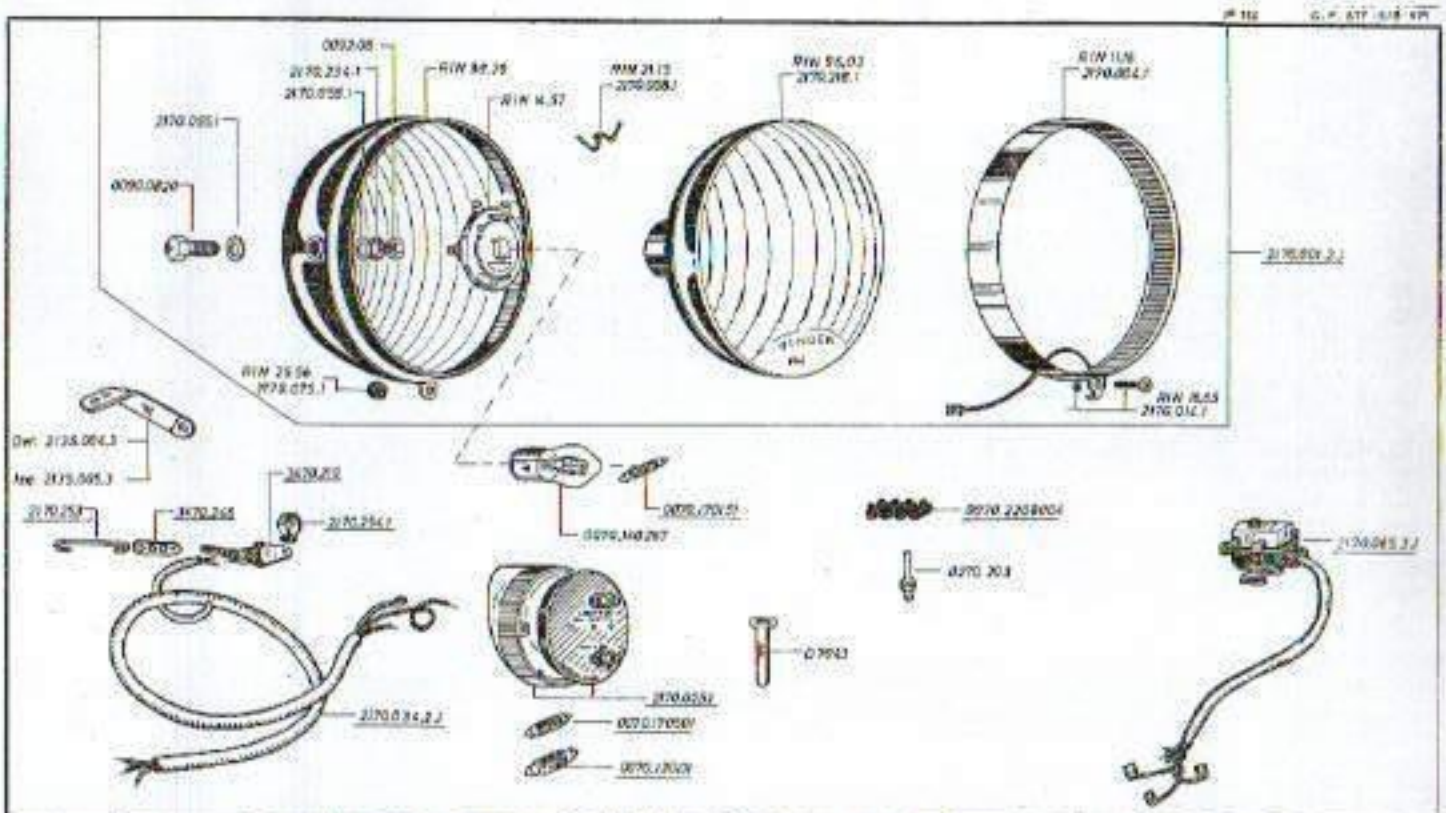

Mustang	MODIF. N.° 5	Montado a partir de la motocicleta n.° / Assembled starting from serial number / Monté depuis le numéro de serie	21M6600	Modelo COTA 247
	Consultorio de modif. - Kaja n.° / Remarks de modif. - Kaja n.° / Notice à la modif. - Kaja n.° 32	Util para recambios desde / Useful for spare-parts starting from / Util pour réchange depuis le	21M0001	GRUPO ACCESORIOS OPCIONALES / OPTIONAL ACCESSORIES GROUP / GROUPE ACCESSOIRES OPTIONNELS I

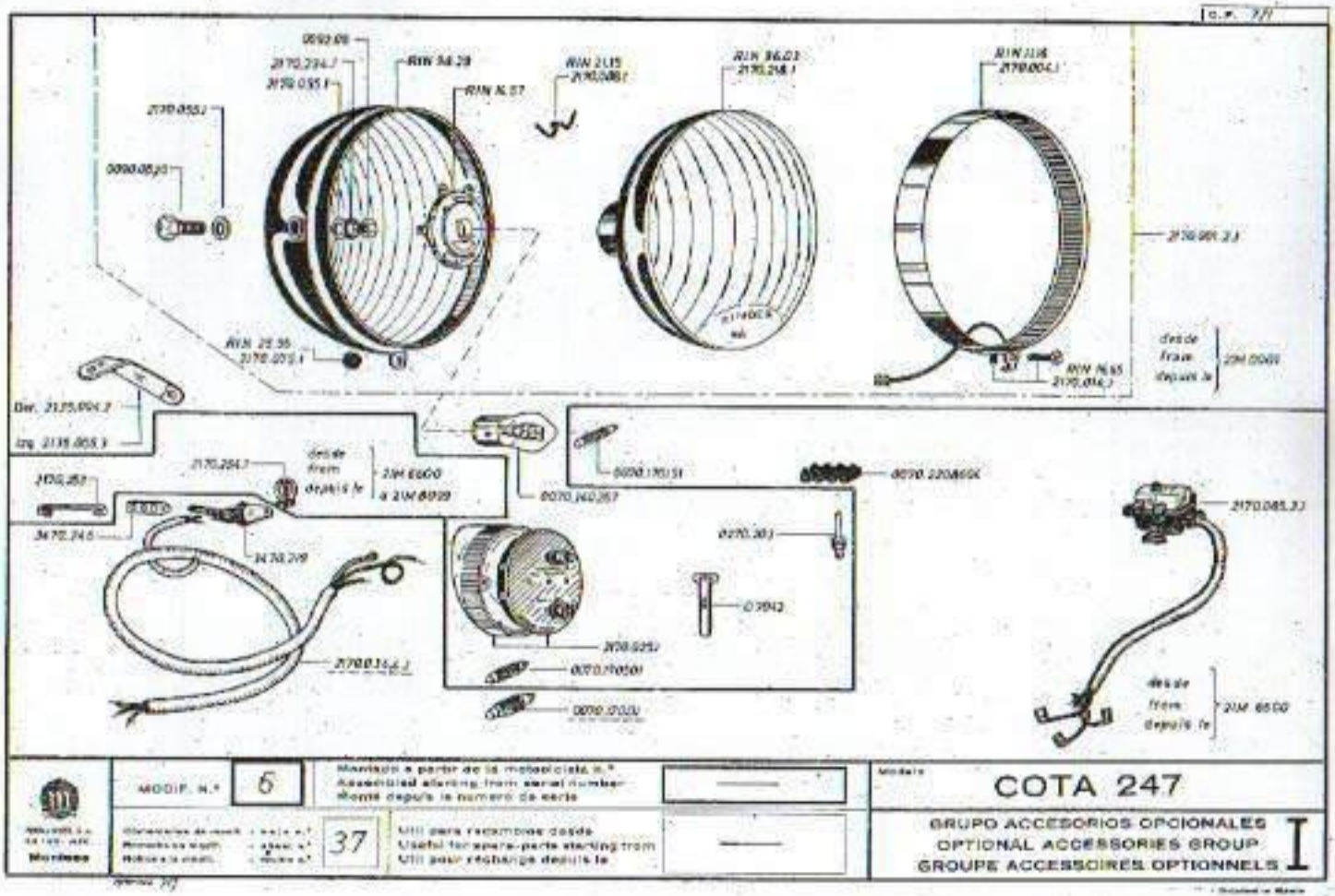

Moriwa	MODIF. N.° 6	Montaje a partir de la motocicleta n.° Assembled starting from serial number Monté depuis le numéro de série	Modelo COTA 247
	37	Util para recambios desde Useful for spare-parts starting from Util pour rechange depuis le	GRUPO ACCESORIOS OPCIONALES OPTIONAL ACCESSORIES GROUP GROUPE ACCESSOIRES OPTIONNELS I

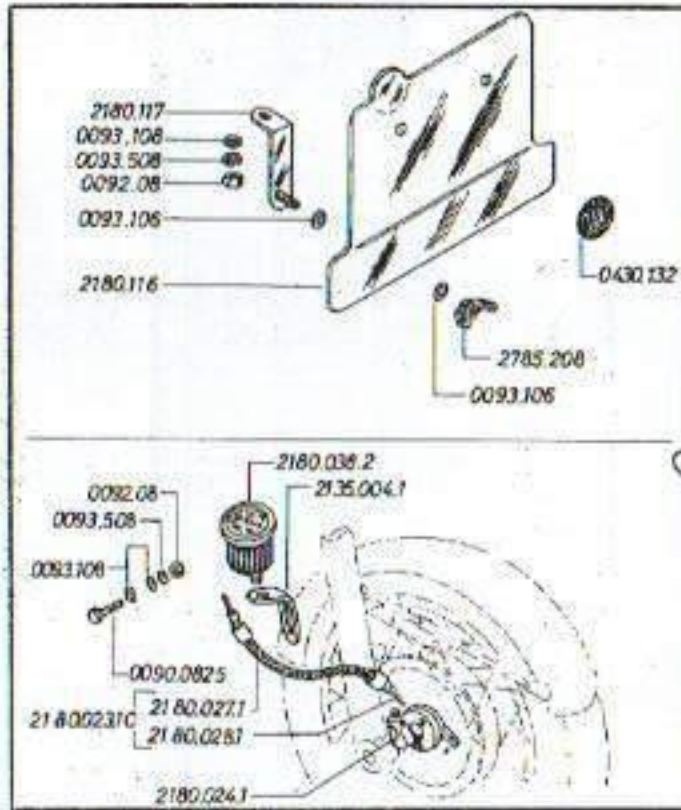

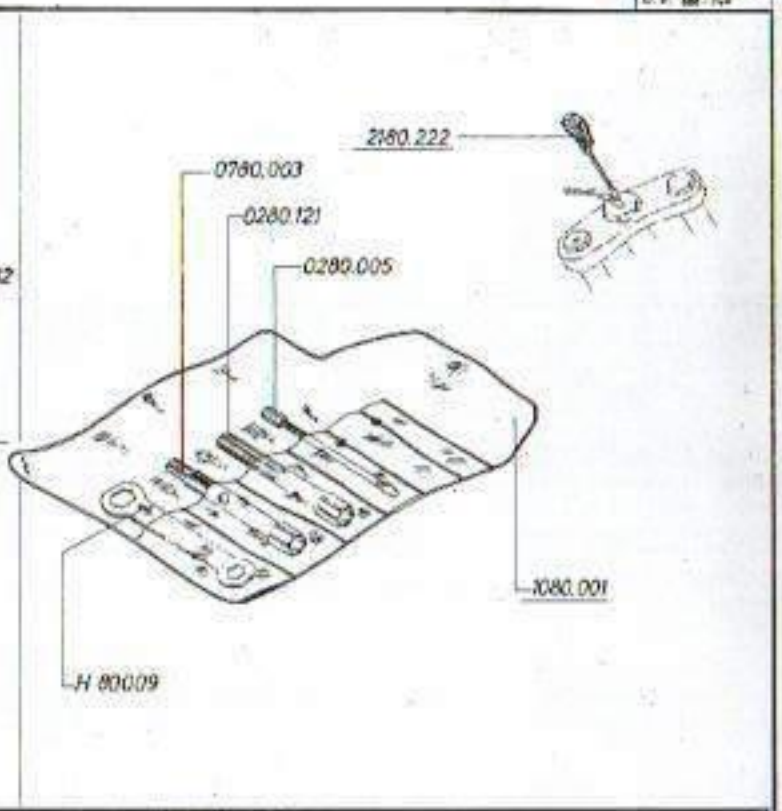

Montesa	MODIF. N.º 7	Montado a partir de la motocicleta n.º Assembled starting from serial number Monté depuis le numéro de série	21M 6600	Modelo COTA 247
		— Usi para recambios desde Useful for spare parts starting from Usi pour rechange depuis le	21M 0001	GRUPO ACCESORIOS NORMALES STANDARD ACCESSORIES GROUP GROUPE ACCESSOIRES STANDARD

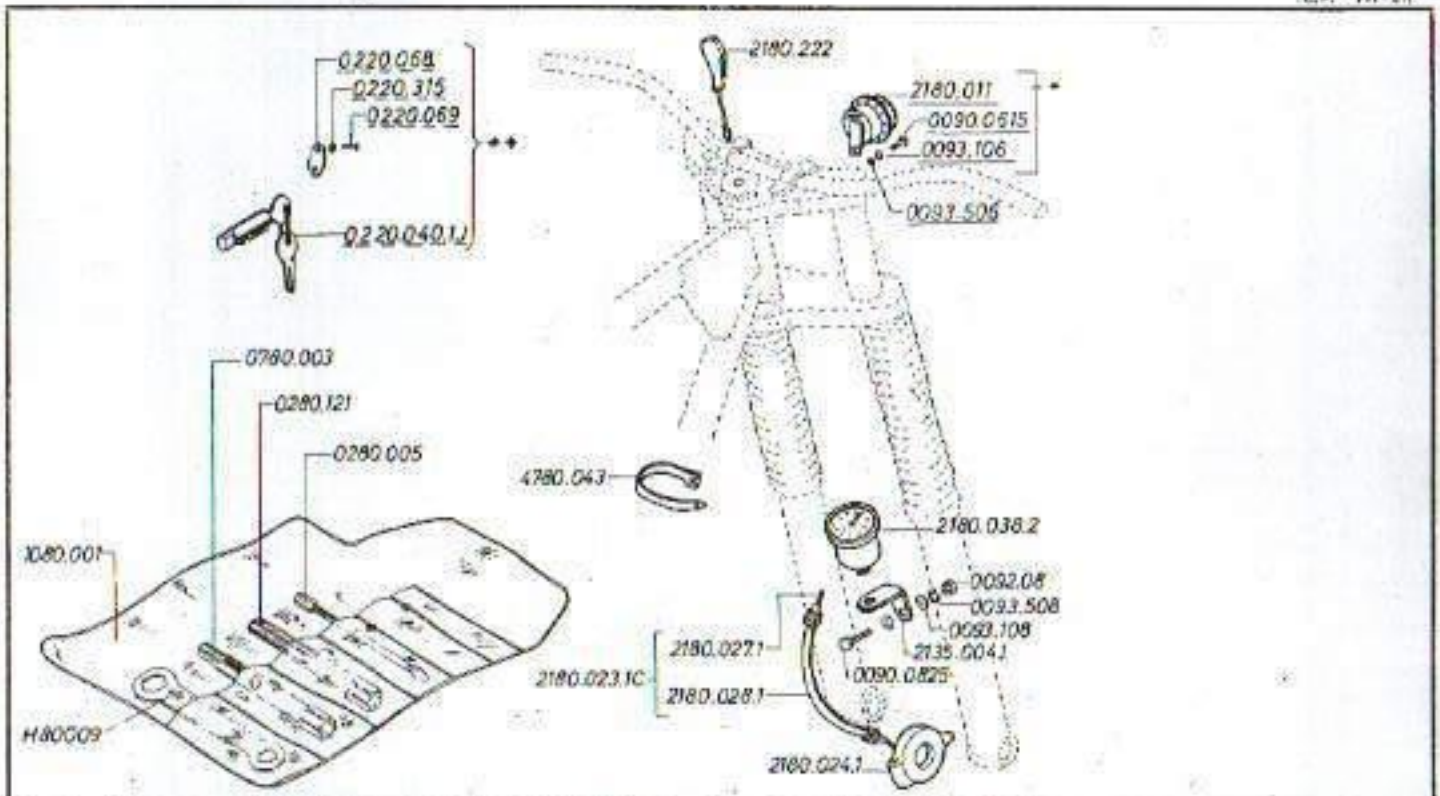

Montesa	MODIF. N.º 8	Montada a partir de la motocicleta n.º Assembled starting from serial number Monté depuis le numéro de série	21M 11001	Modelo COTA 247
	Comentarios de modif. - Rock n.º 44 Remarks on modif. - Model n.º 45 Notes à la modif. - Modèle n.º	Util para recambios desde Useful for spare-parts ... ting from Util pour rechange depuis le	* 21M 11001 * 21M 1800	GRUPO ACCESORIOS NORMALES STANDARD ACCESSORIES GROUP GROUPE ACCESSOIRES STANDARD

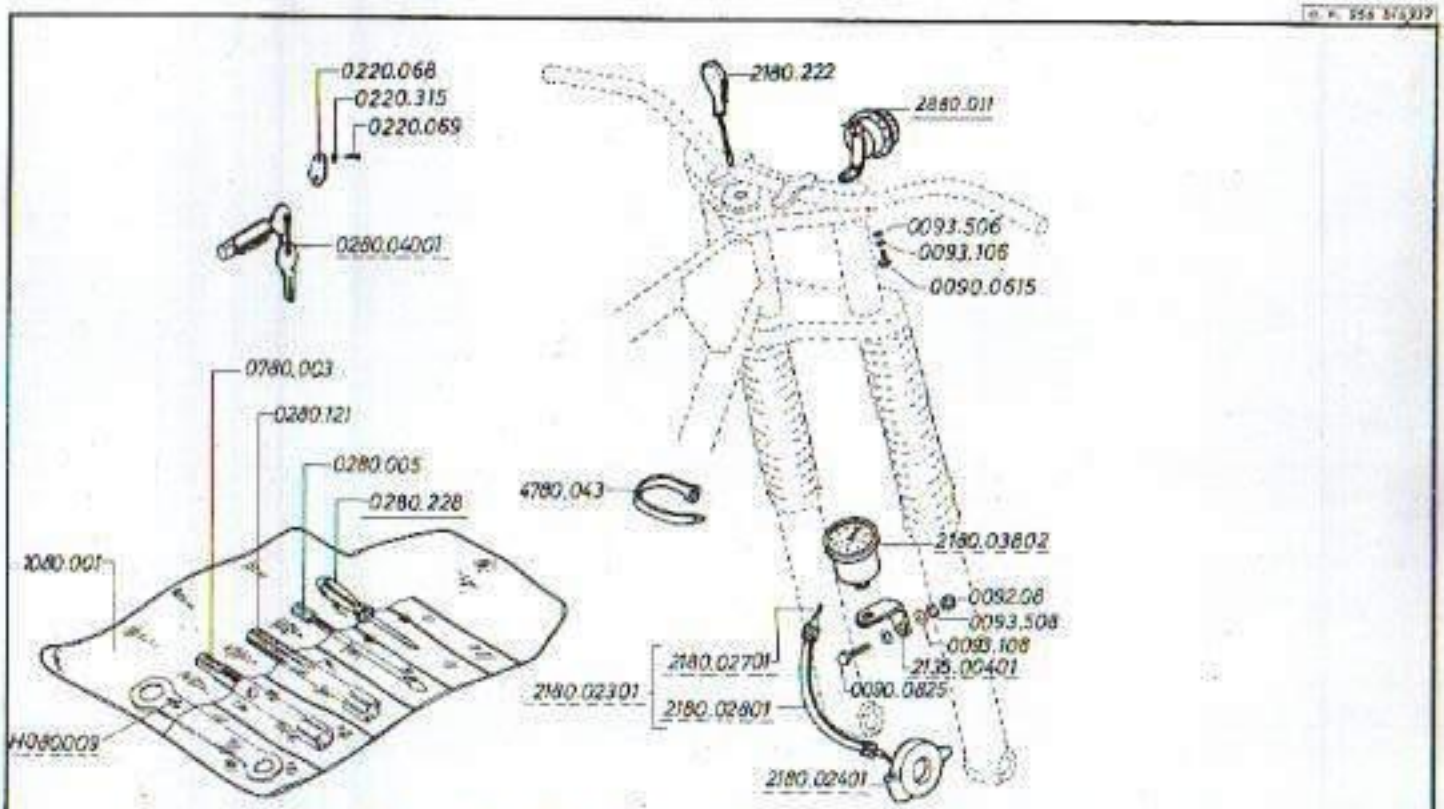

MODIF. n.° 10	Montado a partir de la motocicleta n.° Assembled starting from serial number Monté depuis le numéro de série	21M19228	Modelo	COTA 247
Montesa	66	Útil para recambios desde Useful for spare parts starting from Utile pour rechange depuis le	21M19228	GRUPO ACCESORIOS NORMALES STANDARD ACCESSORIES GROUP GROUPE ACCESSOIRES STANDARD

INSTRUCCIONES PARA EL USO DE LAS HERRAMIENTAS DE TALLER DESCRITAS EN LA LAMINA QUE SE ADJUNTA

Para conseguir una mayor compenetración con su montura, son muchos los usuarios que prefieren hacerse personalmente los trabajos de conservación, circunstancia que, debida a la simplificación de la mecánica de nuestras máquinas, no requiere de extensos conocimientos, por ello hemos puesto a su disposición unas herramientas que puedan serle de utilidad en estos trabajos de conservación.

D-8755 ó 0687.055
Se rosca a fondo en el volante, después de haber sacado la tuerca.

El volante se sujeta con el inmovilizador D-8769, tanto para sacar la tuerca como para extraerlo, y en ambos casos deberá hacerse la fuerza sin apoyarse en el extremo del cigüeñal para evitar así posibles descentramientos.

Al volver a montar el volante, limpiar los conos con alcohol para conseguir un asiento perfecto. De no hacerlo se corre el riesgo de que se griper.

D-8767 - 8
Se usará para apretar, aflojar o sacar la tuerca superior de la dirección situada debajo del manillar. Para conseguirlo se ha de sacar el manillar y aflojar el tornillo carraje brida, debiéndose de sacar completamente, este tornillo, si se pretende sacar dicha tuerca.

D-8769
Util de utilización conjunta con el D-8755 en la forma que aquél se describe.

2187.082
Para apretar la tuerca tubo de escape.

1387.126 - 2887.126 ó 0787.126
Util para sujetar el piñón salida cambio mientras se aprieta o se afloja la tuerca del mismo.

0287.203 ó 2887.203
Util para extraer el piñón una vez sacada la tuerca con ayuda del inmovilizador citado anteriormente.

D-8825
Roscarlo en el lugar de la bujía, hasta el fondo, y en la numeración del vástago podrá comprobarse la posición del émbolo.

0267.218

Una vez desmontada la culata, se localizarán las tuercas que fijan el cilindro en los cárteres, introduciendo esta llave por el orificio de los casquillos roscados, pudiendo así maniobrar para apretar o aflojar según se desee.

D 8831 ó 5387.092

Util para aflojar o apretar, según se precise, la tuerca o casquillo bloqueador - rodamientos dirección al efectuar el reglaje de la misma. Para efectuar éste deberá aflojarse antes la tuerca fijación brida superior de la suspensión.

INSTRUCTIONS FOR THE USE OF THE TOOLS DESCRIBED IN THE ATTACHED SHEET

Many of the motorcyclists are at the same time keen enthusiasts of called "do-it-yourself" stuff and actually they do prefer taking care of the maintenance of their motorcycles by themselves. That is very easy in the case of the MONTESA's as the mechanic rules on them are quite simple even to those who are not at all - experts.

Therefore, MONTESA can supply a set of tools which are very useful on that - purpose.

D-8755 to 0687.055
Screw it deep in the flywheel after having the nut off.

The flywheel is fastened with the immobilizer D-8769, to take the nut off and to remove it but in both cases the impulse is to be done without leaning over the end of the crankshaft in order to avoid its possible off-centering.

D-8767 - 8
This is used to tight, to loosen or to remove the superior steering nut which is placed under the handlebar. Proceed by taking the handlebar off then loosening the cramp screw closer. This screw must be completely taken out if that nut is to be removed.

D-8769
This tool is to be used together with the D-8755, in the way described above.

2187.082
It will be used for the exhaust ring nut.

1387.126, 2887.126 to 0787.126
This tool is to hold the wheel driving gear when its nut is either tightened or - loosened.

0287.203 to 2887.203
This tool is used to remove the driving gear once the nut is out (with the help of the immobilizer 0287.206).

D-8825
It must be screwed deep up the bottom in the spark plug place, then the piston - position can be read at the notation of the stem.

INSTRUCTIONS POUR L'USAGE DES OUTILS D'ATELIER DECRITS SUR LA FEUILLE CI-JOINTE

Ils ont été faits pour obtenir une identification meilleure avec leur montage. Ils sont très nombreux ceux qui préfèrent faire les travaux de conservation de leur motocyclette eux-mêmes. Celle-ci est très simple ce qui fait qu'on n'ait pas besoin d'une grande expérience. Dans ce but, nous avons mis à votre disposition des outils pouvant vous être utiles pour ces travaux:

D-8755 ou 0687.055
Il doit être serré à fond dans le volant après avoir retiré l'écrou.

On bloque le volant avec l'immobilisateur D-8769, tant pour retirer l'écrou - comme pour extraire le volant, et dans les deux cas il faudra faire la force sans appuyer sur le but de l'axe du vilebrequin, pour en éviter la décentration.

Au moment de monter de nouveau le volant, nettoyer les cônes avec de l'alcool pour obtenir un siège parfait. Si on ne le fait pas, on risque qu'ils se soudent.

D-8767 - 8
On en fera usage pour presser, lâcher ou retirer l'écrou supérieur de la direction situé au-dessous du guidon. Pour obtenir cela il faut retirer le guidon et - lâcher le boulon latéron bride, en retirant complètement ce boulon si l'on veut retirer l'écrou.

D-8769
Outil d'utilité conjointe avec D-8755, employé de même façon que pour ce dernier.

2187.082
Pour presser l'écrou du tube.

1387.126, 2887.126 ou 0787.126
Outil pour rattacher le pignon de sortie lorsqu'on presse ou l'on lâche l'écrou.

0287.203 ou 2887.203
Outil pour extraire le pignon une fois que l'écrou est aussi extrait (avec l'aide de l'immobilisateur).

D-8825
Filtrer l'outil jusqu'au fond à la place de la bougie et sur la numération du relation vous pourrez vérifier la position du piston.

0287.218
Une fois la culasse est demontée on localisera les écrous qui fixent le cylindre dans les carters, introduisant cette clef par l'orifice des vireles filetés, pouvant de cette facon ils manoeuvrer pour presser.

D-8831 ou 5387.092
Outil pour dévisser ou serrer, selon les besoins, l'écrou ou le raccord qui bloque le roulement de la direction au moment de régler celle-ci. Pour cela faire, il faut avant deviser l'écrou de fixation de la bride supérieure de la suspension.

En plus de tout ce qu'on a expliqué, il existent d'autres travaux, que pour avoir besoin d'outils spéciaux ou exiger une certaine expérience technique, doivent être faits par nos représentants, qui considéreront la meilleure et plus rapide solution.

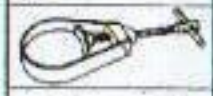

CROQUIS — SKETCH	ARTICULO-ITEM-ARTICLE	DENOMINACION UTILAJE-DENOMINATION OF THE TOOLING — OUTILS D'ATELIER	OBSERVACIONES — REMARKS
	D 8755 0687.055	Extractor volante magnético. Magnetic flywheel puller. Extracteur volant magnétique.	util para useful for util pour [illegible]
	D 8767-8	Llave tuerca fij. rodamiento dirección y tapón tubo central. Wrench for the nut locking the steering bearing central tube cap. Clef écrou fixation roulement direction bouchon tube central.	
	D 8769	Inmovilizador volante magnético. Holding tool for magnetic. Outil bloqueur du volant magnétique.	
	2187.082	Llave tuerca tubo de escape. Exhaust pipe fixing nut wrench. Clef pour écrou tube échappement.	
	1387.126	Inmovilizador piñón mando rueda. Wheel driving sprocket blocker. Inmobilisateur pignon comande roue.	
	0287.203	Extractor piñón mando rueda. Wheel driving sprocket puller. Extracteur pignon comande roue.	
	D 8825	Medidor avance encendido. Ignition advance checking tool. Mesureur avance allumage.	
	0287.218	Llave tuerca fijación cilindro. Allen wrench for the cylinder holding screws. Clef allen pour fixation cylindre.	

Montesa

MODIF. N.º 4

Montado a partir de la motocicleta n.º
Assembled starting from serial number
Monté depuis le numéro de serie

Unit para recambios desde
Useful for spare-parts starting from
Util pour rechange depuis le

Modelo

COTA 247

HERRAMIENTAS DE TALLER
TOOLS
OUTILS D'ATELIER

1ª

C.F.

CROQUIS — SKETCH	ARTICULO—ITEM-ARTICLE	DENOMINACION UTILAJE—DENOMINATION OF THE TOOLING—OUTILS D'ATELIER	OBSERVACIONES — REMARKS
	0287,050,1	Extractor piñón sobre cigüeñal. Crankshaft pinion puller. Extracteur pignon sur vilebrequin.	
	0287,084	Inmovilizador plato embrague. Clutch disc bloker. Immobilisateur plat d'embrayage.	
	D 8789	Punzón montador cojinete dirección s/bastidor. Punch for mounting the steering bearing on the frame. Poinçon monteur roulement direction sur châssis.	
	D 8831	Llave casquillo bloqueador cojinete dirección. Steering bearing holding bush wrench. Clef pour la bague bloqueuse du roulement direction.	
	0287,103	Extractor cojinete dirección sobre bastidor. Puller for the bearing on the frame of the steering Extracteur roulement direction sur châssis.	
	0287,110	Tubo monta cazoleta inferior s/tija y cojinete s/cigüeñal. Tube for fitting the lower cup on the stem and crankshaft bearing. Tube monte bouterolle intérieure sur tige et roulement direction.	
	2587,112	Soporte motor. Bech motor cradle. Support moteur sur banc de travail.	
	0287,113	Extractor cojinete sobre cigüeñal. Crankshaft bearing puller. Extracteur roulement sur vilebrequin.	
	0287,117	Punzón eje émbolo. Piston pin driving punch. Poinçon axe piston.	

Montesa

MODIF. N.º 1

Montado a partir de la motocicleta n.º
Assembled starting from serial number
Monté depuis le numéro de série

Modèle

COTA 247

HERRAMIENTAS DE TALLER
TOOLS
OUTILS D'ATELIER

2ª

Printed in Spain

CROQUIS = SKETCH	ARTICULO - ITEM - ARTICLE	DENOMINACION UTILAJE - DENOMINATION OF THE TOOLING - OUTILS D'ATELIER	OBSERVACIONES - REMARKS
	0287.204.1	Montador reteneder ejes primario y secundario. Primary and Secondary shafts oil seals mounting tool. Monteur retenue d'huile axes primaire et secondaire.	
	0287.202	Montador embrague. Clutch fitting tool. Monteur d'embrayage.	
	0287.206	Extractor rueda dentada de embrague. Clutch gearwheel puller. Extracteur roue dentée d'embrayage.	
	0287.215	Montador retenedor eje p.e.m. Starter shaft retainer mounting tool. Monteur retenue d'huile axe mise en marche.	
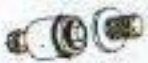	0287.216	Montador agujas pie biela. Tool for fitting the needles. Monteur aiguille pied bielle.	
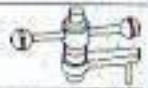	0287.219	Utilaje cerrar cárteres centrales. Jig for closing the central case halves. Outil fermer carters centraux.	
	0287.220	Montador retenedor cilindro mando horquillas. Fork operating shaft retainer. Monteur retenue d'huile axe gouvernement fourche.	
	0287.225	Montador retén eje selector. Selector shaft oil seal mounting tool. Monteur retenue d'huile axe sélecteur.	
	0287.227O +387.227O	Util comprobar salto cigüeñal s/cárter derecha. Crankshaft offset on right crankcases checking tool. Outil vérifier saut vilebrequin côté droit.	desde / from / depuis: 21M 0001 — 21M 3750

MODIF. N.º 1	Montaje a partir de la motocicleta n.º Assembled starting from serial number Monté depuis le numéro de série		Modelo: COTA 247
Comprende de motos ... hasta n.º Related to motor ... sheet n.º Relatif au moteur ... feuille n.º		Útil para recambios desde Useful for spare parts starting from Util pour rechange depuis le	HERRAMIENTAS DE TALLER TOOLS OUTILS D'ATELIER — 3º

Montesa

CROQUIS — SKETCH	ARTICULO-ITEM-ARTICLE	DENOMINACION UTILAJE-DENOMINATION OF THE TOOLING-OUTILS D'ATELIER	OBSERVACIONES — REMARKS
	0387,227 1	Útil comprobar salto cigüeñal s/cárter izquierdo. Crankshaft offset on left crankcase checking tool. Outil vérifier saut vilebrequin côté gauche.	
	0387,228	Tapeta montaje cigüeñal en cárteres. Crankshaft in crankcases mounting lid tool. Chapeau montage vilebrequin dans les carters.	
	0387,226,4	Montador retén cigüeñal. Crankshaft oil seal mounting tool. Monteur retenue d'huile vilebrequin.	

MODIF. N.º 2 — Montado a partir de la motocicleta n.º ... / Assembled starting from serial number / Monté depuis le numéro de série

Útil para recambios desde / Useful for spare parts starting from / Outil pour rechange depuis le

COTA 247

HERRAMIENTAS DE TALLER
TOOLS
OUTILS D'ATELIER

4º

Denominación Utilaje Denomination of the tooling Outils d'atelier	Croquis Sketch Croquis	Artículo Item Article	Observaciones Remarks Observations
Extractor volante magnético y volante de inercia Magnetic flywheel and inertia flywheel puller Extractor volant magnétique et volant d'inertie		D 8755 6.87.055	[illegible]
Llave tuerca fij. rodamiento dirección y tapón tubo central Wrench for the nut locking the steering bearing central tube cap. Clef écrou fixation roulement direction bouchon tube central		D 8767-8	
Inmovilizador volante magnetico y volante de inercia Holding tool for magnetic flywheel and inertia flywheel Outil bloqueur du volant magnétique et volant d'inertie		D 8769	
Llave tuerca espárragos culata Wrench for the nuts of the cylinder head holding studs Clef écrou goujon culasse		2.87.081	
Llave tuerca tubo de escape Exhaust pipe fixing nut wrench Clef pour écrou tube échappement		21.87.082	
Inmovilizador piñón mando rueda Wheel driving sprocket blocker Immobilisateur pignon commande roue		13.87.126	
Extractor piñón mando rueda Wheel driving sprocket puller Extracteur pignon commande roue		2.87.203	
Medidor avance encendido Ignition advance checking tool Mesureur avance allumé		D 8825	
Llave tuercas fijo cilindro Allen wrench for the cylinder holding screws Clef allen pour fixation cylindre	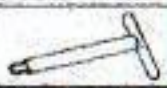	2.87.218	

MODIF. N.º 3	Montado a partir de la motocicleta n.º Assembled starting from serial number Monté depuis le numéro de serie	———	Modelo COTA 247
Comentarios en modif. - hoja n.º Remarks on modif. - sheet n.º Notes à la modif. - feuille n.º 7	Util para recambios desde Useful for spare-parts starting from Util pour réchangé depuis le	———	Grupo HERRAMIENTAS DE TALLER TOOLS OUTILS D'ATELIER — 1

Printed in Spain

MODIFICACION	MODIFICATION	MODIFICATION
Nuevos amortiguadores suspensión trasera.	New rear shock-absorbers.	Nouveaux amortisseurs de suspension arrière.
MOTIVO Mejorarde su funcionalidad.	REASON To improve its working conditions.	RAISON Améliorer son fonctionnement.
INTERCAMBIABILIDAD Los nuevos amortiguadores 21.40.035.2J pueden utilizarse como recambio desde la primera unidad 21M-0001.	INTERCHANGEABILITY The new shock-absorbers 21.40.035.2J can be used as spare part starting from unit 21M-0001.	INTERCHANGEABILITE Les nouveaux amortisseurs 21.40.035.2J peuvent être utilisés comme pièces détachées à partir de la machine - 21M-0001.
UTILLAJES NUEVOS Ninguno.	NEW TOOLS None.	NOUVEAUX OUTILS Aucun.
OTRAS OBSERVACIONES A efectos de intercambiabilidad deberá tenerse en cuenta la sustitución de los dos amortiguadores simultaneamente.	OTHER REMARKS The pair must be fitted when substituting the former type ones.	AUTRES NOTICES Monter le pair en cas de substitution des amortisseurs antérieurs.

Montesa

COMENTARIOS DE MODIFICACION
REMARKS ON MODIFICATION - NOTICE A LA MODIFICATION

Modelo 0 0 7 A 247

Hoja-Sheet-Feuille N.º 7

MODIFICACION	MODIFICATION	MODIFICATION
Nuevo acabado de los cubos de rueda pulidos y rueda dentada sobre cubo trasero de duraluminio.	New finish of the polished wheel hubs and rear sprocket in duraluminium.	Nouveau finissage des tambours de roue polisset roue dentée sur le tambour arrière, en duraluminium.
MOTIVO Conseguir un mejoramiento estético y funcional.	REASON To obtain both an esthetic and functional improvement.	RAISON Obtenir un améliorement esthétique et fonctionnel.
INTERCAMBIABILIDAD Los nuevos cubos 21.50.034.2J y 21.50.035.1J pueden utilizarse como recambio desde 21M-1800.	INTERCHANGEABILITY The new hubs 21.50.034.2J and 21.50.035.1J can be used as spare parts starting from unit 21M-1800.	INTERCHANGEABILITE Les nouveaux tambours 21.50.034.2J et 21.50.035.1J peuvent être utilisés comme pièces détachées à partir de la machine n° 21M-1800.
UTILLAJES NUEVOS Ninguno.	NEW TOOLS None.	NOUVEAUX OUTILS Aucun.
OTRAS OBSERVACIONES	OTHER REMARKS	AUTRES NOTICES

Montesa

COMENTARIOS DE MODIFICACION
REMARKS ON MODIFICATION - NOTICE A LA MODIFICATION

Modelo
COTA 247

Hoja-Sheet-Feuille
N° 8

MODIFICACION	MODIFICATION	MODIFICATION
Nuevas empuñaduras sobre manillar.	New handles on handlebar.	Nouvelles poignées sur guidon.
MOTIVO	REASON	RAISON
Standarisación	Standardisation.	Standardisation.
INTERCAMBIABILIDAD	INTERCHANGEABILITY	INTERCHANGEABILITE
Las nuevas empuñaduras 53.30.019.2 y 53.30.020.2 pueden utilizarse como recambio desde la primera unidad — 21M-0001.	The new handles 53.30.019.2 and — 53.30.020Zcan be used as spare parts starting from motorcycle n° 21M-0001.	Les nouvelles poignées 53.30.019.2 et 53.30.020.2 peuvent être utilisées comme pièces détachées depuis la motocyclette n° 21M-0001.
UTILAJES NUEVOS	NEW TOOLS	NOUVEAUX OUTILS
Ninguno.	None.	Aucun.
OTRAS OBSERVACIONES	OTHER REMARKS	AUTRES NOTICES

	COMENTARIOS DE MODIFICACION REMARKS ON MODIFICATION - NOTICE A LA MODIFICATION	Modelo GOTA 247	Hoja Nueva-Fecha N° 9
Montesa			

MODIFICACION	MODIFICATION	MODIFICATION
Nuevo piñón p.s.m.	New kickstarter.	Nouveau pignon de la mise en marche.
MOTIVO	**REASON**	**RAISON**
Mejora de su funcionalidad.	To improve its working.	Pour améliorer son fonctionnement.
INTERCAMBIABILIDAD	**INTERCHANGEABILITY**	**INTERCHANGEABILITE**
El nuevo piñón p.s.m. 21.65.117.27 puede utilizarse como recambio desde la primera unidad 21M-0001.	The new kickstarter 21.65.117.27 can be used as spare part starting from motorcycle 21M-0001.	Le nouveau pignon de la mise en marche 21.65.117.27 peut être utilisé comme pièce détachée depuis la motocyclette 21M-0001.
UTILLAJES NUEVOS	**NEW TOOLS**	**NOUVEAUX OUTILS**
Ninguno.	None.	Aucun.
OTRAS OBSERVACIONES	**OTHER REMARKS**	**AUTRES NOTICES**

Montesa

COMENTARIOS DE MODIFICACION
REMARKS ON MODIFICATION - NOTICE A LA MODIFICATION

Modelo COTA 247

Hoja - Sheet - Feuille N.º 10

Printed in Spain

MODIFICACION	MODIFICATION	MODIFICATION
Nueva tuerca para fijación palanca pulsador embrague.	New nut for fixation of the clutch - pusher lever.	Nouveau écrou de vis pour fixation du levier poussoir de l'embrayage.
MOTIVO Standarización	REASON Standardization.	RAISON Standartisation.
INTERCAMBIABILIDAD La nueva tuerca D6058 puede utilizarse como recambio desde la primera unidad 21M-0001.	INTERCHANGEABILITY The new nut D6058 can be used as spare part starting from motorcycle 21M-0001.	INTERCHANGEABILITE Le nouveau écrou de vis D6058 peut être utilisé comme pièce détachée depuis la motocyclette 21M-0001.
UTILLAJES NUEVOS Ninguno.	NEW TOOLS None.	NOUVEAUX OUTILS Aucun.
OTRAS OBSERVACIONES	OTHER REMARKS	AUTRES NOTICES

Montesa

COMENTARIOS DE MODIFICACION
REMARKS ON MODIFICATION - NOTICE A LA MODIFICATION

Models
COTA 247

Hoja - Sheet - Feuille Nº 11

Printed in Spain

MODIFICACION	MODIFICATION	MODIFICATION
Nuevo tornillo "Allen" para cerraje bridas dirección.	New "Allen" screw for steering clamps locking.	Nouveau vis "Allen" pour fermer les brides direction.
MOTIVO Standarización.	REASON Standardization.	RAISON Standardisation.
INTERCAMBIABILIDAD Las nuevas bridas 21.30.003.4 y — 21.30.010.4 pueden montarse en todas las unidades desde la 21M-2505 sustituyendo a las anteriores 21.30.003.2 y 21.30.010.2	INTERCHANGEABILITY The new clamps 21.30.003.4 and — 21.30.010.4 can be fitted in all the motorcycles starting from unit 21M-2505 and replacing the prior ones 21.30.003.2 and 21.30.010.2	INTERCHANGEABILITE Les nouvelles brides 21.30.003.4 et 21.30.010.4 peuvent être montées dans toutes les motocyclettes depuis celle n° 21M-2505, à la place des antérieures 21.30.003.2 et 21.30.010.2
UTILLAJES NUEVOS Ninguno.	NEW TOOLS None.	NOUVEAUX OUTILS Aucun.
OTRAS OBSERVACIONES	OTHER REMARKS	AUTRES NOTICES

Montesa

COMENTARIOS DE MODIFICACION
REMARKS ON MODIFICATION - NOTICE A LA MODIFICATION

Modelo: COTA 247

Hoja-Sheet-Feuille N° 12

Printed in Spain

MODIFICACION	MODIFICATION	MODIFICATION
Nuevo grupo motor con cambio velocidades mejorado, émbolo con guía total y cárteres exteriores nuevo diseño.	New engine group with improved gearbox, piston with total guide and new designed exterior crankcases.	Nouveau groupe machine avec une boite de vitesses améliorée, un piston avec guide totale et des carters extérieurs de nouveau dessein.
MOTIVO	REASON	RAISON
Mejora funcional y estética.	Esthetic and functional improvement.	Améliorement esthétique et fonctionnel.
INTERCAMBIABILIDAD	INTERCHANGEABILITY	INTERCHANGEABILITE
Las piezas 21.60.101 cárter exterior izquierdo y 21.55.031.2T pedal freno, pueden usarse como recambio para todas las unidades a partir de la 21M-3000.	Units 21.60.101 left exterior crankcase and 21.55.031.2T pedal of brake, can be used as spare parts starting from motor cycle 21M-3000.	Les pièces 21.60.101 carter extérieur gauche et 21.55.031.2T frein de pédale, peuvent être utilisées comme pièces détachées à partir de la motocyclette 21M-3000.
UTILLAJES NUEVOS	NEW TOOLS	NOUVEAUX OUTILS
2.87.226.4 Montador retén s/tapetas motor 36.87.228 Tapetas montaje cigüeñal en cárter central derecho 43.87.227D Util comprobar salto cigüeñal s/cárter derecho.	2.87.226.4 Oil seal mounting tool 36.87.228 Crankshaft mounting lid-tool on central right crankcase 43.87.227D Tool for checking the off-center of crankshaft on right crankcase	2.87.226.4 Monteur retenue d'huile vilebrequin 36.87.228 Outil montage vilebrequin dans carter central droit. 43.87.227D Outil vérifier saut vilebrequin sur carter droit.
OTRAS OBSERVACIONES	OTHER REMARKS	AUTRES NOTICES

Montesa

COMENTARIOS DE MODIFICACION

REMARKS ON MODIFICATION - NOTICE A LA MODIFICATION

Modelo: COTA 247

Nº 13

Printed in Spain

MODIFICACION	MODIFICATION	MODIFICATION
Nuevos amortiguadores suspensión trasera.	New rear fork shock absorbers.	Nouveaux amortisseurs suspension arrière.
MOTIVO	REASON	RAISON
Mejorar su funcionalidad.	To improve their working condition.	Améliorer leur fonctionnement.
INTERCAMBIABILIDAD	INTERCHANGEABILITY	INTERCHANGEABILITE
Los nuevos amortiguadores 21.40.035.3J son útiles como recambios desde la primera unidad 21M-0001, cambiando los dos a la vez.	The new shock absorbers 21.40.035.3J are useful as spare parts starting from first motorcycle 21M-0001, provided both of them are changed.	Les nouveaux amortisseurs 21.40.035.3J sont utiles comme pièces détachées à partir de la motocyclette 21M-0001, pourvu qu'ils soient changés à la fois.
UTILLAJES NUEVOS	NEW TOOLS	NOUVEAUX OUTILS
Ninguno.	None.	Aucun.
OTRAS OBSERVACIONES	OTHER REMARKS	AUTRES NOTICES
-	-	-

Montesa

COMENTARIOS DE MODIFICACION
REMARKS ON MODIFICATION - NOTICE A LA MODIFICATION

Modelo: COTA 247

N.º 14

MODIFICACION	MODIFICATION	MODIFICATION
Nuevo émbolo.	New piston.	Nouveau piston.
MOTIVO	REASON	RAISON
Mejoramiento de potencia.	To increase the engine power.	Augmenter la puissance.
INTERCAMBIABILIDAD	INTERCHANGEABILITY	INTERCHANGEABILITE
El nuevo émbolo 2160.209-2J es útil como recambio desde la unidad 21M-3000.	The new piston 2160.209-2J can be used as spare part starting from motocycle 21M-3000.	Le nouveau piston 2160.209-2J peut être employé comme pièce détachée à partir de la motocyclette 21M-3000.
UTILLAJES NUEVOS	NEW TOOLS	NOUVEAUX OUTILS
Ninguno.	None.	Aucun.
OTRAS OBSERVACIONES	OTHER REMARKS	AUTRES NOTICES
-	-	-

Montesa

COMENTARIOS DE MODIFICACION
REMARKS ON MODIFICATION - NOTICE A LA MODIFICATION

Modelo 0021-247

Hoja/Sheet/Feuille N.º 15

CF 514

MODIFICACION	MODIFICATION	MODIFICATION
Nuevo tensor-guía cadena.	New chain tensor-guide.	Nouveau tendeur de chaîne.
MOTIVO	REASON	RAISON
Mejoramiento funcional.	To improve the working conditions.	Améliorer le fonctionnement.
INTERCAMBIABILIDAD	INTERCHANGEABILITY	INTERCHANGEABILITE
-	-	-
UTILLAJES NUEVOS	NEW TOOLS	NOUVEAUX OUTILS
Ninguno.	None.	Aucun.
OTRAS OBSERVACIONES	OTHER REMARKS	AUTRES NOTICES
-	-	-

Montesa

COMENTARIOS DE MODIFICACION
REMARKS ON MODIFICATION - NOTICE A LA MODIFICATION

Modelo COTA-247

Hoja-Sheet-Feuille Nº 16

Printed in Spain

MODIFICACION	MODIFICATION	MODIFICATION
Montaje de una nueva "arandela plana asiento tope hidraúlico".	Plain washer (hydraulic butt).	Rondelle plate (buttée hydraulique).
MOTIVO	REASON	RAISON
Mejoramiento funcional.	Functional improvement.	Amélioration fonctionnelle.
INTERCAMBIABILIDAD	INTERCHANGEABILITY	INTERCHANGEABILITE
Esta innovación es válida y asimismo aconsejable desde la primera unidad 21N-0001.	This innovation is valid and advisable from the first unit 21N-0001.	Cette innovation est valide et d'autre part conseillable depuis la première unité 21N-0001.
UTILLAJES NUEVOS	NEW TOOLS	NOUVEAUX OUTILS
Ninguno.	None.	Aucun.
OTRAS OBSERVACIONES	OTHER REMARKS	AUTRES NOTICES
-	-	-

COMENTARIOS DE MODIFICACION

REMARKS ON MODIFICATION - NOTICE A MODIFICATION

Modelo: COSA 247

Hoja-Sheet-Feuille N.º 17

Printed in Spain

MODIFICACION	MODIFICATION	MODIFICATION
Chaveta especial para cigüeñal.	Special woodruff key for crankshaft.	Clavette spéciale pour vilebrequin.
MOTIVO	REASON	RAISON
Incidencia de fabricación.	Manufacturing requirements.	Besoins de fabrication.
INTERCAMBIABILIDAD	INTERCHANGEABILITY	INTERCHANGEABILITE
-	-	-
UTILLAJES NUEVOS	NEW TOOLS	NOUVEAUX OUTILS
Ninguno.	None.	Aucun.
OTRAS OBSERVACIONES	OTHER REMARKS	AUTRES NOTICES
A los efectos de recambio, esta chaveta especial va incorporada en cada una de las unidades comprendidas entre la - 219-4371 a 219-4428, ambas inclusive.	As to spare parts use, this special - woodruff key is fitted in every unit comprised between unit 219-4371 and unit 219-4428, both inclusive.	Aux effets de pièces détachées, cette clavette spéciale est montée sur chacune des machines comprises entre la nº 219-4371 et la nº 219-4428, inclusivement.

Montesa

COMENTARIOS DE MODIFICACION
REMARKS ON MODIFICATION - NOTICE A LA MODIFICATION

Modelo: COTA - 247

Hoja Nº 16

Printed in Spain

MODIFICACION	MODIFICATION	MODIFICATION
Fijación culata mediante espárragos.	Cylinder head fixing by means of studs.	Fixation de la culasse au moyen de goujons.
MOTIVO Mejora funcional.	REASON Functional improvement.	RAISON Amélioration fonctionnelle.
INTERCAMBIABILIDAD El nuevo artículo 2160.025.30 puede utilizarse como recambio desde la unidad 21M-3750, utilizando los nuevos elementos de fijación de la culata.	INTERCHANGEABILITY The new item 2160.025.30 can be used as spare part from the unit 21M-3750, using the cylinder head new fixing elements.	INTERCHANGEABILITE Le nouveau article 2160.025.30 peut être utilisé comme rechange à partir de la motocyclette nº 21M-3750, en utilisant les nouveaux éléments de fixation de la culasse.
UTILLAJES NUEVOS Ninguno.	NEW TOOLS None.	NOUVEAUX OUTILS Aucun.
OTRAS OBSERVACIONES -	OTHER REMARKS -	AUTRES NOTICES -

Montesa

COMENTARIOS DE MODIFICACION
REMARKS ON MODIFICATION - NOTICE A LA MODIFICATION

Modelo COTA 247

Hoja Nº 19

MODIFICACION	MODIFICATION	MODIFICATION
Brida sujeción silenciador a tubo de escape.	Clamp holding the muffler to the exhaust pipe.	Bride serrage du silencieux au pot d'échappement.
MOTIVO	**REASON**	**RAISON**
Eliminación de fugas.	Escapes elimination.	Elimination de fuites.
INTERCAMBIABILIDAD	**INTERCHANGEABILITY**	**INTERCHANGEABILITE**
La nueva brida 3460.054J puede utilizarse como recambio desde la primera unidad 21M-0001.	The new clamp 3460.054J can be used as spare starting from the first unit 21M-0001.	La nouvelle bride 3460.054J peut être utilisée à partir de la première unité 21M-0001.
UTILLAJES NUEVOS	**NEW TOOLS**	**NOUVEAUX OUTILS**
Ninguno.	None.	Aucun.
OTRAS OBSERVACIONES	**OTHER REMARKS**	**AUTRES NOTICES**
-	-	-

Montesa

COMENTARIOS DE MODIFICACION
REMARKS ON MODIFICATION - NOTICE A LA MODIFICATION

Modelo
COTA 247

Hoja - Sheet - Feuille
N.º 20

MODIFICACION	MODIFICATION	MODIFICATION
Nuevo sistema basculante en suspensión trasera.	New balancing system in the rear suspension.	Nouveau système basculant de la suspension arrière.
MOTIVO	REASON	RAISON
Asegurar su fijación.	To ensure its fastening.	Assurer sa fixatio
INTERCAMBIABILIDAD	INTERCHANGEABILITY	INTERCHANGEABILITE
La nueva horquilla 2140.117.5C puede sustituir a la anterior 2140.117.4C incorporando además los artículos 2840.031 y 6340.032.	The new fork 2140.117.5C can replace the prior 2140.117.4C mounting besides items 2840.031 y 6340.032.	La nouvelle fourch[illegible] 2140.117.5C peut remplacer l[illegible] ancienne nr. 2140.117.4C en montant [illegible] articles 2840.031 et 6340.032
UTILLAJES NUEVOS	NEW TOOLS	NOUVEAUX OUTILS
Ninguno.	None.	Aucun.
OTRAS OBSERVACIONES	OTHER REMARKS	AUTRES NOTICES
-	-	-

Montesa

COMENTARIOS DE MODIFICACION
REMARKS ON MODIFICATION - NOTICE A LA MODIFICATION

Modelo
COTA 247

Hoja Observaciones
N.º 21

MODIFICACION	MODIFICATION	MODIFICATION
Nueva palanca y muelle p.e.m.	New lever and kickstarter spring.	Nouveau levier et ressort de la mise en marche.
MOTIVO	REASON	RAISON
Facilitar montaje.	For an easier mounting.	Faciliter le montage.
INTERCAMBIABILIDAD	INTERCHANGEABILITY	INTERCHANGEABILITE
Los nuevos artículos 2165.005 y 2165.014 pueden sustituir como recambios a los anteriores 3365.005 y 0265.014 respectivamente.	The items 2165.005 and 2165.014 can replace as spare the prior ones - 3365.005 and 0265.014 respectively.	Les articles 2165.005 et 2165.014 peuvent remplacer comme pièces détachées les antérieures 3365.005 et 0265.014 respectivement.
UTILLAJES NUEVOS	NEW TOOLS	NOUVEAUX OUTILS
Ninguno.	None.	Aucun.
OTRAS OBSERVACIONES	OTHER REMARKS	AUTRES NOTICES
-	-	-

Montesa

COMENTARIOS DE MODIFICACION

REMARKS ON MODIFICATION - NOTICE A LA MODIFICATION

Modelo: 007A-247

Hoja-Sheet-Feuille N° 22

Printed in Spain

MODIFICACION	MODIFICATION	MODIFICATION
Nuevo piñón sando rueda con dentado desplazado hacia el lado del cárter.	New counter sprocket with the teeth shifted to the crankcase side.	Nouveau pignon sortie de boîte avec les dents déplacées vers le côté du carter.
MOTIVO	REASON	RAISON
Evitar el roce de la cadena con el tirante del bastidor.	To prevent the chain rubbing against the frame brace.	Eviter le frottement de la chaine contre l'entretoise du cadre.
INTERCAMBIABILIDAD	INTERCHANGEABILITY	INTERCHANGEABILITE
A los efectos de recambios, el nuevo artículo 2163.046.2 sustituirá al anterior 2163.046.1	As spare part, new item 2163.046.2 will replace the prior one 2163.046.1	Aux effets de rechange, le nouveau article 2163.046.2 remplacera l'antérieur 2163.046.1
UTILLAJES NUEVOS	NEW TOOLS	NOUVEAUX OUTILS
Ninguno.	None.	Aucun.
OTRAS OBSERVACIONES	OTHER REMARKS	AUTRES NOTICES
-	-	-

Montesa

COMENTARIOS DE MODIFICACION
REMARKS ON MODIFICATION - NOTICE A LA MODIFICATION

Modelo: COTA 247

Hoja-Sheet-Feuille N.º 23

MODIFICACION	MODIFICATION	MODIFICATION
Adaptación sistema estanqueizante entre tubo de escape y silenciador.	Adaptation of a water-tightness system between the exhaust pipe and the muffler.	Adaptation d'un système d'étanchéité entre le podt d'échappement et le silencieux
MOTIVO Mejor estanqueidad.	REASON Better water-tightness.	RAISON Meilleure étanchéité.
INTERCAMBIABILIDAD El nuevo silenciador escape 2160.042.3T puede sustituir al anterior como recambio, incorporando además el manguito 2160.073 y las bridas 0096.1051055.	INTERCHANGEABILITY The new muffler 2160.042.3T can replace as spare part the prior one, by also fitting sleeve 2160.073 and clamps 0096.1051055.	INTERCHANGEABILITE Le nouveau silencieux 2160.042.3T peut remplacer comme pièce de rechange à l'antérieur, en montant aussi la douille 2160.073 et les brides 0096.1051055.
UTILLAJES NUEVOS -	NEW TOOLS -	NOUVEAUX OUTILS -
OTRAS OBSERVACIONES -	OTHER REMARKS -	AUTRES NOTICES -

Montesa

COMENTARIOS DE MODIFICACION
REMARKS ON MODIFICATION - NOTICE A LA MODIFICATION

Modelo
COTA 247

Hoja-Sheet-Feuille
N.º 25

Printed in Spain

MODIFICACION	MODIFICATION	MODIFICATION
Incorporación dispositivo "posicionador manillar".	Fitting of a "handlebar positioner" device.	Incorporation d'un dispositif "positionneur guidon".
MOTIVO	REASON	RAISON
Mejora accesoria.		
INTERCAMBIABILIDAD	INTERCHANGEABILITY	INTERCHANGEABILITE
El nuevo manillar 2130.014.1T puede sustituir al anterior como recambio. El nuevo soporte 2130.155.1 puede ser montado desde la unidad 21M-2505.	The new handlebar 2130.014.1T can replace the prior one as spare. New support 2130.155.1 can be fitted starting from unit 21M-2505.	Le nouveau guidon 2130.014.1T peut remplacer à l'antérieur comme pièce de rechange. Le nouveau support 2130.155.1 peut être monté depuis la motocyclette 21M-2505.
UTILLAJES NUEVOS	NEW TOOLS	NOUVEAUX OUTILS
-	-	-
OTRAS OBSERVACIONES	OTHER REMARKS	AUTRES NOTICES
-	-	-

Montesa

COMENTARIOS DE MODIFICACION
REMARKS ON MODIFICATION - NOTICE A LA MODIFICATION

Modelo: COTA 247

Hoja-Sheet-Feuille N.º 25

MODIFICACION	MODIFICATION	MODIFICATION
Nuevo depósito de gasolina y silín.	New tank and seat.	Nouveau réservoir et siège.
MOTIVO	REASON	RAISON
Mejora estética y funcional.	Esthetic and functional improvement.	Amélioration esthétique et fonctionnelle
INTERCAMBIABILIDAD	INTERCHANGEABILITY	INTERCHANGEABILITE
Las nuevas placas marca sobre depósito 3420.062.1 pueden sustituir a las anteriores como recambio; asimismo el guardabarros 2120.024.2	New plate marks on the tank 3420.062.1 can replace the prior ones as spare; the same for fenders 2120.024.2	Les nouvelles plaques marque sur réservoir peuvent remplacer les antérieures comme rechange; ainsi de même pour les garde-boue 2120.024.2.
UTILLAJES NUEVOS	NEW TOOLS	NOUVEAUX OUTILS
-	-	-
OTRAS OBSERVACIONES	OTHER REMARKS	AUTRES NOTICES
-	-	-

COMENTARIOS DE MODIFICACION
REMARKS ON MODIFICATION - NOTICE A LA MODIFICATION

Montesa

Modelo
COTA 247

Hoja-Sheet-Feuille
N.º 27

Printed in Spain

MODIFICACION	MODIFICATION	MODIFICATION
Incorporación protectores tipo fuelle en los brazos suspensión delantera.	Fitting of accordeon-type protectors on front fork leg.	Incoporation protecteurs type accordéon sur les bras fourche avant.
MOTIVO Protegar de los efectos exteriores (barro, polvo, etc) los elementos de la suspensión delantera.	REASON To protect the front suspension elements against mud, dust and so on.	RAISON Protéger les éléments suspension avant de la boue, la poussière, etc.
INTERCAMBIABILIDAD Las nuevas piezas 2135.013.1 pueden adaptarse a unidades anteriores a la 21M-6.600 incoporando además las piezas 4780.043.	INTERCHANGEABILITY New parts 2135.013.1 can be mounted in units prior unit 21M-6.600 by also mounting parts 4780.043.	INTERCHANGEABILITE Nouvelles pièces 2135.013.1 peuvent se monter dans machines antérieures A celle 21M-6.600 en montant aussi les pièces 4780.043.
UTILLAJES NUEVOS -	NEW TOOLS -	NOUVEAUX OUTILS -
OTRAS OBSERVACIONES -	OTHER REMARKS -	AUTRES NOTICES -

Montesa

COMENTARIOS DE MODIFICACION
REMARKS ON MODIFICATION — NOTICE A LA MODIFICATION

Modelo
COTA 247

Hoja Sheet Feuille
N.º 99

MODIFICACION	MODIFICATION	MODIFICATION
Nueva horquilla suspensión trasera.	New rear swinging arm.	Nouvelle fourche suspension arrière.
MOTIVO Inclusión cobáliete, limitadores de oscilación lateral y nuevo sistema grifo aceite engrase cadena de mejor estanqueidad.	REASON Fitting of a stand, side oscillation butts and a new, better tight oil tap system for chain lubrication.	RAISON Inclusion de béquille, de limitateurs oscillation latérale et d'un nouveau système de robinet d'huile plus étanche pour la lubrification de la chaîne.
INTERCAMBIABILIDAD El nuevo conjunto horquilla 2140.117.6C puede sustituir al anterior a los efectos de recambios, incorporando los elementos del nuevo grifo 2140.126.1 - 2140.129 0565.115 y 0096.111.	INTERCHANGEABILITY New swinging arm set 2140.117.6C can substitute the prior one as spare by mounting the new tap elements 2140.126.1 2140.129 - 0565.115 y 0096.111.	INTERCHANGEABILITE Le nouveau ensemble fourche 2140.117.6C peut remplacer à l'antérieur comme rechange en montant les éléments du nouveau robinet 2140.126.1 - 2140.129 -0565.115 y 0096.111.
UTILLAJES NUEVOS -	NEW TOOLS -	NOUVEAUX OUTILS -
OTRAS OBSERVACIONES -	OTHER REMARKS -	AUTRES NOTICES -

Montesa

COMENTARIOS DE MODIFICACION
REMARKS ON MODIFICATION - NOTICE A LA MODIFICATION

Modelo COTA 247

N.º 30

Printed in Spain

MODIFICACION	MODIFICATION	MODIFICATION
Nuevo mando acelerador.	New accelerator handle.	Nouvelle commande accélérateur.
MOTIVO	**REASON**	**RAISON**
Nuevo modelo más ligero.	New, lighter model.	Nouveau modèle plus léger.
INTERCAMBIABILIDAD	**INTERCHANGEABILITY**	**INTERCHANGEABILITE**
El nuevo mando acelerador 2830.042J puede sustituir al anterior como recambio incorporando además el conjunto cable 2862.053.	New accelerator handle 2830.042J can substitute the prior one as spare part by also mounting the wire set 2862.053.	La nouvelle commande accélérateur - 2830.042J peut remplacer à l'antérieure comme rechange en montant aussi l'ensemble câble 2862.053.
UTILLAJES NUEVOS	**NEW TOOLS**	**NOUVEAUX OUTILS**
-	-	-
OTRAS OBSERVACIONES	**OTHER REMARKS**	**AUTRES NOTICES**
-	-	-

Montesa

COMENTARIOS DE MODIFICACION
REMARKS ON MODIFICATION - NOTICE A LA MODIFICATION

Modelo: COTA 247

Hoja-Sheet-Feuille N.º 31

MODIFICACION	MODIFICATION	MODIFICATION
Inclusión de circuito de alimentación para luz "ciudad" y luz "stop".	Addition of a feeding circuit for street and stop lights.	Incorporation d'un circuit d'alimentation pour les feux ville et stop.
MOTIVO	REASON	RAISON
Completar instalación de alumbrado y señalización.	To obtain a more complete lighting and signal system.	Obtenir une installation de l'allumage et la signalisation plus complète.
INTERCAMBIABILIDAD	INTERCHANGEABILITY	INTERCHANGEABILITE
Las nuevas piezas 2155.031.3T - 2160.140.3J - 2161.001.3 -2170.001.2J 2170.025.1 pueden substituir a las anteriores como recambio.	New parts 2155.031.3T - 2160.140.3J - 2161.001.3 - 2170.001.2J - 2170.025.1 can sustitute to the prior ones as spares.	Les nouvelles pièces 2155.031.3T - 2160.140.3J - 2161.001.3 - 2170.001.2J 2170.025.1 peuvent remplacer aux antérieures comme rechange.
UTILLAJES NUEVOS	NEW TOOLS	NOUVEAUX OUTILS
-	-	-
OTRAS OBSERVACIONES	OTHER REMARKS	AUTRES NOTICES
-	-	-

Nantes

COMENTARIOS DE MODIFICACION

REMARKS ON MODIFICATION - NOTICE A LA MODIFICATION

Modelo: CODA 247

Hoja-Sheet-Feuille N° 32

Printed in Spain

MODIFICACION	MODIFICATION	MODIFICATION
Nuevo juego de discos embrague.	New clutch plates set.	Nouveau jeu de disques d'embrayage.
MOTIVO	REASON	RAISON
Mejora funcional.	Functional improvement.	Amélioration fonctionnelle.
INTERCAMBIABILIDAD	INTERCHANGEABILITY	INTERCHANGEABILITE
El nuevo juego discos embrague - - 2863.023J puede utilizarse como recambio desde la primera unidad montada 21M-0001.	New clutch plates set 2863.023J can be used as spares starting from the very first motorcycle 21M-0001.	Le nouveau jeu de disques d'embrayage peut être utilisé comme rechange depuis la première motocyclette 21M-0001.
UTILLAJES NUEVOS	NEW TOOLS	NOUVEAUX OUTILS
-	-	-
OTRAS OBSERVACIONES	OTHER REMARKS	AUTRES NOTICES
-	-	-

Montesa

COMENTARIOS DE MODIFICACION
REMARKS ON MODIFICATION - NOTICE A LA MODIFICATION

Modelo: COTA 247

Hoja-Sheet-Feuille N.º 33

MODIFICACION	MODIFICATION	MODIFICATION
Nuevo conjunto motor.	New engine assembly.	Nouveau ensemble moteur
MOTIVO	REASON	RAISON
Mejorar su rendimiento.	To get a better performance.	Améliorer son rendement.
INTERCAMBIABILIDAD	INTERCHANGEABILITY	INTERCHANGEABILITE
Las nuevas piezas 2160.025.4C - 2160.027.2 - 2150.028.3 and 2160.042.47 pueden sustituir a los anteriores como recambio.	New parts 2160.025.4C - 2160.027.2 - 2150.028.3 and 2160.042.47 can replace the prior ones as spare parts.	Les nouvelles pièces 2160.027.2 - 2160.025.4C - 2160.028.3 et 2160.042.47 peuvent remplacer les antérieures comme pièces détachées.
UTILLAJES NUEVOS	NEW TOOLS	NOUVEAUX OUTILS
-	-	-
OTRAS OBSERVACIONES	OTHER REMARKS	AUTRES NOTICES
-	-	-

Montesa

COMENTARIOS DE MODIFICACION
REMARKS ON MODIFICATION - NOTICE A LA MODIFICATION

Modelo
COTA 247

Hoja-Sheet-Feuille
N.º 34

Printed in Spain

MODIFICACION	MODIFICATION	MODIFICATION
Nueva rueda dentada de embrague con tratamiento carbo-sulfonitruración.	New clutch sprocket with carbo-sulphonitruration treatment.	Nouvelle couronne d'embrayage traitée au carbo-sulphonitrurat.
MOTIVO	REASON	RAISON
Mejorar sus propiedades mecánicas.	To improve its mechanical properties.	Améliorer ses conditions mécaniques.
INTERCAMBIABILIDAD	INTERCHANGEABILITY	INTERCHANGEABILITE
La nueva pieza 2163.018 se utilizará como recambio de este modelo desde la primera unidad 21M 0001. La pieza 0263.018.3 ahora sustituida, continuará sin embargo utilizándose como recambio para otros modelos que la equipen.	The new part 2163.018 will be used as spare part from serial No. 21M 0001. The part 0263.018.3 now being replaced will however continue to be used as spare part for other models of motorcycle still using it.	La nouvelle pièce 2163.018 sera utilisée comme pièce de réchange à partir du numéro de série 21M 0001. La pièce 0263.018.3 qui vient d'être substituée continuera nonobstant à être utilisée dans les autres modèles de motocyclette qui l'équipent.
UTILLAJES NUEVOS	NEW TOOLS	NOUVEAUX OUTILS
Ninguno	None	Aucun
OTRAS OBSERVACIONES	OTHER REMARKS	AUTRES NOTICES
Por el especial tratamiento de la pieza 2163.018, se recomienda evitar una manipulación inadecuada en el montaje y/o desmontaje de la misma.	Due to the special treatment in the new part 2163.018 it is recommended to avoid inadequate handling during installing or removing of same.	En raison au traitement spécial dans cette nouvelle pièce 2163.018 on recommande d'éviter une manipulation inadéquate pendant son montage ou démontage.

Montesa

COMENTARIOS DE MODIFICACION

REMARKS ON MODIFICATION - NOTICE A LA MODIFICATION

Modelo: COTA 247

Hoja Especificación N.º 35

Printed in Spain

ODIFICACION	MODIFICATION	MODIFICATION
Nuevas horquillas mando desplazables con tratamiento de carbo-sulfonitrura ción.	New rearbox forks with carbo-sulphonitruración treatment.	Nouvelles fourchettes de boîte de vitesse traitées au carbo-sulphonitruration.
OTIVO Mejorar sus propiedades mecánicas.	REASON To improve the mechanical properties.	RAISON Améliorer leurs conditions mécaniques.
NTERCAMBIABILIDAD Las nuevas horquillas (2164.029.2, - 2164.078.2 y 2164.169.1) sustituirán como recambios a las anteriores (2164. 029.1, 2164.078.1 y 2164.169).	INTERCHANGEABILITY These new items (2164.029.2, 2164.078.2 and 2164.169.1) will replace the former - ones (2164.029.1, 2164.078.1 and 2164. 169) as spare parts.	INTERCHANGEABILITE Ces nouveaux articles (2164.029.2, - 2164.078.2 et 2164.169.1) substitueront les antérieurs (2164.029.1, 2164.078.1 et 2164.169) comme pièce détachées.
TILLAJES NUEVOS Ninguno	NEW TOOLS None	NOUVEAUX OUTILS Aucun
TRAS OBSERVACIONES -	OTHER REMARKS -	AUTRES NOTICES -

COMENTARIOS DE MODIFICACION
REMARKS ON MODIFICATION - NOTICE A LA MODIFICATION

Modelo
COTA 247

Hoja-Sheet-Feuille
N.° 36

Printed in Spain

MODIFICACION	MODIFICATION	MODIFICATION
Cambio de situación del pedal de cambio que pasa al lado izquierdo y en consecuencia el pedal de freno pasa al lado derecho.	Left hand side shifting. Right hand side braking.	Sélecteur à gauche. Pédale frein arrière à droite.
MOTIVO Tendencia internacional.	REASON International tendency.	RAISON Tendance internationale.
INTERCAMBIABILIDAD El nuevo basidor (2120.001.6T), sustituye como recambios al anterior (2120.001.5T).	INTERCHANGEABILITY The new frame 2120.001.6T will replace the former one 2120.001.5T as spare - part.	INTERCHANGEABILITE Le nouveau cadre 2120.001.6T remplacera l'antérieur 2120.001.5T comme pièce détachée.
UTILLAJES NUEVOS Ninguno	NEW TOOLS None	NOUVEAUX OUTILS Aucun
OTRAS OBSERVACIONES -	OTHER REMARKS	AUTRES NOTICES

Montesa

COMENTARIOS DE MODIFICACION
REMARKS ON MODIFICATION - NOTICE A LA MODIFICATION

Modelo: COTA 247

Hoja Nº: 37

MODIFICACION	MODIFICATION	MODIFICATION
Nuevos amortiguadores suspensión trasera.	New rear shock absorbers.	Nouveaux amortisseurs arrière.
MOTIVO Mejora funcional (conseguir mayor recorrido).	REASON To improve its function (more travel).	RAISON Améliorer sa fonction (parcours accru).
INTERCAMBIABILIDAD El nuevo amortiguador (2140.035.4J) sustituirá como recambio al anterior (2140.035.3J), cambiando ambos a la vez.	INTERCHANGEABILITY This new item 2140.035.4J will replace the former one 2140.035.3J, as spare - part, when taking the pair at the same - time.	INTERCHANGEABILITE Ce nouvel article 2140.035.4J substituera le 2140.035.3J comme pièce détachée quelque en changeant la paire en même - temps.
UTILLAJES NUEVOS Ninguno.	NEW TOOLS None	NOUVEAUX OUTILS Aucun
OTRAS OBSERVACIONES -	OTHER REMARKS -	AUTRES NOTICES -

Montesa

COMENTARIOS DE MODIFICACION
REMARKS ON MODIFICATION - NOTICE A LA MODIFICATION

Modelo: COTA 247

Hoja - Sheet - Feuille N° 38

Printed in Spain

MODIFICACION	MODIFICATION	MODIFICATION
Nueva tapa protección filtro aire.	New protecting cover for the air filter.	Nouveau couvercle protecteur du filtre d'air.
MOTIVO	REASON	RAISON
Mejora funcional.	Functional improvement.	Amélioration fonctionnelle.
INTERCAMBIABILIDAD	INTERCHANGEABILITY	INTERCHANGEABILITE
La nueva tapa (3462.111T) sustituirá como recambio a la anterior (2162.111.2)	This new item 3462.111T will replace the former one 2162.111.2 as spare part.	Ce nouvel article 3462.111T substituera le 2162.111.2 comme pièce détachée.
UTILLAJES NUEVOS	NEW TOOLS	NOUVEAUX OUTILS
Ninguno	None	Aucun
OTRAS OBSERVACIONES	OTHER REMARKS	AUTRES NOTICES
-	-	-

Montesa

COMENTARIOS DE MODIFICACION

REMARKS ON MODIFICATION - NOTICE A LA MODIFICATION

Modelo: COTA 247

Hoja - Sheet - Fuelle: N° 39

Printed in Spain

MODIFICACION	MODIFICATION	MODIFICATION
Embolos de nuevo perfil con segmentos de lámina de acero.	Pistons of a new profile with steel-sheet rings.	Pistons d'un nouveau profil avec segments en tôle d'acier.
MOTIVO Mejorar rendimiento.	REASON Functional improvements.	RAISON Amélioration fonctionnale.
INTERCAMBIABILIDAD Los nuevos conjuntos émbolo(2160.074.4J, 2160.074.4J/15S y 2160.074.4J/25S) sustituirán como recambios a los anteriores (2160.074.2J, /15S y /25S).	INTERCHANGEABILITY The new pistons 2160.074.4J, 2160.074.4J/15S and 2160.074.4J/25S, will replace the former ones 2160.074.2J, /15S and /25S, as spare parts.	INTERCHANGEABILITE Ces nouveaux pistons 2160.074.4J, 2160.074.4J/15S et 2160.074.4J/25S substitueront les 2160.074.2J, /15S et /25S comme pièces détachées.
UTILLAJES NUEVOS Ninguno	NEW TOOLS None	NOUVEAUX OUTILS Aucun
OTRAS OBSERVACIONES -	OTHER REMARKS -	AUTRES NOTICES -

Montesa

COMENTARIOS DE MODIFICACION
REMARKS ON MODIFICATION - NOTICE A LA MODIFICATION

Modelo
COTA 247

Hoja-Sheet-Feuille N.º 40

Printed in Spain

MODIFICACION	MODIFICATION	MODIFICATION
Nueva llanta rueda trasera.	New rear wheel rim.	Nouvelle jante de roue arrière.
MOTIVO Mejoramiento funcional ajustado a las caracteristicas propias del vehículo.	REASON To better adapt its function to the - performance of the vehicle.	RAISON Pour mieux adapter son fonctionnement aux caractéristiques du véhicule.
INTERCAMBIABILIDAD La nueva llanta 2150.123.3 y los radios 2150.117.1 sustituyen a los anteriores (2150.123.2 y 2150.117) como recambio desde la primera unidad montada con los mismos.	INTERCHANGEABILITY The new rim 2150.123.3 and the spokes 2150.117.1 replace the former ones - (2150.123.2 and 2150.117) as spare-parts from the first unit of motorcycle fitting - the latter.	INTERCHANGEABILITE La nouvelle jante 2150.123.3 et les - rayons 2150.117 substituent comme pièces détachées détachées aux antérieurs - (2150.123.2 et 2150.117) depuis la premiè re motocyclette équipant ceux-ci.
UTILLAJES NUEVOS Ninguno.	NEW TOOLS None.	NOUVEAUX OUTILS Aucun.
OTRAS OBSERVACIONES -	OTHER REMARKS -	AUTRES NOTICES -

Montesa

COMENTARIOS DE MODIFICACION
REMARKS ON MODIFICATION - NOTICE A LA MODIFICATION

Modelo: COTA 247

Hoja Nº 41

MODIFICACION	MODIFICATION	MODIFICATION
Incorporación junta cárter exterior lado derecho.	Fitting of gasket in the right-hand engine cover.	Installation d'un joint au carter extérieur du moteur, côté droit.
MOTIVO Evitar la posible entrada de agua por el cárter exterior lado derecho y eliminar así las deficiencias que provocaría en el funcionamiento del volante magnético.	REASON To seal the engine cover in order to prevent water from coming in, thus, protecting the flywheel magneto alternator.	RAISON Assurer l'étanchéité du carter extérieur pour éviter l'entrée de l'eau et, ainsi protéger le volant magnétique.
INTERCAMBIABILIDAD La nueva junta 2160.220 puede aplicarse desde la primera unidad montada del modelo 21M 0001.	INTERCHANGEABILITY The new gasket 2160.220 can fit any motorcycle starting from serial number 21M 0001.	INTERCHANGEABILITE Ce nouveau joint 2160.220 peut se monter dans toutes les machines de ce modèle depuis le numéro de série 21M 0001.
UTILLAJES NUEVOS Ninguno.	NEW TOOLS None	NOUVEAUX OUTILS Aucun.
OTRAS OBSERVACIONES -	OTHER REMARKS -	AUTRES NOTICES -

Mod. 88

COMENTARIOS DE MODIFICACION
REMARKS ON MODIFICATION · NOTICE A LA MODIFICATION

Modelo: COTA 247

N° 42

MODIFICACION	MODIFICATION	MODIFICATION
Mandos sobre manillar de duraluminio estampado y posición regulable.	Stamped-duraluminium handlevers on handlebar with adjustable position.	Leviers sur guidon en duraluminium - estampé et position réglable.
MOTIVO	REASON	RAISON
Mejora funcional.	Functional Improvement.	Amélioration fonctionnelle.
INTERCAMBIABILIDAD	INTERCHANGEABILITY	INTERCHANGEABILITE
El nuevo manillar 2130.014.2T se utilizará como recambio para todas las unidades desde la 21M 0001 incorporando los nuevos mandos y cables correspondientes.	The new handlebar 2130.014.2T will be used as a spare on all versions from 21M 0001, incorporating the new controls and corresponding cables.	Le nouveau guidon 2130.014.2T sera - utilisé comme rechange pour toutes les unités depuis la 21M 0001 en incorporant à celles-ci toutes les nouveaux leviers et câbles correspondants.
UTILLAJES NUEVOS	NEW TOOLS	NOUVEAUX OUTILS
Ninguno.	None.	Aucun.
OTRAS OBSERVACIONES	OTHER REMARKS	AUTRES NOTICES
-	-	-

Montesa

COMENTARIOS DE MODIFICACION

REMARKS ON MODIFICATION - NOTICE A LA MODIFICATION

Modelo: COTA 247

Hoja-Sheet-Feuille N.º 43

Printed in Spain

MODIFICACION	MODIFICATION	MODIFICATION
Incorporación de cierre de dirección.	Fitting of steering lock.	Equiper antivol à la direction.
MOTIVO	REASON	RAISON
Mejora de equipo.	To improve the equipment.	Améliorer l'équipement standard.
INTERCAMBIABILIDAD	INTERCHANGEABILITY	INTERCHANGEABILITE
El cierre incorporado puede tambien ser utilizado para todas las unidades desde - le 21M 1800.	This new part may be fitted in all the motor cycles starting from serial No. 21M 1800.	Cette nouvelle pièce peut être équipée sur toutes les motocyclettes à partir - du numéro de série 21M 1800.
UTILLAJES NUEVOS	NEW TOOLS	NOUVEAUX OUTILS
Ninguno.	None.	Aucun.
OTRAS OBSERVACIONES	OTHER REMARKS	AUTRES NOTICES
-	-	-

Montesa

COMENTARIOS DE MODIFICACION
REMARKS ON MODIFICATION - NOTICE A LA MODIFICATION

Modelo: COTA 247

Hoja Circular de Servicio N.º 44

MODIFICACION	MODIFICATION	MODIFICATION
Inclusión de avisador acústico.	Inclusion of horn.	Inclusion d'un avertisseur acoustique.
MOTIVO	**REASON**	**RAISON**
Mejora de equipo.	Equipment improvement.	Amélioration d'équipement.
INTERCAMBIABILIDAD	**INTERCHANGEABILITY**	**INTERCHANGEABILITE**
Las nuevas piezas: -Brida inferior 2130.003.5 -Cto. suspensión delantera 2135.111.5J -Faro delantero 2170.001.3J sustituyen a las anteriores (2130.003.4, 2135.111.4J y 2170.001.2J) a los efectos de recambios.	The new parts: -Lower flange 2130.003.5 -Front suspension 2135.111.5J -Headlight 2170.001.3J substitute the former items (2130.003.4, 2135.111.4J and 2170.001.2J) as regards spares.	Les nouvelles pièces: -Bride inférieure 2130.003.5 -Ensem. susp. devant 2135.111.5J -Phare devant 2170.001.3J remplacent les antérieures (2130.003.4, 2135.111.4J et 2170.001.2J) aux effets de rechanges.
UTILLAJES NUEVOS	**NEW TOOLS**	**NOUVEAUX OUTILS**
Ninguno.	None.	Aucun.
OTRAS OBSERVACIONES	**OTHER REMARKS**	**AUTRES NOTICES**
-	-	-

Montesa

COMENTARIOS DE MODIFICACION

REMARKS ON MODIFICATION - NOTICE A LA MODIFICATION

Modelo: COTA 247

Hoja Enser-Feuille N.º 45

Printed in Spain

MODIFICACION	MODIFICATION	MODIFICATION
Nueva cubierta rueda trasera de diseño actualizado.	New back wheel tyre of up-to-date design.	Pneu arrière d'un nouveau dessein.
MOTIVO Mejora funcional.	REASON Functional improvement.	RAISON Amélioration fonctionnelle.
INTERCAMBIABILIDAD La nueva cubierta (2150.023.1) puede – utilizarse en todas las unidades desde – la 21M 0001.	INTERCHANGEABILITY The new tyre 2150.023.1 can be used on all versions from 21M 0001.	INTERCHANGEABILITE Le nouveau pneu (2150.023.1) peut – – s'utiliser dans toutes les unités depuis la 21M 0001.
UTILLAJES NUEVOS Ninguno.	NEW TOOLS None.	NOUVEAUX OUTILS Aucun.
OTRAS OBSERVACIONES -	OTHER REMARKS -	AUTRES NOTICES -

Montesa

COMENTARIOS DE MODIFICACION
REMARKS ON MODIFICATION - NOTICE A LA MODIFICATION

Models
COTA 247

Note Sheet-Fiche N.° 46

Printed in Spain

MODIFICACION	MODIFICATION	MODIFICATION
Inclusión de gomas antivibrantes en aletas cilindro y culata.	Inclusion of antivibration rubbers on cylinder head fins.	Inclusion de gommes anti-vibrantes aux ailettes cylindre et culasse.
MOTIVO Amortiguación resonancias acústicas.	REASON Damping acoustic resonance.	RAISON Amortissement des résonances acoustiques.
INTERCAMBIABILIDAD Pueden utilizarse para todas las unidades desde la 21M 0001.	INTERCHANGEABILITY Can be used on all versions from 21M 0001.	INTERCHANGEABILITE A utiliser dans toutes les unités depuis la 21M 0001.
UTILLAJES NUEVOS Ninguno.	NEW TOOLS None.	NOUVEAUX OUTILS Aucun.
OTRAS OBSERVACIONES -	OTHER REMARKS -	AUTRES NOTICES -

MODIFICACION	MODIFICATION	MODIFICATION
Nuevo elemento filtrante (“TWIN-AIR”) en filtro aire admisión.	New air filter element (“TWIN-AIR”)	Nouveau élément de filtre d'air (“TWIN-AIR”).
MOTIVO Mejora de eficacia filtrante.	REASON Improved filtering efficiency.	RAISON Amélioration de l'efficacité filtrante.
INTERCAMBIABILIDAD El nuevo elemento filtrante 2162.067.1 puede utilizarse en todas las unidades desde la 21M 3000 en sustitución del anterior 2162.067 de malla de nylón.	INTERCHANGEABILITY The new filtering element 2162.067.1 can be used on all versions starting from 21M 3000 replacing the former type 2162.067 of nylon mesh.	INTERCHANGEABILITE Le nouveau élément 2162.067.1 peut être utilisé pour toutes les unités depuis la 21M 3000 en remplaçant l'antérieur 2162.067 à maille en nylon
UTILLAJES NUEVOS Ninguno.	NEW TOOLS None.	NOUVEAUX OUTILS Aucun.
OTRAS OBSERVACIONES -	OTHER REMARKS -	AUTRES NOTICES -

Montesa

COMENTARIOS DE MODIFICACION
REMARKS ON MODIFICATION - NOTICE A LA MODIFICATION

Modelo: COTA 247

Hoja Observaciones N° 49

MODIFICACION	MODIFICATION	MODIFICATION
Rodamiento pie biela con jaula – – (DURKOPP) en lugar de agujas sin jaula.	Connecting rod small end bearing with cage (DURKOPP) in place of needle – without cage.	Roulement pied de bielle à cage – – (DURKOPP) au lieu d'aiguilles sans cage.
MOTIVO	REASON	RAISON
Mejora funcional.	Improved functional quality.	Amélioration fonctionnelle.
INTERCAMBIABILIDAD	INTERCHANGEABILITY	INTERCHANGEABILITE
El nuevo rodamiento 7360.011J puede ser montado en todas las unidades desde la – 21M 0001 suprimiendo los arandelas laterales 2360.149.1.	The new bearing 7360.011J can be fitted on all versions from 21M 0001, discarding the side washers 2360.149.1.	Le nouveau roulement 7360.011J peut etre monté sur toutes les unités depuis la 21M 0001, en supprimant les anneaux latéraux 2360.149.1.
UTILLAJES NUEVOS	NEW TOOLS	NOUVEAUX OUTILS
Ninguno.	None.	Aucun.
OTRAS OBSERVACIONES	OTHER REMARKS	AUTRES NOTICES
Con el nuevo rodamiento deja de tener utilidad el montador de agujas pie biela 0287.216.	With the new bearing the tool 0287.216 is no longer in use.	Avec le nouveau roulement, l'outillage monteur d'aiguilles pied de bielle – – 0287.216 n'est plus utile.

Montesa

COMENTARIOS DE MODIFICACION
REMARKS ON MODIFICATION - NOTICE A LA MODIFICATION

Modelo: COTA 247

Hoja Sheet-Feuille N° 50

MODIFICACION	MODIFICATION	MODIFICATION
Nuevo bastidor aligerado (y pintado color negro).	New lighter frame (and black painted).	Nouveau châssis allegé.
MOTIVO Mejora funcional (y estética).	REASON Functional improvement (and appearance).	RAISON Amélioration fonctionnele et esthétique.
INTERCAMBIABILIDAD El nuevo bastidor - - 2120.001.7T así como el nuevo conjunto de horquilla trasera 2140.117.7C sustituirán a los anteriores (2120.001.6T y - 2140.117.6C) inclusive a los efectos de - recambios. La horquilla 2140.117.7C puede emplearse como recambio para todas las unidades desde la 21M 0001 con la adición de los - elementos que se indican en las anteriores hojas de "Comentarios de Modificación" - s	INTERCHANGEABILITY The new frame - - 2120.001.7T and also the new rear fork suspension 2140.117.7C will replace the former (2120.001.6T and 2140.117.6C) even as spare parts, The fork 2140.117.7C can be used as - spare- part on all units starting from - 21M 0001 but fitting the elements stated in the former "Remarks on modification" nos. 30,21,16 and 6.	INTERCHANGEABILITE Le nouveau châssis - - 2120.001.7T et le nouveau ensemble de fourche arrière 2140.117.7C remplacent les antérieurs (2120.001.6T et - - 2140.117.6C) même aux effets de rechanges. La fourche 2140.117.7C peut être - - utilisée comme rechange dans toutes les unités depuis la 21M 0001 en équipant - aussi les elements indiqués aux antérieures "Notices à la modification" nos. 30, 2
UTILLAJES NUEVOS A números 30,21,16 y 6 Ninguno.	NEW TOOLS None.	NOUVEAUX OUTILS 421, 16 et6. Aucun.
OTRAS OBSERVACIONES -	OTHER REMARKS -	AUTRES NOTICES -

COMENTARIOS DE MODIFICACION
REMARKS ON MODIFICATION - NOTICE A LA MODIFICATION

Modelo
COTA 247

Hoja Modificación
Nº 51

Printed in Spain

MODIFICACION	MODIFICATION	MODIFICATION
Nuevo cojinete cabeza biela (DURKOPP)	New big end bearing (DURKOPP)	Nouveau roulement tête bielle (DURKOOP)
MOTIVO	REASON	RAISON
Mejorar su rendimiento.	To improve its output.	Améliorer son rendement.
INTERCAMBIABILIDAD	INTERCHANGEABILITY	INTERCHANGEABILITE
El nuevo cojinete (7360.077J) y conjunto cigüeñal biela (2160.006.3C) sustituyen a los anteriores (3660.077J y 2160.006.2C) como recambio desde la 21M 6600.	The new bearing (7360.077J) and crankshaft assembly (2160.006.3C) replace the previous ones (3660.077J and 2160.006.2C) as spare parts starting from 21M 6600.	Le nouveau roulement (7360.077J) et ensemble vilebrequin (2160.006.3C) remplacen à les antérieurs (3660.077J et 2160.006.2C) come rechange à partir de 21M 6600.
UTILLAJES NUEVOS	NEW TOOLS	NOUVEAUX OUTILS
Ninguno.	None.	Aucun.
OTRAS OBSERVACIONES	OTHER REMARKS	AUTRES NOTICES
-	-	-

COMENTARIOS DE MODIFICACION
REMARKS ON MODIFICATION - NOTICE A LA MODIFICATION

Modelo: COTA 247

Hoja Observaciones N° 52

MODIFICACION	MODIFICATION	MODIFICATION
Nuevo patín tensor cadena de material mejorado.	New chain tensor slider of improved material.	Nouveau patin tendeur de la chaîne en matériel amélioré.
MOTIVO Mejora de condiciones deslizantes y antidesgaste del mismo.	REASON To improve sliding conditions and durability.	RAISON Amélioration des conditions glissantes et de durabilité.
INTERCAMBIABILIDAD El nuevo patín 2120.371.1 sustituye a todos los efectos al anterior 2120.371. En consecuencia, el nuevo juego de tensor completo 2120.423.2J sustituye también a todos los efectos al anterior 2120.423.1J.	INTERCHANGEABILITY The new slider 2120.371.1 replaces to all purposes the former 2120.371. Therefore, the new complete tensor set 2120.423.2J also substitutes to all purposes the former 2120.423.1J.	INTERCHANGEABILITE Le nouveau patin 2120.371.1 remplace, à toutes les effets, l'antérieur 2120.371 Conséquemment, le nouveau jeu tendeur complet 2120.423.2J remplace aussi à tous les effets l'antérieur 2120.423.1J
UTILLAJES NUEVOS Ninguno.	NEW TOOLS None.	NOUVEAUX OUTILS Aucun.
OTRAS OBSERVACIONES -	OTHER REMARKS -	AUTRES NOTICES -

COMENTARIOS DE MODIFICACION
REMARKS ON MODIFICATION - NOTICE A LA MODIFICATION

Modelo COTA 247

Hoja Sheet-Feuille N° 53

MODIFICACION	MODIFICATION	MODIFICATION
Carburador con orificio de purga en la cuba de gasolina	Carburetor with draining hole in the float chamber.	Carburateur avec orifice de purge dans la cuve à essence.
MOTIVO Facilitar limpieza de depósitos sedimentados	REASON Facilitate cleaning of sediment depoalts.	RAISON Faciliter les nettoyage de dépôts de sédimentation.
INTERCAMBIABILIDAD El nuevo carburador 2162.001.4 (referencia AMAL L-627/427) sustituirá al anterior inclusive a los efectos de recambios para todas las unidades a partir de la 21M 6700.	INTERCHANGEABILITY The new carburetor 2162.001.4 (ref. AMAL L-627/427) will substitute the former one, inclusive to the effects of spare parts for all the units from the 21M 6700 on.	INTERCHANGEABILITE Le nouveau carburateur 2162.001.4 (référence AMAL L-627/427) remplacera l'antérieur même aux effets de pièce de recharge pour toutes les unités à partir de la 21M 6700.
UTILLAJES NUEVOS Ninguno.	NEW TOOLS None.	NOUVEAUX OUTILS Aucun.
OTRAS OBSERVACIONES La nueva cuba de gasolina (ref. AMAL 622/222) que equipa el nuevo carburador puede también montarse en todos los carburadores anteriores - - 2162.001.3, 2162.001.2 y 2162.001.1 - - (ref. AMAL L-627/418, L-627/413 y - - L-627/407 respectivamente) que han equipado las motocicletas de este modelo desde la 21M 0500.	OTHER REMARKS The new float chamber (ref. AMAL 622/222) which equips the new - carburetor can also be mounted on all the earlier carburetors 2162.001.3, 2162.001.2 and 2162.001.1 (reference AMAL L-627/418, L-627/413 and L-627/407 respectively) which have equipped - the motorcycles of this model since the 21M 0500.	AUTRES NOTICES La nouvelle cuve à essence (référence AMAL 622/222) dont le nouveau carburateur est équipé, peut être montée également sur tous les carburateurs antérieurs 2162.001.3, 2162.001.2 et 2162.001.1 (référence AMAL L-627/418, L-627/413 et L-627/407 respectivement) qui ont équipé les motocyclettes de ce modèle depuis la 21M 0500.

Montesa

COMENTARIOS DE MODIFICACION
REMARKS ON MODIFICATION - NOTICE A LA MODIFICATION

Modelo: COTA 247

Hoja Sheet Feuille N.º 54

Primera Serie

MODIFICACION	MODIFICATION	MODIFICATION
Supresión tuercas fijación protector cadena.	Suppression of chain protector fixing nuts.	Suppression des écrous de fixage du protecteur de la chaîne
MOTIVO Facilitar montaje del protector cadena.	REASON Facilitate mounting of the chain protector.	RAISON Faciliter le montage du protecteur de la chaîne
INTERCAMBIABILIDAD El nuevo conjunto de horquilla suspensión trasera (2140.117.8C) sustituye al anterior (2140.117.7C) a todos los efectos, inclusive como recambios.	INTERCHANGEABILITY The new rear suspension fork unit (2140.117.8C) substitutes for the earlier (2140.117.7C) in all respects, including as spare parts.	INTERCHANGEABILITE La nouvelle unité de fourche de suspension arrière (2140.117.8C) remplace l'antérieure (2140.117.7C) à tous les effets, même comme pièce de rechange.
UTILLAJES NUEVOS Ninguno.	NEW TOOLS None.	NOUVEAUX OUTILS Aucun.
OTRAS OBSERVACIONES La supresión de las citadas tuercas se logra convirtiendo en orificios roscados los correspondientes a los soportes soldados a la horquilla para fijación del protector de cadena.	OTHER REMARKS The elimination of the cited nuts will be obtained by converting in threaded holes those corresponding to the supports soldered to the fork for the fixation of the chain protector.	AUTRES NOTICES La suppression des écrous mentionnés plus haut est mise en pratique grâce au changement des orifices qui correspondent aux supports soudés à la fourche pour le fixage du protecteur de la chaîne, en orifices filetés

Montesa

COMENTARIOS DE MODIFICACION

REMARKS ON MODIFICATION - NOTICE A LA MODIFICATION

Modelo: COTA 247

Hoja-Sheet-Feuille N.º 55

MODIFICACION	MODIFICATION	MODIFICATION
Biela reforzada.	Reinforced connecting rod.	Bielle renforcée
MOTIVO	**REASON**	**RAISON**
Mejora funcional.	Functional improvement.	Amélioration fonctionnelle
INTERCAMBIABILIDAD	**INTERCHANGEABILITY**	**INTERCHANGEABILITE**
El nuevo conjunto cigüeñal-biela 2160.006.5C, así como la nueva biela 7360.010.1 sustituyen a los anteriores (2160.006.3C y 2360.010.2) inclusive a los efectos de recambios para todas las unidades desde la 21M 6600, siendo necesario en este caso emplear el rodamiento de pie de biela 7360.011J (ver "Comentario de modificación" nº 50).	The new crankshaft-connecting rod unit 2160.006.5C as well as the new connecting rod 7360.010.1 substitute for the earlier ones (2160.006.3C and 2360.010.2) including their use as spare parts for all the units from the 21M 6600 on. It is necessary, in this case, to use the small end bearing 7360.011J (see "Remarks on modification" No. 50).	Le nouvel ensemble vilebrequin-bielle 2160.006.5C, ainsi que la nouvelle bielle 7360.010.1 remplacent les éléments antérieurs (2160.006.3C et 2360.010.2), même comme pièces de rechange pour toutes les unités à partir de la 21M 6600. Il s'avère nécessaire dans ce cas d'utiliser le coussinet de pied de bielle 7360.011J (voir "Notice à la modification" nº 50).
UTILLAJES NUEVOS	**NEW TOOLS**	**NOUVEAUX OUTILS**
Ninguno.	None.	Aucun.
OTRAS OBSERVACIONES	**OTHER REMARKS**	**AUTRES NOTICES**
-	-	-

COMENTARIOS DE MODIFICACION
REMARKS ON MODIFICATION - NOTICE A LA MODIFICATION

Modelo
COTA 247

N° 56

MODIFICACION	MODIFICATION	MODIFICATION
Nuevo sistema de junta para grifo de gasolina.	New joint system for fuel tap.	Nouveau système de joint pour robinet d'essence.
MOTIVO Asegurar estanqueidad tanto del grifo como del racor inserto en el depósito.	REASON To ensure impermeability of the fuel tap and the nipple introduced in the tank.	RAISON Assurer l'étanchéité aussi bien du robinet que du raccord inséré dans le réservoir.
INTERCAMBIABILIDAD El nuevo sistema de junta, integrado por la arandela de goma 7320.037.1 y la arandela metálica de vaso 7320.085, es aplicable a todas las unidades desde la 21M 0001.	INTERCHANGEABILITY The new joint system, consisting of the rubber washer 7320.037.1 and the metallic washer 7320.085, can be applied to all the units from 21M 0001 on.	INTERCHANGEABILITE Le nouveau système de joint, intégré par la rondelle de caoutchouc 7320.037.1 et la rondelle métallique 7320.085, est applicable à toutes les unités à partir de la 21M 0001.
UTILLAJES NUEVOS Ninguno.	NEW TOOLS None.	NOUVEAUX OUTILS Aucun.
OTRAS OBSERVACIONES El nuevo artículo 2120.446.2C del depósito de gasolina corresponde al mismo depósito anterior (artículo 2120.028.2T) pero con el grifo montado.	OTHER REMARKS The new article 2120.446.2C of the gasoline tank corresponds to the same former tank (article 2120.028.2T) but with the tap mounted on same.	AUTRES NOTICES Le nouvel article 2120.446.2C du réservoir d'essence correspond au même réservoir ancien (article 2120.028.2T) mais avec le robinet monté.

COMENTARIOS DE MODIFICACION
REMARKS ON MODIFICATION - NOTICE A LA MODIFICATION

Modelo
COTA 247

Hoja Sheet Feuille
N.° 57

MODIFICACION	MODIFICATION	MODIFICATION
Nueva instalación eléctrica con conexiones "FASTON"	New electrical wiring with "FASTON" type connections	Nouvelle installation électrique avec connexions type "FASTON".
MOTIVO Mejora funcional.	REASON Functional improvement.	RAISON Amelioration fonctionnelle.
INTERCAMBIABILIDAD - Las nuevas piezas: 2120 027 1 Soporte placa matrícula. 2161 001,4 Volante magnético. 2170 001 4J Faro delantero. 2170,025 2 Faro piloto. sustituyen a las anteriores inclusive a los efectos de recambios. Asimismo y por ser fácil la adaptación del nuevo sistema de cableado a unidades anteriores a la 21M 16217, serán eliminados a los efectos de recambios los grupos 2170,034 4J y 2170,065,4J y se emplearán en su lugar los nuevos 2170,034,6J y 2170,065,7J	INTERCHANGEABILITY - The new pieces: 2120,027,1 Registration plate support. 2161,001,4 Magnetic flywheel. 2170,001,4J Headligh 2170 02 Spo gh substitute for the former ones including for the purpose of spare parts. At the same time and as the adaptation of the new wiring system to the unitles prior to 21M 16217 results easy, the groups 2170,034,4J and 2170,065,4J will be eliminated as spare parts, and in place of said groups, will be used the new groups 2170,034,6J and 2170,065,7J.	INTERCHANGEABILITE Les nouvelles pièces. 2120,027 Support plaque matricule. 2 4 Volant magnétique 2170,001,4J Phare avant 2170,025 2 Phare pilote. remplacent les pièces anciennes à tous les effets, même comme pièces de rechange En même temps et par le fait que l'adaptation du nouveau système de câblage s'avère facile aux unités antérieures à la 21M 16217, seront éliminés aux effets de rechanges, les groupe 2170,034,4J e 2170,065,4J et l'on utilisera en substitution, les groupes 2170,034,6J et 2170 065,7J
UTILLAJES NUEVOS Ninguno.	NEW TOOLS None.	NOUVEAUX OUTILS Aucun.
OTRAS OBSERVACIONES -	OTHER REMARKS	AUTRES NOTICES -

Montesa	**COMENTARIOS DE MODIFICACION** **REMARKS ON MODIFICATION - NOTICE A LA MODIFICATION**	Modelo COTA 247	Hoja Grupo Fondo N.º 58

Printed in Spain

CF - 940

MODIFICACION	MODIFICATION	MODIFICATION
Tirante anclaje plato portazapatas delantero de duraluminio.	Duralumin anchoring tie rod for front shoe-holder plate.	Tirant ancrage du plateau porte-sabots frontal en duralumin.
MOTIVO	REASON	RAISON
Mejora de calidad.	Improvement of quality.	Améliore la qualité
INTERCAMBIABILIDAD	INTERCHANGEABILITY	INTERCHANGEABILITE
El nuevo tirante 2155.048.1 sustituye al anterior 2155.048 a todos los efectos, - inclusive como recambios.	The new tie rod 2155.048.1 substitutes for the former 2155.048 in all respects, including as spare part.	Le nouveau tirant 2155.048.1 remplace l'ancien 2155.048 à tous les effets, - même en tant que pièce de rechange.
UTILLAJES NUEVOS	NEW TOOLS	NOUVEAUX OUTILS
Ninguno.	None.	Aucun.
OTRAS OBSERVACIONES	OTHER REMARKS	AUTRES NOTICES
-	-	-

Montesa

COMENTARIOS DE MODIFICACION
REMARKS ON MODIFICATION - NOTICE A LA MODIFICATION

Modelo COTA247

Hoja Clasificación N.º 59

Printed in Spain

MODIFICACION	MODIFICATION	MODIFICATION
Normalización de elementos de fijación.	Normalization of fixing elements.	Normalisation d'éléments de fixage.
MOTIVO Normalización.	REASON Normalization.	RAISON Normalisation.
INTERCAMBIABILIDAD Todas las nuevas piezas afectadas por esta normalización sustituyen a las anteriores a todos los efectos. La relación de artículos de las mismas y la modificación efectuada es la siguiente: Artículo nuevo. Modificación 6330.056.1 - Exagonal reducido a 32mm. 2130.025.1 - Exagonal reducido a 32mm.	INTERCHANGEABILITY All the new pieces concerned by this normalization substitute for the former in all respects. The list of pieces and the modification carried out are as follows: New article Modification 6330.056.1 - Hexagonal reduced to 32mm. 2130.025.1 - Hexagonal reduced to 32mm.	INTERCHANGEABILITE Toutes les nouvelles pièces affectées par cette normalisation remplacent les pièces anciennes à tous les effets. - La liste des pièces et la modification réalisée est la suivante: Article nouveau 6330.056.1 - Hexagonal réduit à 32 mm. 2130.025.1 - Hexagonal réduit à 32 mm. 2130.042 - Vis de fixage avec tête "Phi
UTILLAJES NUEVOS 2130.042 - Tornillo con cabeza "Phillips" 2365.125.1 - Cabeza tipo "Phillips". 2155.158J - Tornillo con cabeza "Phillips" 2163.158J - Tornillo con cabeza "Phillips" Ninguno especial.	NEW TOOLS 2130.042 - Fixing screw with "Phillips" head. 2365.125.1 - Head, "Phillips" type. 2155.158J - Fixing screws with "Phillips" head. 2163.158J - Fixing screws with "Phillips" head.	NOUVEAUX OUTILS 2130.042 - Vis de fixage avec tête "Phillips". 2365.125.1 - tête type "Phillips". 2155.158J - vis de fixage avec tête "Phillips". 2163.158J - vis de fixage avec tête "Phillips".
OTRAS OBSERVACIONES -	OTHER REMARKS -New Tools: None special.	AUTRES NOTICES -Nouveaux outils: Aucun spécial.

COMENTARIOS DE MODIFICACION
REMARKS ON MODIFICATION - NOTICE A LA MODIFICATION

Modelo: COTA 247

Hoja (Sheet-Feuille) N° 60

Printed in Spain

MODIFICACION	MODIFICATION	MODIFICATION
Nuevas empuñaduras manillar de caucho natural.	New handle-bar grips - natural rubber.	Nouvelles poignées pour guidon, en caoutchouc naturel.
MOTIVO Mejora de calidad.	REASON Improvement of quality.	RAISON Améliore la qualité
INTERCAMBIABILIDAD Las nuevas empuñaduras 5430.019 y 5430.020 pueden sustituir a las anteriores 5330.019.2 y 5330.020.2 a todos los efectos inclusive como recambio.	INTERCHANGEABILITY The new grips 5430.019 y 5430.020 can substitute for the former 5330.019.2 and 5330.020.2 in all respects, including as pare parts.	INTERCHANGEABILITE Les nouvelles poignées 5430.019 et 5430.020 peuvent remplacer les anciennes 5330.019.2, et 5330.020.2, à tous les effets, même en tant que pièce de rechange.
UTILLAJES NUEVOS Ninguno.	NEW TOOLS None.	NOUVEAUX OUTILS Aucun.
OTRAS OBSERVACIONES -	OTHER REMARKS -	AUTRES NOTICES -

Montesa

COMENTARIOS DE MODIFICACION
REMARKS ON MODIFICATION - NOTICE A LA MODIFICATION

Modelo
COTA 247

Hoja - Sheet - Feuille
N.º 61

MODIFICACION	MODIFICATION	MODIFICATION
Nueva cubierta rueda delantera con diseño actualizado.	New front wheel tyre of up-to-date design.	Pneu avant d'un nouveau dessein.
MOTIVO Mejora funcional.	REASON Functional improvement.	RAISON Amélioration fonctionnelle.
INTERCAMBIABILIDAD La nueva cubierta (2150.004.2) puede utilizarse en todas las unidades desde la 21M 0001.	INTERCHANGEABILITY The new tyre 2150.004.2 can be used on all versions from 21M 0001.	INTERCHANGEABILITE Le nouveau pneu (2150.004.2) peut s'utiliser dans toutes les unités depuis la 21M 0001.
UTILLAJES NUEVOS Ninguno.	NEW TOOLS None.	NOUVEAUX OUTILS Aucun.
OTRAS OBSERVACIONES -	OTHER REMARKS -	AUTRES NOTICES -

Montesa

COMENTARIOS DE MODIFICACION

REMARKS ON MODIFICATION - NOTICE A LA MODIFICATION

Modelo: COTA 247

Hoja Suelta Fecha N.º 62

Printed in Spain