CATALOGO PARTI DI RICAMBIO - PARTS CATALOG
CATALOGUE PIECES DE RECHANGE - ERSATZTEILKATALOG
CATALOGO PIEZAS DE REPUESTO

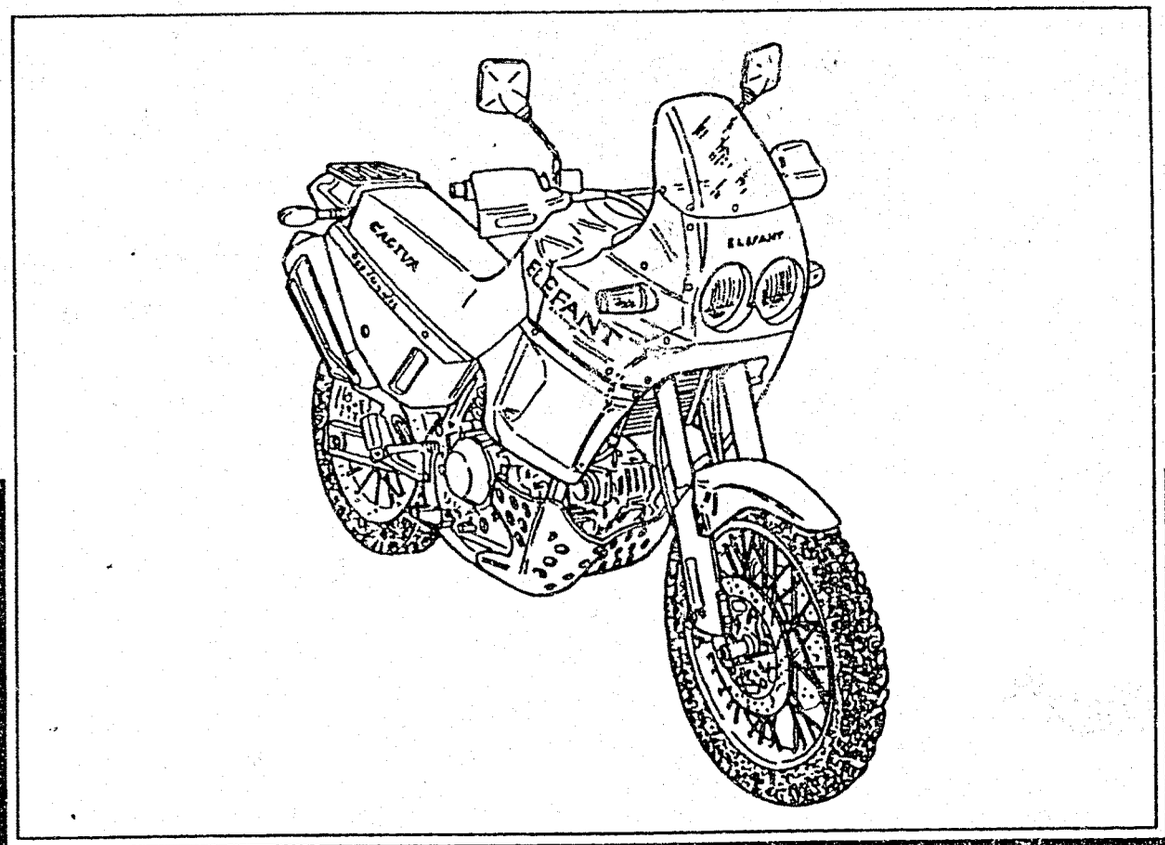

CAGIVA

ELEFANT 900

Part. N° 8000 74059

INFORMAZIONI GENERALI

Il presente catalogo serve per richiedere con esattezza le parti di ricambio
Nelle ordinazioni indicare:
1) il numero di codice dei particolari seguito dalla descrizione;
2) il codice colore, riportato sull'adesivo applicato sul telaio, sotto la sella;
3) il numero di matricola del motociclo stampigliato sul cannotto di sterzo.
Le indicazioni destra e sinistra si riferiscono ai lati del veicolo rispetto al senso di marcia.

GENERAL INFORMATION

The present spare parts list enables one to order exactly the right spare parts.
When ordering specify:
1) the part's code number followed by its description;
2) the colour code, shown on the sticker on the frame, under the seat;
3) the motorcycle's serial number, stamped on the steering head.
References to right and left apply to the vehicle in terms of its direction of movement.

INFORMATIONS GENERALES

Ca catalogue permet de commander correctement les pièces de rechange.
Les commandes doivent être passées en indiquant:
1) le numéro de code des pièces détachées suivi de leur description;
2) le code du coloris indiqué sur l'auto-collant appliqué au châssis, sous le siège;
3) le matricule de la moto, estampillé sur la tige du guidon.
Droite et gauche sont les côtés du véhicule par rapport au sens de la marche.

ALLGEMEINE HINWEISE

Dieser Ersatzteilkatalog dient zur genauen Angabe der Teile bei Ersatzteilbestellungen.
Bei Ersatzbestellung ist folgendes anzugeben:
1) Die Bestellnummer der Ersatzteile mit der entsprechenden Beschreibung;
2) Die Farbnummer, die auf dem Aufkleber am Rahmen unter der sattel;
3) Die Sseriennummer des Motorrads, die am Lenkrohr eingeprägt ist.
Die Angaben rechts und links beziehen sich auf das Fahrzeug in Fahrrichtung.

INFORMACIONES GENERALES

El presente catálogo sirve para pedir con exactitud las partes de recambio.
En los pedidos se debe indicar:
1) el número de código de la parte y a continuación la descripción;
2) el código de color que se encuentra en el adhesivo aplicado en el bastidor, bajo el sillín;
3) el número de matrícula de la motocicleta, estampado en le tubo de dirección.
Las indicaciones derecha e izquierda se refieren a los lados del vehículo respecto del sentido de marcha.

NOTE - LIST - NOTES - NOTE - NOTAS:

F.m.: Fino alla matricola - UntilV.I.N. - Jusqu'au matricule - Bis zu Matrikel - Hasta la matrícula
D.m.: Dalla matricola - From V.I.N. - Du matricule - Vom Matrikel - Desde la matrícula
Z: n° denti, number of teeth, numéro dents, Zähne nummer, número dientes

A : Austria, Austria, Autriche, Österreich, Austria
AUS : Australia, Australia, Australie, Australien, Australia
B : Belgio, Belgium, Belgique, Belgien, Bélgica
BR : Brasile, Brazil, Brasile, Brasilien, Brasil
CND : Canada, Canada, Canada, Kanada, Canadá
CH : Svizzera, Switzerland, Suisse, Schweizer, Suiza
D : Germania, Germany, Allemagne, Deutschland, Alemania
E : Spagna, Spain, Espagne, Spanien, España
F : Francia, France, France, Frankreich, Francia
GB : Gran Bretagna, Great Britain, Grand Bretagne, Groos Britan, Gran Bretaña
I : Italia, Italy, Italie, Italien, Italia
P : Portogallo, Portugal, Portugal, Portugal, Portugal
SF : Finlandia, Finald, Finlande, Finnland, Finlandia
TA : Tahiti, Tahiti, Tahiti, Tahiti, Tahiti
USA : Stati Uniti d'America, United States of America, Etats Units d'Amerique,
Verenigte Staaten von Amerika, Estados Unidos

Il n° di matricola iniziale del modello **ELEFANT 900** è **5B000001**
The initial serial number for the **ELEFANT 900** model is **5B000001**
Le matricule initial du modèle **ELEFANT 900** est **5B000001**
Die Seriennummer des Modells **ELEFANT 900** beginnt mit **5B000001**
El nº de matricula inicial de la motocicleta **ELEFANT 900** es **5B000001**

Dati indicativi soggetti a modifiche senza impegno di preavviso.
All data are subject to modification without prior notice.
Données indicatif sujet au modifications sans obligation de préavis.
Anderungen Vorbehalten.
Datos indicativos sujetos a modificaciones sin compromiso de preaviso.

Codice colore A: versione "GRIGIO-ROSSA"
Color code A: "GRAY-RED" version
Code coleur A: version "GRIS-ROUGE"
Code Farbe A: "GRAU-ROT" version
Código de color A: moto "GRIS-ROJO"

Codice colore B: versione "ROSSA"
Color code B: "RED" version
Code coleur B: version "ROUGE"
Code Farbe B: "ROT" version
Código de color B: moto "ROJO"

Codice colore C: versione "BLU"
Color code C: "BLUE" version
Code coleur C: version "BLEU"
Code Farbe C: "BLAU" version
Código de color C: moto "AZUL"

Codice colore E: versione "BLU" 94-95
Color code E: "BLUE" version 94-95
Code coleur E: version "BLEU" 94-95
Code Farbe E: "BLAU" version 94-95
Código de color E: moto "AZUL" 94-95

Codice colore F: versione "LUCKY EXPLORER"
Color code F: "LUCKY EXPLORER" version
Code coleur F: version "LUCKY EXPLORER"
Code Farbe F: "LUCKY EXPLORER" version
Código de color F: "LUCKY EXPLORER" version

Codice colore G: versione "LUCKY EXPLORER"
Color code G: "LUCKY EXPLORER" version
Code coleur G: version "LUCKY EXPLORER"
Code Farbe G: "LUCKY EXPLORER" version
Código de color G: "LUCKY EXPLORER" version

Codice colore H: versione "LUCKY EXPLORER"
Color code H: "LUCKY EXPLORER" version
Code coleur H: version "LUCKY EXPLORER"
Code Farbe H: "LUCKY EXPLORER" version
Código de color H: "LUCKY EXPLORER" version

Tavola Drawing Table Bild Tabla	Denominazione	Description	Designation	Bezeichnung	Denominacion	Pag
1	ATTREZZI DI ASSISTENZA	SERVICE TOOLS	OUTILS D'ASSISTANCE	HILFAUSRÜSTUNG	HERRAMIENTAS DE ASISTENCIA	5
2	COMANDO CAMBIO	SHIFTER	COMMANDE DE VITESSE	GANGSCHALTUNG	MANDO CAMBIO	9
3	CAMBIO	TRANSMISSION	BOÎTE DE VITESSE	WECHSELGETRIBE	CAMBIO	13
4	FRIZIONE	CLUTCH	EMBRAYAGE	KUPPLUNG	ENBRAGUE	17
5	COPERCHIO FRIZIONE	CLUTCH COVER	COUVERCLE EMBRAYAGE	KUPPLUNGDECKEL	TAPA ENBRAGUE	21
6	ALBERO MOTORE	CRANKSHAFT	VILEBREQUIN	KURBELWELLE	CIGUENAL	23
7	CILINDRI, PISTONI	CYLINDERS, PISTONS	CYLINDRES, PISTONS	ZYLINDER, KOLBEN	CILINDRO, PISTON	25
8	DISTRIBUZIONE	VALVE TIMING	DISTRIBUTION	VENTILSTEUERUNG	DISTRIBUCION	27
9	LUBRIFICAZIONE	OIL PUMP AND DRIVE	PUMPE HUILE	MOTORSCHMIERUNG	LUBRICACION	31
10	BASAMENTO	CRANKCASE	CARTER	GEHÄUSE	BANCADA	35
11	COPERCHIO ALTERNATORE	ALTERNATOR COVER	COUVERCLE ALTERNATEUR	STROMWECHSLERDECKEL	TAPA ALTERNADOR	39
12	AVVIAMENTO ELETTR. - ACCENSIONE	ELECTRIC STARTER - IGNITION	DÉMARRAGE ÉLECTRIQUE - ALLUMAGE	ELEKTRISCHER ANLASSER - ZÜNDUNG	PUESTA EN MARCHA - ENCENDIDO	41
13	TESTA CILINDRO: DISTRIBUZIONE	CYLINDER HEAD: VALVE TIMING	CULASSE: DISTRIBUTION	ZYLINDERKOPF: VENTILSTEUERUNG	CULATA: DISTRIBUCION	45
14	TESTA CILINDRO	CYLINDER HEAD	CULASSE	ZYLINDERKOPF	CULATA	49
15	COLLETTORI DI ASPIRAZIONE	INLET DUCT	CONDUIT ADMISSION	ANSAUGSTUTZEN	COLECTOR	55
15A	CARBURATORE	CARBURETOR	CARBURATEUR	VERGASER	CARBURADOR	57
15B	CARBURATORE	CARBURETOR	CARBURATEUR	VERGASER	CARBURADOR	59
16	RAFFREDDAMENTO	COOLING	REFROIDISSEMENT	WASSERKÜHLUNG	ENFRIAMIENTO	61
17	FILTRO ARIA	AIR FILTER	FILTRE AIRE	AIRFILTER	FILTRO DE AIRE	63
18	TELAIO SUPERIORE, PEDANE	UPPER FRAME, FOOT RESTS	CADRE SUPERIEUR, REPOSE PIEDS	OBENRAHMEN, FUSSBRETT	BASTIDOR SUPERIOR, REPOSAPIES	65
19	TELAIO INFERIORE	LOWER FRAME	CADRE INFERIEUR	UNTENRAHMEN	BASTIDOR INFERIOR	69
20	TELAIO POSTERIORE	REAR FRAME	CADRE ARRIERE	HINTERRAHMEN	BASTIDOR TRASERO	73
21	SOSPENSIONE ANTERIORE F.m.001566	FRONT FORK ASSEMBLY	SUSPENSION AVANT	VORDERTELESKOPGABEL	SUSPENSION DELANTERA	77
21/A	SOSPENSIONE ANTERIORE D.m.001567	FRONT FORK ASSEMBLY	SUSPENSION AVANT	VORDERTELESKOPGABEL	SUSPENSION DELANTERA	79
22	FORCELLONE	SWING ARM	FOURCHE	GABEL	HORQUILLA	81
23	AMMORTIZZATORE POSTERIORE	REAR SUSPENSION	SUSPENSION ARRIERE	HINTERHAUFHANGUNG	SUSPENSION TRASERA	85
24	MANUBRIO E COMANDI	HANDLEBAR AND CONTROLS	GUIDON ET COMMANDES	LENKER UND STEUERORGANE	MANILLAR Y MANDOS	89
25	COMANDO CAMBIO E FRIZIONE	GEARSHIFT - CLUTCH COMMAND	COMM. DE VITESSE ET EMBRAYAGE	GANGSCHALTUNG-KUPPLUNG ANTRIEB	MANDO CAMBIO Y ENBRAGUE	93
26	FRENO IDRAULICO POSTERIORE	REAR HYDRAULIC BRAKE	FREIN HYDRAULIQUE ARRIERE	HINTERBREMSE	FRENO HIDRAULICO TRASERO	95

Tavola Drawing Table Bild Tabla	Denominazione	Description	Designation	Bezeichnung	Denominacion	Pag
27	CUPOLINO, CARENATURA	FAIRING, FENDERS	DÔME, CARENATURE	VERKLEIDUNG	ALETA, CARENADO	99
28	SERBATOIO	GAS TANK	RESERVOIR	KRAFTSTOFFBEHÄLTER	DEPOSITO	107
29	SCARICO	EXHAUST SYSTEM	TUYAU D'ECHAPPEMENT	AUSPUFFROHR	TUBO DE ESCAPE	113
30	FRENO IDRAULICO ANT.	FRONT HYDR. BRAKE	FREIN HYDRAUL. AVANT	VORTERBREMSE	FRENO HIDRAULICO DEL.	117
31	RUOTA ANTERIORE	FRONT WHEEL	ROUE AVANT	VORTERRAD	RUEDA DELANTERA	121
32	RUOTA POSTERIORE	REAR WHELL	ROUE ARRIÈRE	HINTERRAD	RUEDA TRASERA	123
33	STRUMENTI	INSTRUMENTS	INSTUMENTS	INSTRUMENTEN	ISTRUMENTOS	127
34	FANALE ANTERIORE, FRECCIE ANTERIORI	FRONT LIGHT, FRONT BLINKLIGHT LIGHTS	FEU AVANT, FEUX DE DIRECTIONS AV.	SWEISERLAMPE, SCHALE HINTER	FARO DELANTERO, FLECHAS DELANTERAS	131
35	IMPIANTO ELETTRICO	ELECTRIC SYSTEM	INSTALLATION ELECTRIQUE	ELEKTRISCHE ANLAGE	INSTALACION ELECTR.	133
36	PARAFANGO POSTERIORE	REAR FENDER	GARDE-BOUE ARRIERE	KOTFLUEGEL	GUARDABARROS TRASERO	137
37	FANALE POSTERIORE	TAIL LIGHT	FEU ARRIERE	RÜCKLICHT	FARO TRASERO	141
38	DECALCOMANIE per codice colore "A"	TRIM for color code "A"	DÉCALCOMANIE pour code couleur "A"	ABZIEHBILD für code farbe "A"	CALCOMANIA por codigo color "A"	143
39	DECALCOMANIE per codice colore "B"	TRIM for color code "B"	DÉCALCOMANIE pour code couleur "B"	ABZIEHBILD für code farbe "B"	CALCOMANIA por codigo color "B"	145
40	DECALCOMANIE per codice colore "C"	TRIM for color code "C"	DÉCALCOMANIE pour code couleur "C"	ABZIEHBILD für code farbe "C"	CALCOMANIA por codigo color "C"	147
41	DECALCOMANIE per codice colore "E"	TRIM for color code "E"	DÉCALCOMANIE pour code couleur "E"	ABZIEHBILD für code farbe "E"	CALCOMANIA por codigo color "E"	149
42	DECALCOMANIE per codice colore "F"	TRIM for color code "F"	DÉCALCOMANIE pour code couleur "F"	ABZIEHBILD für code farbe "F"	CALCOMANIA por codigo color "F"	151
43	DECALCOMANIE per codice colore "G"	TRIM for color code "G"	DÉCALCOMANIE pour code couleur "G"	ABZIEHBILD für code farbe "G"	CALCOMANIA por codigo color "G"	153
44	DECALCOMANIE per codice colore "H"	TRIM for color code "H"	DÉCALCOMANIE pour code couleur "H"	ABZIEHBILD für code farbe "H"	CALCOMANIA por codigo color "H"	155

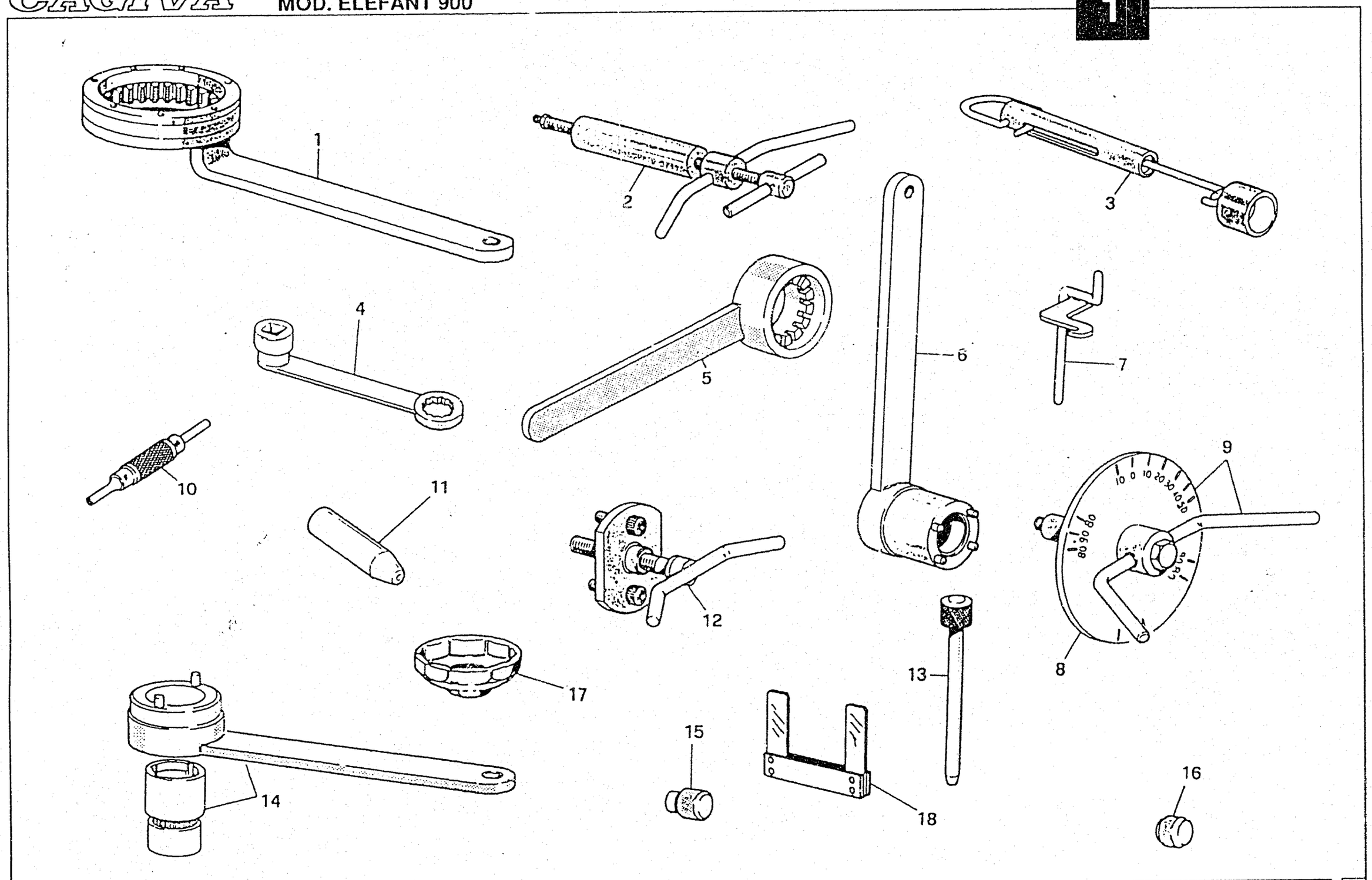
1
2
3
4
5
6
7
8
9
10
11
12
13
14
15
16
17
18

Note Notes Notes Marke Notas	Pos. No. N. Index Pos.	N. Cod. Code No. Nr. Code Code Nr N. Cod.	DENOMINAZIONE	NAME	DESIGNATION	BESHREIBUNG	DENOMINACION	Q.tà Q.ty Q.te M.ge C.ad	Validità Validity Validité Gültig Validez
	1	88713.0146	Chiave ferma tamburo frizione	Clutch drum locking wrench	Clé d'arrêt tambour embrayage	Halterungsschlüssel der Kupplungstrommel	Llave sujeción tambor embrague	1	
	2	88713.0120	Estrattore per perni bilanciere	Rocker pin extractor	Extracteur axes culbuteur	Abzieher für Kipphebelachse	Extractor para pernos balancín	1	
	3	88713.0748	Tenditore dinamometrico per cinghia distribuzione	Timing belt tensioner	Tendeur des courroies distribution	Spannerdynamometer für Treibriemen	Tensor dinamométrico para correa distribución	1	
	4	88713.1139	Chiave per bloccaggio dadi	Head nuts holder wrench	Clé pour blocage écrous culasse	Schlüssel zum Feststellen der	Llave para bloqueo tuercas	1	
	5	88713.0710	Chiave ferma alternatore per bloccaggio dado	Alternator retain, wrench for nut locking	Clé d'arrêt alternateur pour blocage écrou	Stromwechselhalterungs-schlüssel für Mutterversperr.	Llave sujeta alternador para bloqueo tuerca	1	
	6	88713.0137	Chiave ferma ingranaggio albero motore per bloccaggio dado	Crankshaft gear retaining wrench for nut locking	Clé d'arrêt engrenage arbre moteur pour blocage écrou	Halterungsschlüssel des Antriebswellenrads	Llave sujeta engranaje eje motor para bloqueo tuerca	1	
	7	88713.0143	Attrezzo per montare molla e bilanciere di chiusura	Closing rocker & spring assembling tool	Outil pour monter ressort et culbuteur de fermeture	Werkzeug für Feder und Kipphebelmontage	Herramienta para montar el muelle y el balancín de cerrado	1	
	8	98112.0002	Disco graduato	Graduated disc	Disque gradué	Stellscheibe	Disco graduado	1	
	9	88713.0123	Attrezzo porta disco graduato per controllo anticipo con disco	Graduated disc bearing tool for advance checking with disc	Outil porte-disque graduépour contrôle calage avec disque	Vorzündungstellscheibeträger mit Stellscheibe	Herram. porta-disco graduado para control anticipación con disco	1	
	10	88713.0114	Attrezzo per smontare spine dai connettori Molex	Connector pins removing tool	Outil pour démonter goujons connect.	Abzieher für Steckkontakte	Herramienta para desmontar pasadores de conector	1	
	11	88700.5749	Cappuccio assemblaggio semicarter	Crankcases assembling cap	Capuchonassemblage des demi-carters	Stecker für Gehäusehälftezusammenbau	Capucha ensamblaje semicarter	1	
	12	88713.0144	Estrattore per smontare coperchio catena/alternatore	Tool for removal of chain cover	Outil pour démonter couvercle chaîne	Abzieher für Kettendeckel	Extractor para desmontar tapa cadena/alternador	1	
	13	88713.0262	Spina per montare i bilancieri	Rocker assembling pin	Cheville-guide pour moteur culbuteurs	Stift für Kipphebeleinbau	Pasador para montar los balancines	1	
	14	88700.5644	Chiave ferma pulegge distribuzione	Timing pulley retaining wrench	Clé d'arrêt poulies distribution	Halterungsschl. der Steuerscheiben	Llave sujeta poleas de distribución	1	
	15	8000.44119	Distanziale controllo registro	Lower spacer inferiore valvola	Entretoise inf.	Unter. Distanzstück	Espaciador inferior	1	
	16	8000.44120	Distanziale controllo registro inferiore valvola	Lower spacer	Entretoise inf.	Unter. Distanzstück	Espaciador inferior	1	
	17	0675.03.210	Chiave smontaggio cartuccia olio	Cartridge removing key	Clé pour démonter la cartouche	Steckschlüssel für Filterpatrone	Llave cartucho aceite	1	
	18	88765.1000	Spessimetro a forchetta 0,1 mm	Feeler gauge, thickness: 0.1 mm	Epaisseurmètre à fourche 0,1 mm	Gabeldickenmesser 0,1 mm	Calibre de espesores 0,1 mm	1	

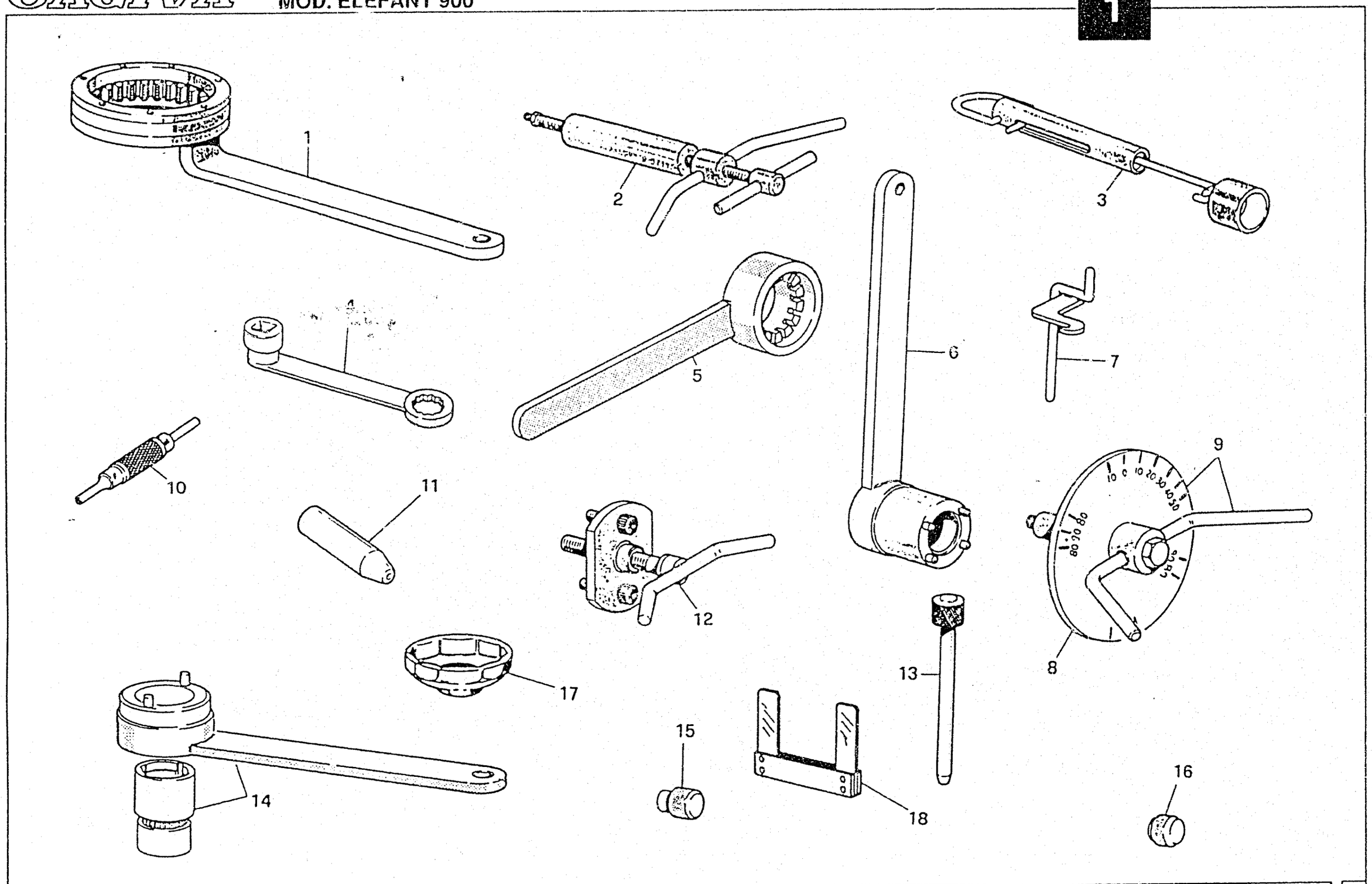
1
2
3
4
5
6
7
8
9
10
11
12
13
14
15
16
17
18

Note Notes Notes Marke Notas	Pos. No. N. Index Pos.	N. Cod. Code No. Nr. Code Code Nr N. Cod.	DENOMINAZIONE	NAME	DESIGNATION	BESHREIBUNG	DENOMINACION	Q.tà Q.ty Q.te M.ge C.ad	Validità Validity Validité Gultig Validez
	18	88765.1005	Spessimetro a forchetta 0,2 mm	Feeler gauge, thickness: 0.2 mm	Epaisseurmètre à fourche 0,2 mm	Gabeldickenmesser 0,2 mm	Calibre de espesores 0,2 mm	1	
	18	88765.1006	Spessimetro a forchetta 0,3 mm	Feeler gauge, thickness: 0.3 mm	Epaisseurmètre à fourche 0,3 mm	Gabeldickenmesser 0,3 mm	Calibre de espesores 0,3 mm	1	

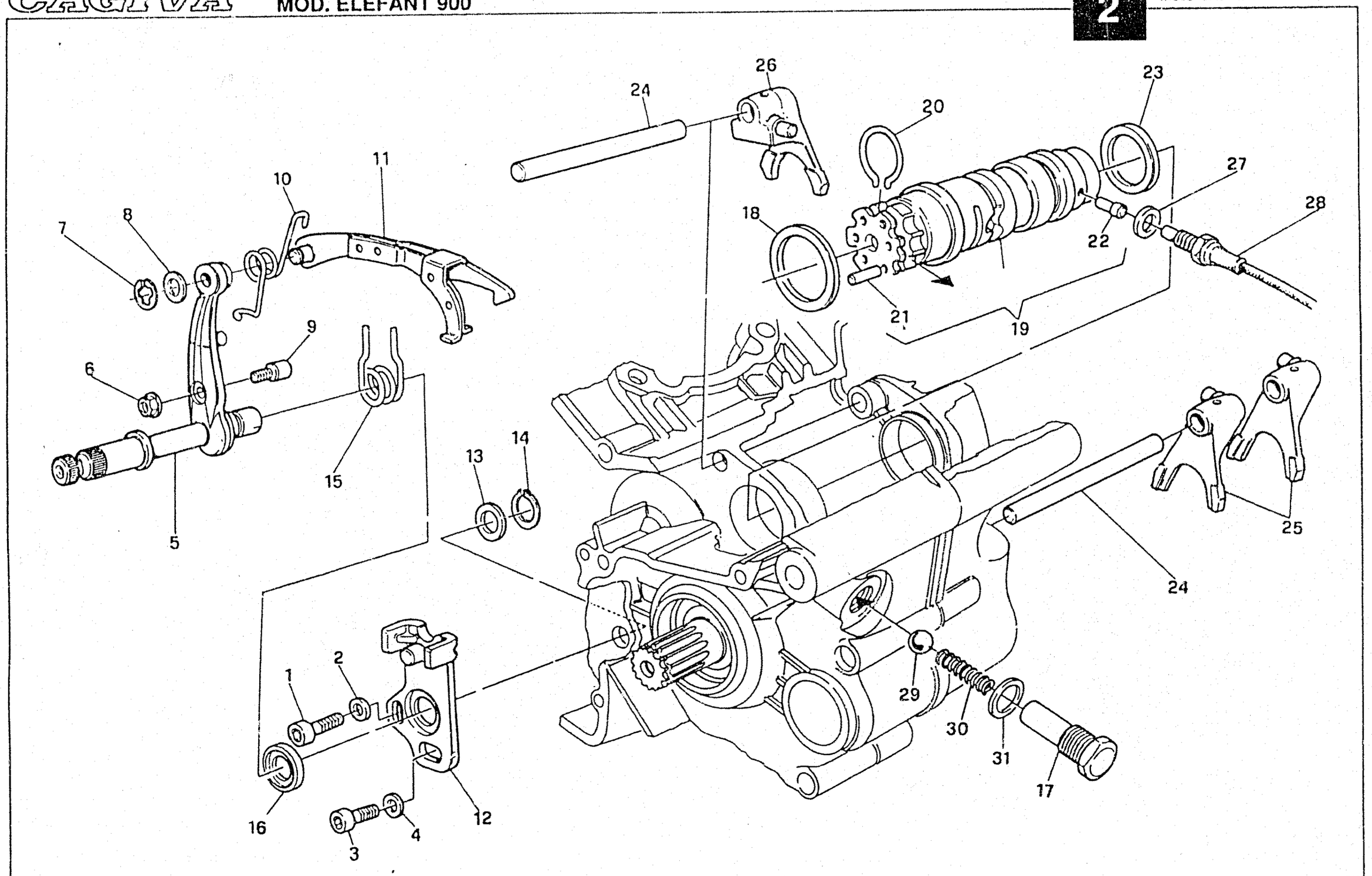
26
24
23
20
27
28
11
10
8
7
18
22
21
19
9
6
15
14
13
5
25
24
2
1
29
30
31
17
16
12
4
3

CAGIVA

COMANDO CAMBIO - SHIFTER
COMMANDE DE VITESSE - GANGSCHALTUNG
MANDO CAMBIO

TAVOLA DRAWING TABLE BILD TABLA **2** **ELEFANT 900**

Note Notes Notes Marke Notas	Pos. No. N. Index Pos.	N. Cod. Code No. Nr. Code Code Nr N. Cod.	DENOMINAZIONE	NAME	DESIGNATION	BESHREIBUNG	DENOMINACION	Q.tà Q.ty Q.te M.ge C.ad	Validità Validity Validité Gultig Validez
	1	60N102509	Vite	Screw	Vis	Schraube	Tornillo	1	
	2	462.3.003.8A	Rosetta	Washer	Rondelle	Scheibe	Arandela	1	
	3	771.5.122.2B	Vite	Screw	Vis	Schraube	Tornillo	1	
	4	462.3.003.7A	Rosetta	Washer	Rondelle	Scheibe	Arandela	1	
	5	821.1.001.1A	Perno con leva cambio	Pin with lever	Goujon avec levier	Stift mit Hebel	Perno con palanca cambio	1	
	6	750.5.001.1A	Dado	Nut	Ecrou	Mutter	Tuerca	1	
	7	0214.07.350	Anello	Ring	Bague	Ring	Anillo	1	
	8	0400.09.050	Rosetta	Washer	Rondelle	Scheibe	Arandela	1	
	9	0660.13.165	Perno per leva cambio	Gearlever pin	Goujon pour levier	Hebelstift	Perno para palanca cambio	1	
	10	799.1.025.1A	Molla ritorno forcella	Return spring	Ressort retour fourche	Gabelfeder	Resorte retorno horquilla	1	
	11	180.1.008.1A	Forcella comando tamburo cambio	Control fork	Fourche commande	Gabel	Horquilla mando tambor cambio	1	
	12	826.1.009.1A	Piastrina fine corsa	Plate	Plaquette	Platte	Placa final de carrera	1	
	13	0400.29.126	Rosetta rasamento sp. 0,5	Thrust washer th. 0.5	Rondelle de butée	Distanzscheibe	Arandela de separación	1	
	—	0400.29.125	Rosetta rasamento sp. 0,2	Shim th. 0.2	Rosette de butée épaisseur 0,2	Distanzscheibe Stärke 0,2	Arandela de espesoración 0,2	2	
	14	73500.1542	Anello Seeger	Seeger ring	Anneau seeger	Seegerring	Anillo Seeger	1	
	15	0799.13.110	Molla ritorno leva cambio	Return spring	Ressort retour	Hebelfeder	Resorte retorno palanca cambio	1	
	16	881.1.012.1A	Anello di centraggio	Centering ring	Bague de centrage	Zentrierring	Anillo de centrado	1	
	17	0660.13.133	Porta-puntalino	Peg holder	Porte-tige	Stangehalter	Porta-puntal	1	
	18	0660.13.060	Rosetta rasamento sp. 1	Thrust washer th. 1	Rondelle de butée	Distanzscheibe	Arandela de separación	1	
	—	0660.13.061	Rosetta rasamento sp. 0,2	Thrust washer th. 0.2	Rondelle de butée	Distanzscheibe	Arandela de separación	1	
	—	0660.13.062	Rosetta rasamento sp. 0,3	Thrust washer th. 0.3	Rondelle de butée	Distanzscheibe	Arandela de separación	1	
	19	182.2.001.2A	Tamburo cambio completo	Complete gearbox drum	Tambour complet boite de vitesses	Schalttrommel komplett	Tambor cambio completo	1	
	20	0660.13.057	Anello ferma rullini (sezione circolare)	Needle retaining ring (round cross-section)	Bague d'arrêt rouleaux (section ronde)	Rollensicherungsring (rundquerschnitt)	Anillo sujeta rodillos (sección circular)	1	
	—	882.1.006.1A	Anello ferma rullini (sezione quadrata)	Needle retaining ring (square cross-section)	Bague d'arrêt rouleaux (section carrée)	Rollensicherungsring (vierkantquerschnitt)	Anillo sujeta rodillos (sección cuadrada)	1	

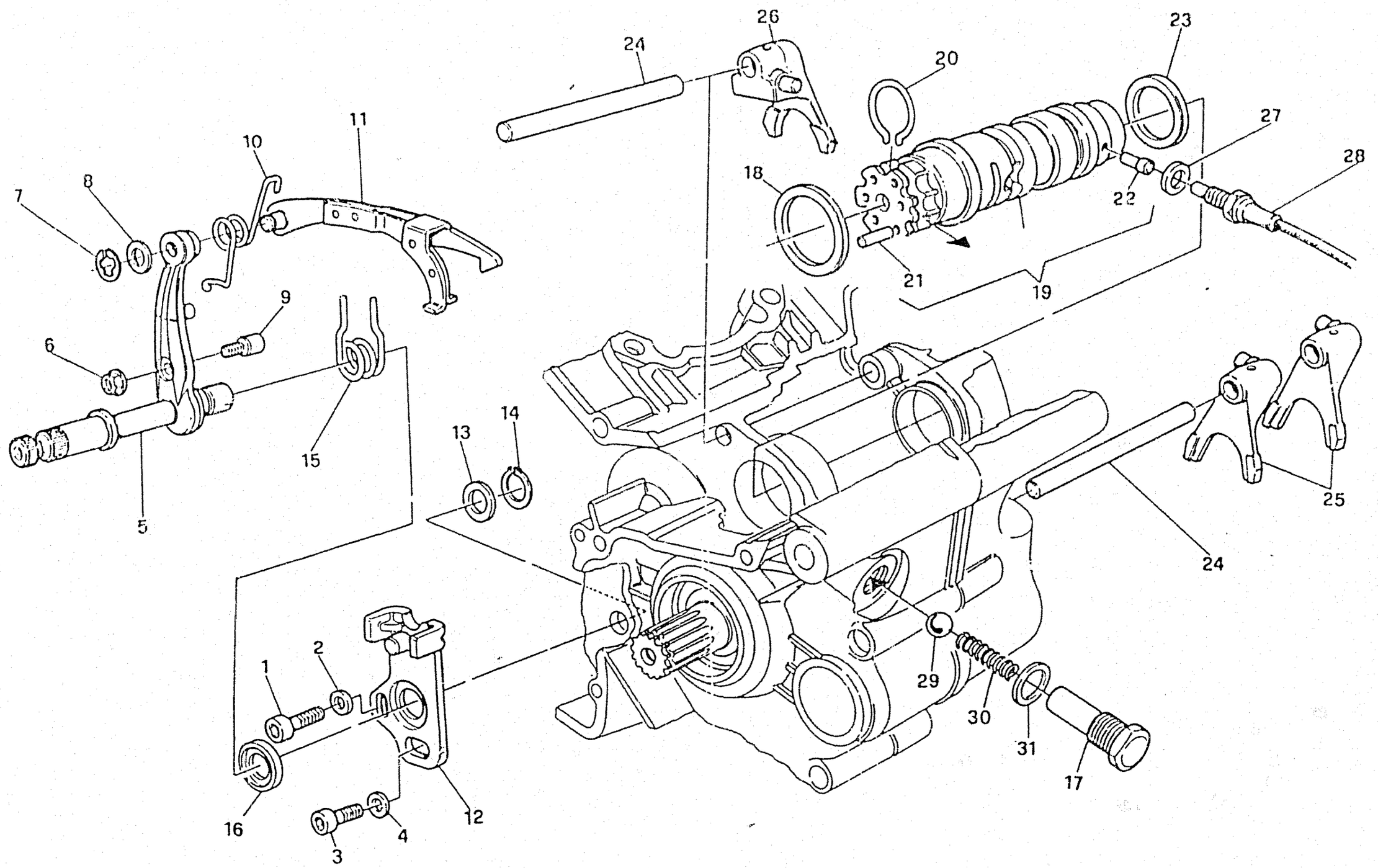
26
24
23
20
27
28
11
10
8
7
18
22
21
19
9
6
15
14
13
25
5
24
2
1
29
30
31
17
16
12
4
3

Note Notes Notes Marke Notes	Pos. No. N. Index Pos.	N. Cod. Code No. Nr. Code Code Nr N. Cod.	DENOMINAZIONE	NAME	DESIGNATION	BESHREIBUNG	DENOMINACION	Q.tà Q.ty Q.té M.ge C.ad	Validità Validity Validité Gultig Validez
	21	0660.13.050	Rullino speciale (sezione circolare)	Special roller (round cross-section)	Rouleau spécial (section ronde)	Spezialrolle (rundquerschnitt)	Rodillo especial (sección circular)	6	
	—	821.1.070.1A	Rullino speciale (sezione quadrata)	Special roller (square cross-section)	Rouleau spécial (section carrée)	Spezialrolle (vierkantquerschnitt)	Rodillo especial (sección cuadrada)	6	
	22	0660.13.045	Perretto comando spia folle	Warn. light control pin	Goujon comm. témoin vit. au point mort	Stift f. Leerlaufanzeige	Perno mando chivato punto muerto	1	
	23	852.1.005.1A	Rosetta rasamento sp. 1	Thrust washer th. 1	Rondelle de butée	Distanzscheibe	Arandela de separación	1	
	—	852.1.006.1A	Rosetta rasamento sp. 0,2	Thrust washer th. 0.2	Rondelle de butée	Distanzscheibe	Arandela de separación	2	
	—	852.1.007.1A	Rosetta rasamento sp. 0,3	Thrust washer th. 0.3	Rondelle de butée	Distanzscheibe	Arandela de separación	1	
	24	0660.13.070	Perno per forcella	Fork pin	Goujon fourche	Gabelbolzen	Perno para horquilla	2	
	25	180.1.001.1A	Forcella inn. marce 1°,4°-2°,3°	Fork 1°,4°-2°,3°	Fourche eng. vitesses	Schaltgabel	Horquilla acop. marchas	2	
	26	180.1.002.1A	Forcella innesto 5°,6°	Fork 5°,6°	Fourche eng. vitesses	Schaltgabel	Horquilla acop. marchas	1	
	27	420.2.000.6A	Guarnizione sp. 1	Gasket th. 1	Garniture	Dichtung	Junta	1	
	—	0504.03.085	Guarnizione sp. 1,5	Gasket th. 1,5	Garniture	Dichtung	Junta	1	
	—	0150.92.260	Guarnizione sp. 2	Gasket th. 2	Garniture	Dichtung	Junta	1	
	28	539.4.002.1A	Interruttore	Switch	Interrupteur	Schalter	Interruptor	1	
	29	76835.1134	Sfera	Ball	Bille	Kugel	Esfera	1	
	30	0660.13.143	Molla scatto marce	Spring	Ressort	Feder	Resorte salto marchas	1	
	31	0272.91.090	Guarnizione	Gasket	Garniture	Dichtung	Junta	1	

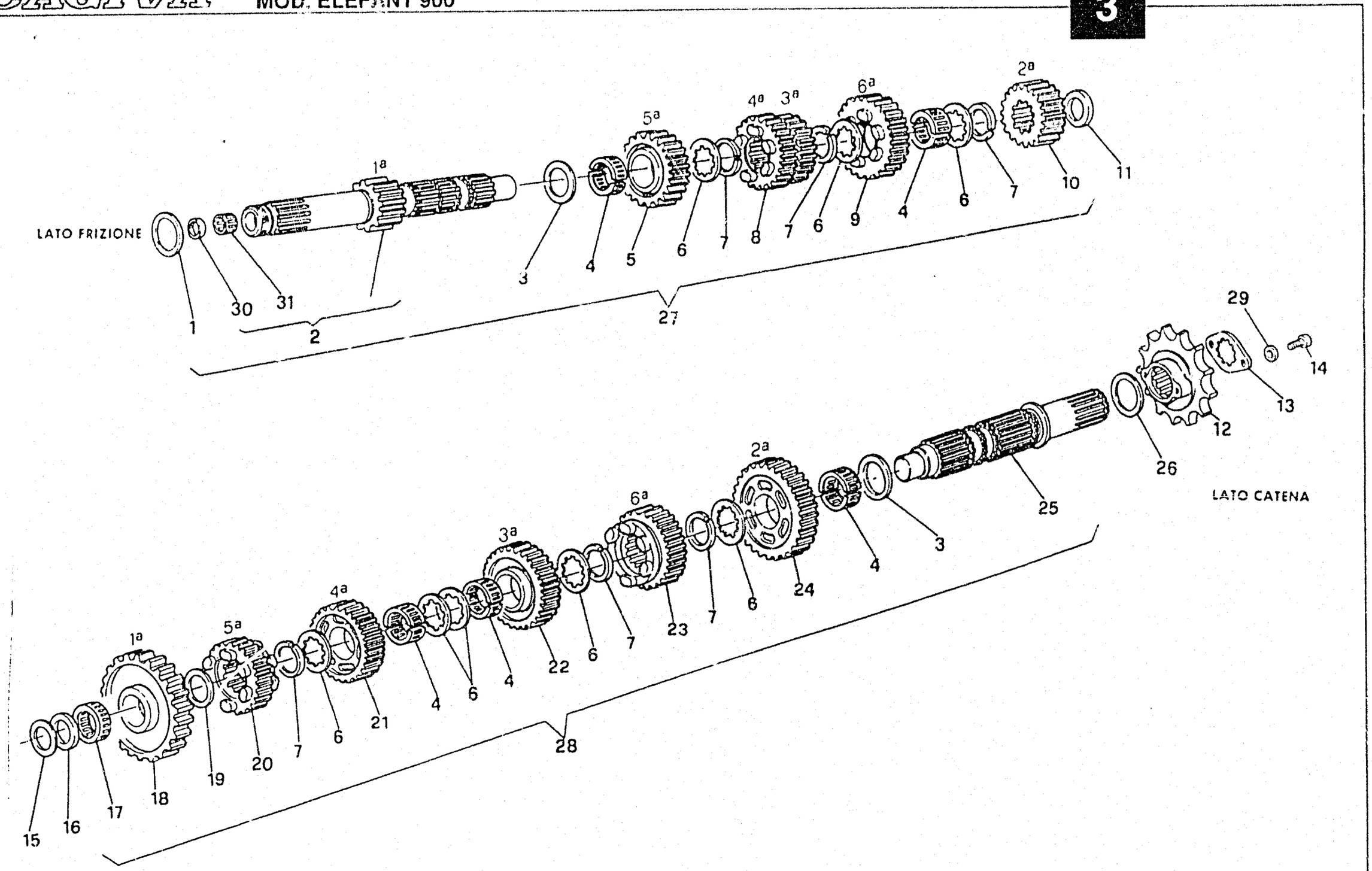
LATO FRIZIONE
LATO CATENA
1a
2a
3a
4a
5a
6a
1
2
3
4
5
6
7
8
9
10
11
12
13
14
15
16
17
18
19
20
21
22
23
24
25
26
27
28
29
30
31

Note Notes Notes Marke Notas	Pos. No. N. Index Pos.	N. Cod. Code No. Nr. Code Code Nr N. Cod.	DENOMINAZIONE	NAME	DESIGNATION	BESHREIBUNG	DENOMINACION	Q.tà Q.ty Q.te M.ge C.ad	Validità Validity Validité Gultig Validez
	1	0150.16.030	Rosetta rasamento sp. 0,5	Thrust washer th. 0.5	Rondelle de butée	Distanzscheibe	Arandela de separación	1	
	—	0251.47.050	Rosetta rasamento sp. 1	Thrust washer th. 1	Rondelle de butée	Distanzscheibe	Arandela de separación	1	
	—	0504.47.050	Rosetta rasamento sp. 0,2	Thrust washer th. 0.2	Rondelle de butée	Distanzscheibe	Arandela de separación	1	
	—	0504.47.060	Rosetta rasamento sp. 0,3	Thrust washer th. 0.3	Rondelle de butée	Distanzscheibe	Arandela de separación	1	
	—	852.1.081.1A	Rosetta rasamento sp. 0,4	Thrust washer th. 0.4	Rondelle de butée	Distanzscheibe	Arandela de separación	1	
	2	150.2.006.1A	Albero primario cambio	Main shaft	Arbre primaire	Hauptwelle	Eje principal cambio	1	
	3	0670.16.150	Rosetta rasamento sp. 0,5	Thrust washer th. 0.5	Rondelle de butée	Distanzscheibe	Arandela de separación	2	
	4	701.2.001.1A	Gabbia a rullini tagliata	Needle cage	Cage à aiguilles	Nadelkaefig	Jaula de rodillos cortada	5	
	5	172.1.004.1A	Ingranaggio conduttore 5° vel.	Driving gear 5th sp.	Engranage conducteur	Zahnrad	Engranaje conductor 5a.velocidad	1	
	6	856.1.001.1A	Rosetta scanalata sp. 0,5	Thrust washer th. 0.5	Rondelle	Scheibe	Arandela ranurada	6	
	—	856.1.031.1A	Rosetta scanalata sp. 0,5	Grooved washer th. 0.5	Rosette rainurée épaisseur 0,5	Genutete Scheibe Stärke 0,5	Arandela ranurada esp. 0,5	s.n.	
	7	0670.16.145	Anello elastico	Spring ring	Bague élastique	Sprengring	Anillo elástico	6	
	8	172.1.003.1A	Ingran. conduttore 3°/4° vel.	Driving gear 3rd/4th sp.	Engranage conducteur	Zahnrad	Engranaje conductor 3a./4a vel.	1	
	9	172.1.005.1A	Ingranaggio conduttore 6° vel.	Driving gear 6th sp.	Engranage conducteur	Zahnrad	Engranaje conductor 6a. vel.	1	
	10	172.1.002.1B	Ingranaggio conduttore 2° vel.	Driving gear 2nd sp.	Engranage conducteur	Zahnrad	Engranaje conductor 2a. vel.	1	
	11	713.1.014.1A	Rosetta rasamento sp. 1,5	Thrust washer th. 1.5	Rondelle de butée	Distanzscheibe	Arandela de separación	1	
	—	0670.16.163	Rosetta rasamento sp. 1,8	Thrust washer th. 1.8	Rondelle de butée	Distanzscheibe	Arandela de separación	1	
	—	0670.16.164	Rosetta rasamento sp. 2	Thrust washer th. 2	Rondelle de butée	Distanzscheibe	Arandela de separación	1	
	—	0670.16.165	Rosetta rasamento sp. 2,2	Thrust washer th. 2.2	Rondelle de butée	Distanzscheibe	Arandela de separación	1	
	12	449.1.017.1A	Pignone catena Z=15	Chain pinion Z=15	Pignon chaine Z=15	Ritzel Z=15	Piñón cadena Z=15	1	
	13	0670.16.105	Piastrina ferma-pignone	Plate	Plaquette	Plättchen	Placa sujeta-pinón	1	
	14	771.5.040.0C	Vite	Screw	Vis	Schraube	Tornillo	2	
	15	0670.16.183	Rosetta rasamento sp. 0,8	Thrust washer th. 0.8	Rondelle de butée	Distanzscheibe	Arandela de separación	1	
	—	0670.16.184	Rosetta rasamento sp. 1	Thrust washer th. 1	Rondelle de butée	Distanzscheibe	Arandela de separación	1	
	—	0670.16.185	Rosetta rasamento sp. 1,2	Thrust washer th. 1.2	Rondelle de butée	Distanzscheibe	Arandela de separación	1	
	16	713.1.011.1A	Distanziale sp. 2,3	Spacer th. 2.3	Entretoise	Distanzstück	Separador	1	

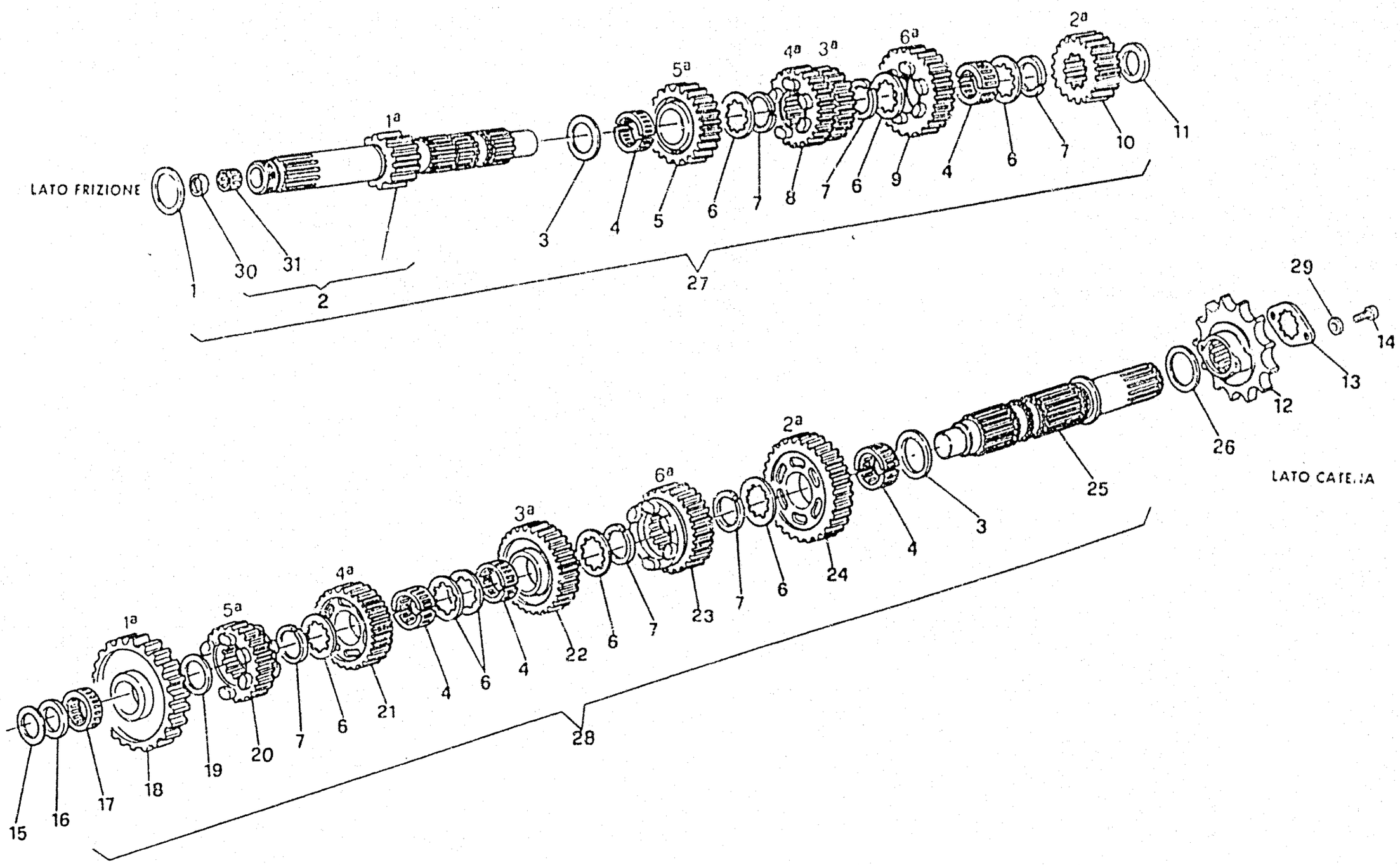
LATO FRIZIONE
1ª
5ª
4ª
3ª
6ª
2ª
1
30
31
2
3
4
5
6
7
8
9
10
11
27
29
14
13
12
26
25
LATO CATENA
24
23
22
21
20
19
18
17
16
15
28

Note Notes Notes Marks Notes	Pos. No. N. Index Pos.	N. Cod. Code No. Nr. Code Code Nr N. Cod.	DENOMINAZIONE	NAME	DESIGNATION	BESHREIBUNG	DENOMINACION	Q.tà Qty Qte Menge Cant	Validità Validity Validité Gültig Validez
	17	76402.0002	Gabbia a rullini	Needle cage	Cage à aiguilles	Nadelkaefig	Jaula de rodillos	1	
	18	172.1.006.1B	Ingranaggio condotto 1° vel.	Driven gear 1st sp.	Engranage conduit	Zahnrad	Engranaje conducto 1a vel.	1	
	19	0670.16.155	Rosetta rasamento sp. 1	Thrust washer th. 1	Rondelle de butée	Distanzscheibe	Arandela de separación	1	
	20	172.1.010.1A	Ingranaggio condotto 5° vel.	Driven gear 5th sp.	Engranage conduit	Zahnrad	Engranaje conducto 5a vel.	1	
	21	172.1.009.1A	Ingranaggio condotto 4° vel.	Driven gear 4th sp.	Engranage conduit	Zahnrad	Engranaje conducto 4a vel.	1	
	22	172.1.008.1A	Ingranaggio condotto 3° vel.	Driven gear 3rd sp.	Engranage conduit	Zahnrad	Engranaje conducto 3a vel.	1	
	23	172.1.011.1A	Ingranaggio condotto 6° vel.	Driven gear 6th sp.	Engranage conduit	Zahnrad	Engranaje conducto 6a vel.	1	
	24	172.1.007.1B	Ingranaggio condotto 2° vel.	Driven gear 2nd sp.	Engranage conduit	Zahnrad	Engranaje conducto 2a vel.	1	
	25	149.1.003.1A	Albero secondario cambio	Layshaft	Arbre secondaire	Vorgelegewelle	Eje secundario cambio	1	
	26	0670.16.170	Rosetta rasamento sp. 0,8	Thrust washer th. 0.8	Rondelle de butée	Distanzscheibe	Arandela de separación	1	
	—	0670.16.171	Rosetta rasamento sp. 1	Thrust washer th. 1	Rondelle de butée	Distanzscheibe	Arandela de separación	1	
	—	0670.16.172	Rosetta rasamento sp. 1,2	Thrust washer th. 1.2	Rondelle de butée	Distanzscheibe	Arandela de separación	1	
	27	150 2.005.1A	Albero primario completo	Main shaft	Arbre primaire	Hauptwelle	Eje principal completo	1	
	28	150.2.003.1A	Albero secondario completo	Layshaft	Arbre secondaire	Vorgelegewelle	Eje secundario completo	1	
	29	734005N01	Rosetta elastica	Spring washer	Rondelle élastique	Federscheibe	Arandela elástica	2	
	30	93783.0812	Anello di tenuta	Seal ring	Bague d'étanchéité	Dichtungsring	Anillo de retención	1	
	31	76270.0827	Astuccio a rullini	Needle bush	Douille à aiguilles	Nadelbuchse	Caja de agujas del cojinete	1	

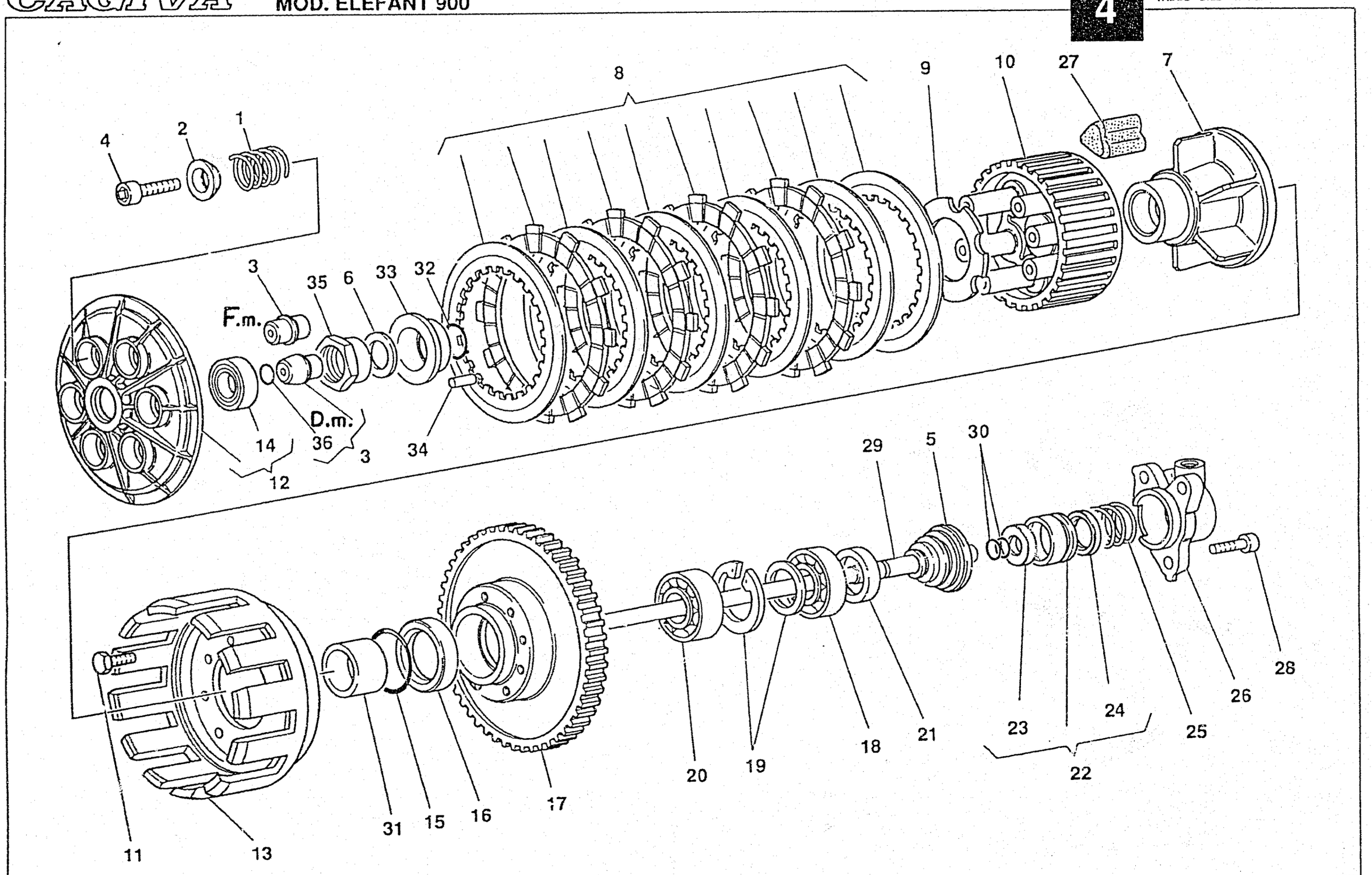
8
9
10
27
7
4
2
1
3
35
6
33
32
F.m.
D.m.
14
36
3
34
12
29
5
30
28
26
25
24
23
22
21
18
19
20
17
16
15
31
11
13

CAGIVA

FRIZIONE - CLUTCH
EMBRAYAGE - KUPPLUNG
ENBRAGUE

TAVOLA DRAWING TABLE BILD TABLA **4**

ELEFANT 900

Note Notes Notes Marke Notas	Pos. No. N. Index Pos.	N. Cod. Code No. Nr. Code Code Nr N. Cod.	DENOMINAZIONE	NAME	DESIGNATION	BESHREIBUNG	DENOMINACION	Q.tà Q.ty Q.te M.ge C.ad	Validità Validity Validité Gultig Validez
	1	0659.16.555	Molla frizione	Clutch spring	Ressort embrayage	Kupplungsfeder	Resorte embrague	6	
	2	841.1.002.2A	Scodellino	Cap	Coupelle	Einstelle	Cubeta	6	
	3	818.1.002.1A	Perno comando frizione	Clutch control pin	Pivot comm. embr.	Achse	Perno accion. embrague	1	F.m.m.002682
	3	818.2.009.1A	Perno comando frizione	Clutch control pin	Pivot comm. embr.	Achse	Perno accion. embrague	1	D.m.m.002683
	4	771.5.043.2B	Vite	Screw	Vis	Schraube	Tornillo	6	
	5	672.1.006.1A	Cuffia di protezione asta	Rod guard cover	Protecteur tige	Schutzdeckel f. Stange	Funda de prot. varilla	1	
	6	851.4.001.1A	Rosetta di sicurezza	Tab washer	Rondelle de sec.	Unterlegcheibe	Arandela de seguridad	1	
	7	162.1.001.1B	Mozzo portadischi	Clutch hub	Moyeu porte-disque	Scheibenhalternabe	Porta-discos	1	
	8	190.2.001.3A	Serie dischi frizione	Clutch disk series	Série disques embrayage	Serie von Kupplungsscheiben	Serie discos embrague	1	
	9	851.1.001.1B	Rosetta di sicurezza	Tab washer	Rondelle de sec.	Unterlegcheibe	Arandela de seguridad	1	
	10	196.1.001.1B	Tamburo frizione	Clutch drum	Tambour embrayage	Kupplungstrommel	Tambor embrague	1	
	11	70610.8120	Vite	Screw	Vis	Schraube	Tornillo	8	
	12	194.2.001.1A	Spingidisco	Pressure plate	Pousse-disque	Scheibendrucker	Empuja-disco	1	
	13	198.1.001.1A	Campana frizione	Clutch housing	Cage embrayage	Kupplungskorb	Campana embrague	1	
	14	75166.1238	Cuscinetto	Bearing	Roulement	Lager	Cojinete	1	
	15	463.2.053.7A	Guarnizione OR	'OR' Gasket	Garniture 'O'	O Ring	Junta OR	1	
	16	463.4.026.9A	Anello di tenuta	Seal ring	Bague d'étanchéité	Dichtungsring	Anillo de retención	1	
	17	170.2.005.2B	Coppia ingr. friz. - alb. motore	Clutch/crankshaft gears	Engranages transmission	Stirnradpaar	Pareja engr. embr.- eje motor	1	
	18	75113.2566	Cuscinetto	Bearing	Roulement	Lager	Cojinete	1	
	19	881.2.001.1A	Anello seeger-distanziale	Seeger ring - spacer	Anneau - Entretoise	Seegerring - Distanzstück	Anillo seeger - separador	1	
	20	463.7.022.6A	Cuscinetto	Bearing	Roulement	Lager	Cojinete	1	
	21	0660.16.145	Distanziale	Spacer	Entretoise	Distanzstück	Separador	1	
	22	195.2.002.1B	Gruppo pistoncino	Piston assy	Groupe piston	Kolbenaggregat	Grupo pistón	1	
	23	93785.0822	Anello di tenuta	Seal ring	Bague d'étanchéité	Dichtungsring	Anillo de retención	1	
	24	930.4.009.1A	Anello di tenuta	Seal ring	Bague d'étanchéité	Dichtungsring	Anillo de retención	1	
	25	799.1.012.1A	Molla	Spring	Ressort	Feder	Resorte	1	

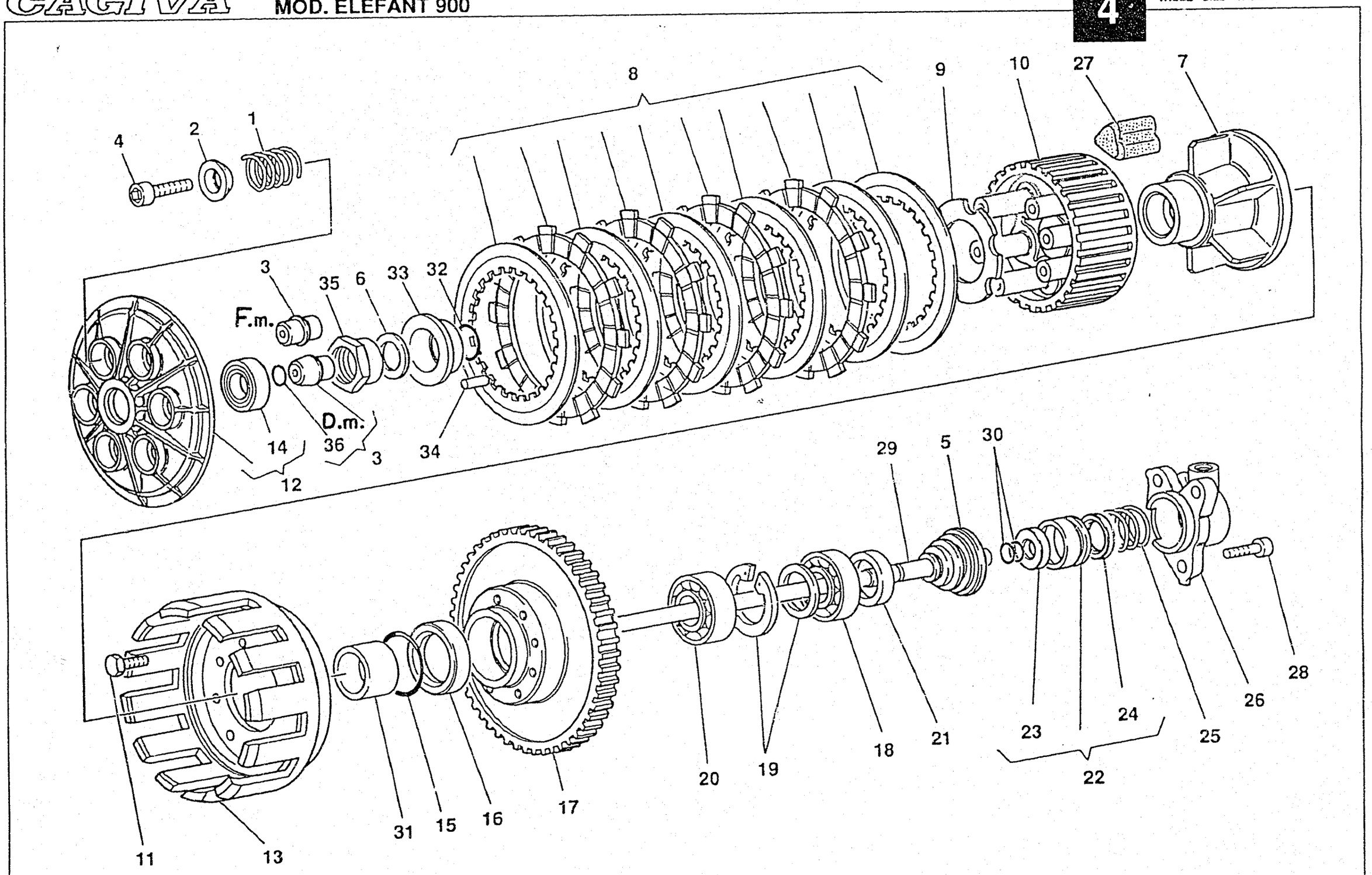
4
2
1
8
9
10
27
7
3
35
6
33
32
F.m.
D.m.
14
36
3
34
12
29
5
30
28
26
25
24
23
22
21
18
19
20
17
16
15
31
11
13

Note Notes Notes Marke Notas	Pos. No. N. Index Pos.	N. Cod. Code No. Nr. Code Code Nr N. Cod.	DENOMINAZIONE	NAME	DESIGNATION	BESHREIBUNG	DENOMINACION	Q.tà Q.ty Q.te M.ge C.ad	Validità Validity Validité Gultig Validez
	26	236.1.010.2A	Cappellotto frizione	Clutch cap	Capuchon embrayage	Kupplungkappe	Capuchón embrague	1	
	27	764.1.003.1B	Gommino	Rubber pad	Pièce caoutchouc	Gummistück	Junta de goma	12	
	28	60N107335	Vite	Screw	Vis	Schraube	Tornillo	3	
	29	117.1.001.1A	Asta comando frizione	Control rod	Tige de commande	Stellstange	Vastago	1	
	30	93823.2018	Guarnizione OR	'OR' Gasket	Garniture 'O'	O Ring	Junta OR	2	
	31	713.1.012.1B	Distanziale	Spacer	Entretoise	Distanzstück	Separador	1	
	32	93823.0128	Guarnizione OR	'OR' Gasket	Garniture 'O'	O Ring	Junta OR	1	
	33	710.1.002.1A	Bussola	Bushing	Douille	Buchse	Manguito	1	
	34	74224.0570	Spina	Pin	Goupille	Stift	Clavija	1	
	35	750.1.002.1B	Dado	Nut	Ecrou	Mutter	Tuerca	1	
	36	0400.170.30	Guarnizione OR	'OR' Gasket	Garniture 'O'	O Ring	Junta OR	1	D.m.m.002683

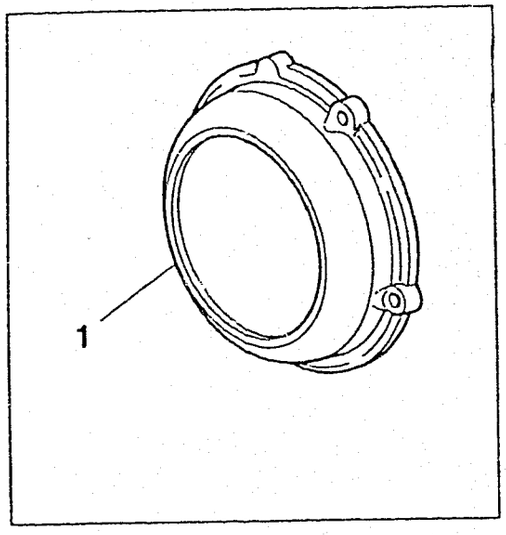
1

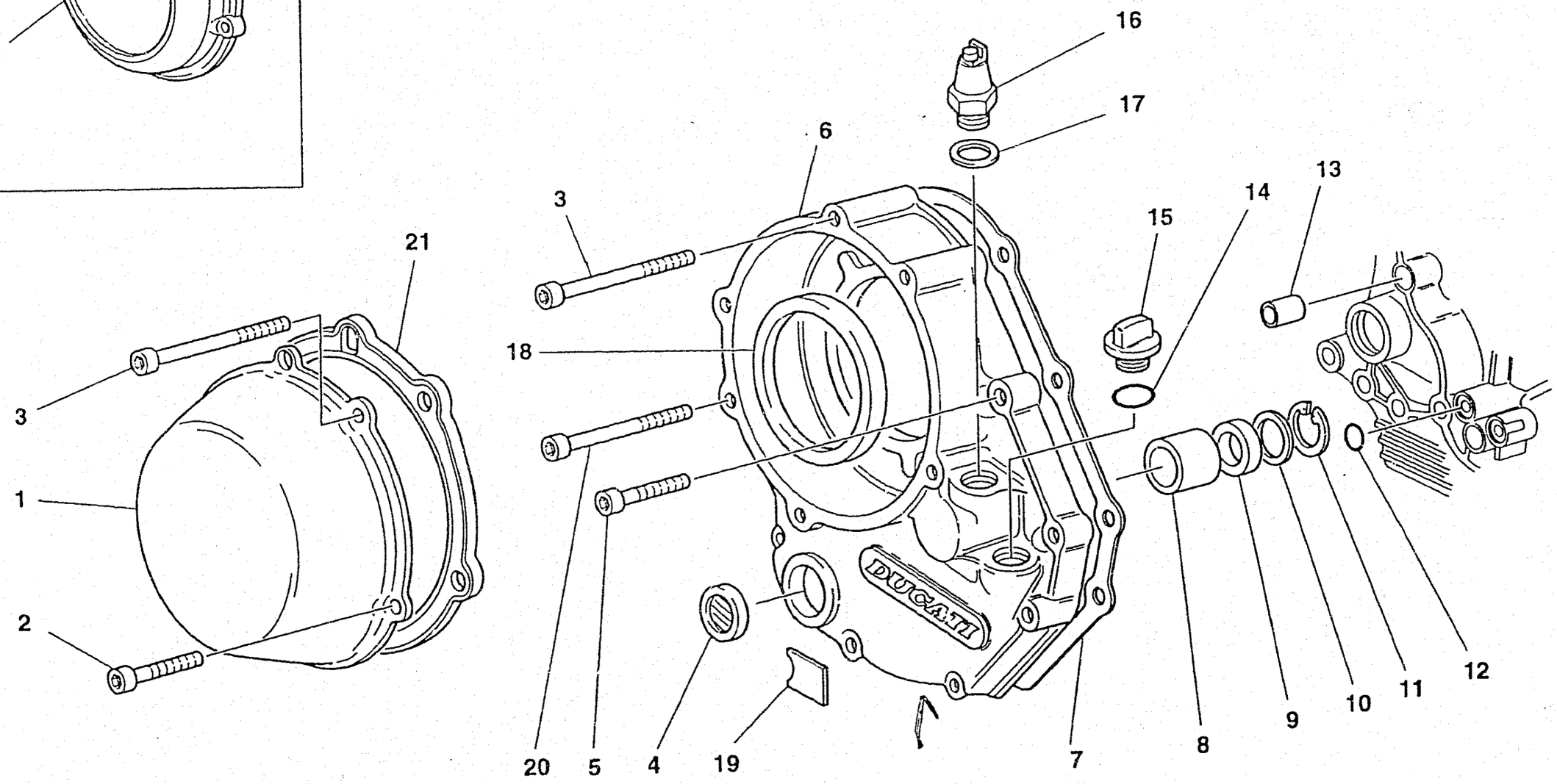
16
17
6
3
21
13
14
15
18
3
1
2
DUCATI
20
5
4
19
7
8
9
10
11
12

CAGIVA

COPERCHIO FRIZIONE - CLUTCH COVER
COUVERCLE EMBRAYAGE - KUPPLUNGDECKEL
TAPA ENBRAGUE

TAVOLA DRAWING TABLE BILD TABLA **5**

ELEFANT 900

Note Notes Notes Marke Notas	Pos. No. N. Index Pos.	N. Cod. Code No. Nr. Code Code Nr N. Cod.	DENOMINAZIONE	NAME	DESIGNATION	BESHREIBUNG	DENOMINACION	Q.tà Q.ty Q.te M.ge C.ad	Validità Validity Validité Gultig Validez
	1	243.1.003.1B	Coperchio protezione frizione	Clutch cover	Couvercle embrayage	Kupplungsdeckel	Cárter protección embrague	1	
	—	243.1.025.1AA	Coperchio protezione frizione	Clutch protection cover	Couvercle protection embrayage	Kupplungsschutzdeckel	Carter protección embrague	1	
	2	60N102509	Vite	Screw	Vis	Schraube	Tornillo	2	
	3	417.6.075.9A	Vite	Screw	Vis	Schraube	Tornillo	3	
	4	254.4.001.1A	Tappo ispezione livello olio	Oil insp. cap	Bouchon contrôle huile	Ölstopfen	Tapón inspección nivel aceite	1	
	5	60N102510	Vite	Screw	Vis	Schraube	Tornillo	4	
	6	243.2.002.1AB	Coperchio lato frizione compl.	Clutch side cover	Couvercle côté embr.	Deckel. Kupplungsseite	Tapa lado embrague comp.	1	
	7	0367.49.130	Guarnizione coperchio frizione	Gasket	Garniture	Dichtung	Junta tapa embrague	1	
	8	0665.49.680	Boccola	Bush	Douille	Buchse	Casquillo	1	
	9	93784.2030	Anello di tenuta	Seal ring	Bague d'étanchéité	Dichtungsring	Anillo de retención	1	
	10	852.1.008.1A	Rosetta rasamento sp. 0,5	Thrust washer th. 0.5	Rondelle de butée	Distanzscheibe	Arandela de separación	1	
	11	73503.3075	Anello Seeger	Seeger ring	Anneau seeger	Seegerring	Anillo Seeger	1	
	12	93823.2037	Guarnizione OR	'OR' Gasket	Garniture 'O'	O Ring	Junta OR	1	F.m.m. 002482
	—	93827.0114	Guarnizione OR	O-ring	Joint d'étanchéité	Dichtung OR	Junta OR	1	D.m.m. 002483
	13	0400.[illegible].240	Boccola di riferimento	Locat. dowel	Douille de réf.	Bezungsbuchse	Casquillo de referencia	1	
	14	93823.2082	Guarnizione OR	'OR' Gasket	Garniture 'O'	O Ring	Junta OR	1	
	15	0661.49.170	Tappo introduzione olio	Oil filling cap	Bouchon rempl. huile	Öeleinfüllstöpsel	Tapón intruducción aceite	1	
	16	539.4.008.1C	Pressostato	Pressure switch	Pressostat	Druckwächter	Presostato	1	
	17	0150.70.120	Guarnizione	Gasket	Garniture	Dichtung	Junta	1	
	18	463.4.047.7A	Anello	Ring	Bague	Ring	Anillo	1	
	19	433.1.028.1A	Targhetta livello olio	Oil level plate	Plaque niveau huile	Schildchen f. Ölniveau	Placa de nivel aceite	1	
	20	771.5.078.2B	Vite	Screw	Vis	Schraube	Tornillo	1	
	21	788.1.052.1A	Guarnizione coperchio	Cover gasket	Garniture couvercle	Deckeldichtung	Junta tapa	1	

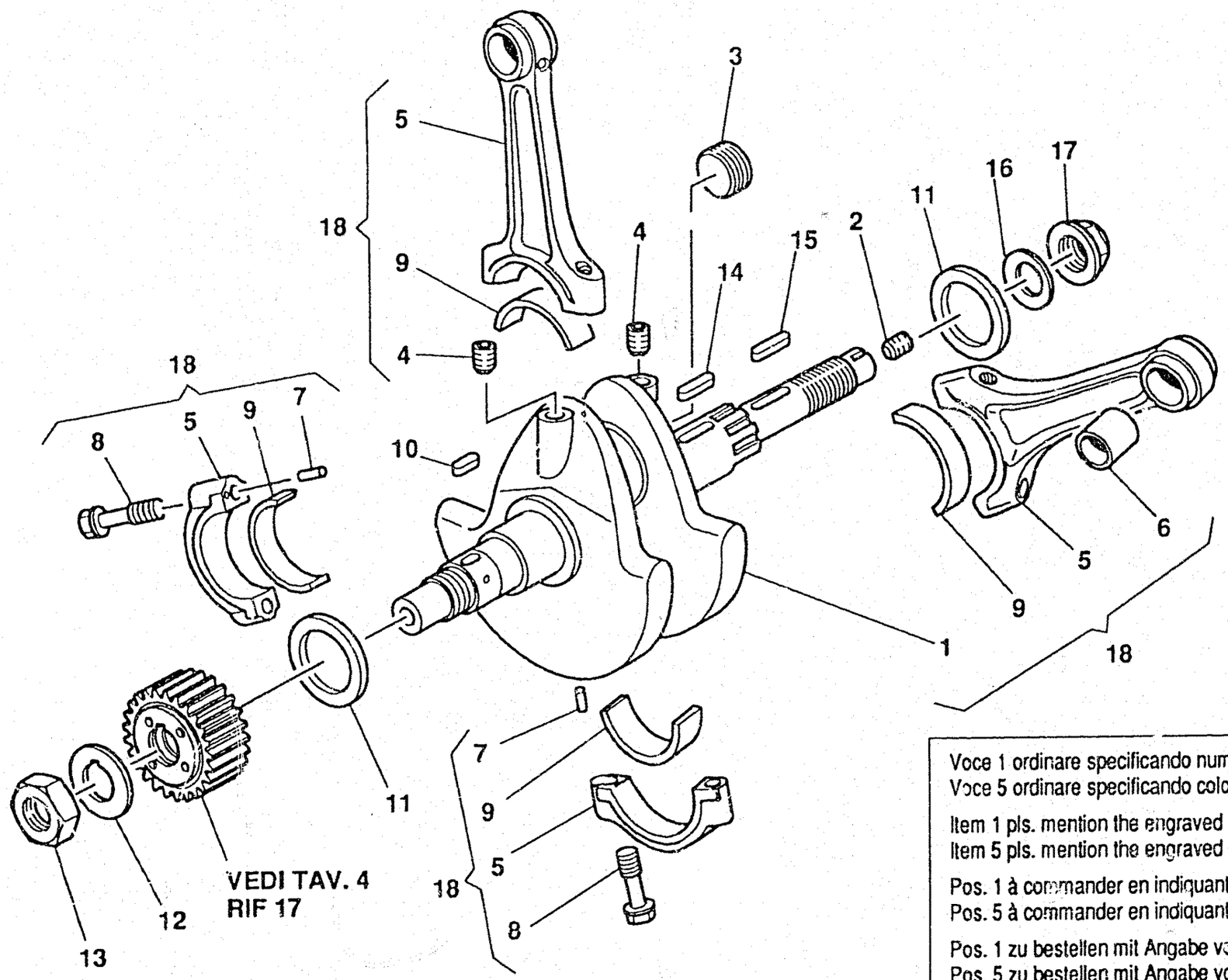

Voce 1 ordinare specificando numero e lettera
Voce 5 ordinare specificando colore e lettera

Item 1 pls. mention the engraved number and letter when ordering
Item 5 pls. mention the engraved colour and letter when ordering

Pos. 1 à commander en indiquant numéro et lettre
Pos. 5 à commander en indiquant couleur et lettre

Pos. 1 zu bestellen mit Angabe von Nummer und Buchstabe
Pos. 5 zu bestellen mit Angabe von Farbe und Buchstabe

Det. 1 pedir indicando numero y letra
Det. 5 pedir indicando color y letra

CAGIVA

ALBERO MOTORE - CRANKSHAFT
VILEBREQUIN - KURBELWELLE
CIGUENAL

TAVOLA DRAWING TABLE BILD TABLA **6** **ELEFANT 900**

Note Notes Notes Marke Notas	Pos. No. N. Index Pos.	N. Cod. Code No. Nr. Code Code Nr N. Cod.	DENOMINAZIONE	NAME	DESIGNATION	BESHREIBUNG	DENOMINACION	Q.tà Q.ty Q.te M.ge C.ad	Validità Validity Validité Gultig Validez
	1	146.2.035.1A	Albero motore (comprende voci 2-3-4)	Bare crankshaft (2-3-4 included)	Vilebrequin (compris 2-3-4)	Kurbelwelle (mit 2-3-4)	Cigüenal (incluídos 2-3-4)	1	
	2	779.1.109.1A	Vite speciale	Special screw	Vis speciale	Schraube	Tornillo especial	1	
	3	895.1.004.1A	Tappo	Cap	Bouchon	Verschluß	Tapón	1	
	4	72121.2106	Grano filettato	Threaded dowel	Vis sans tête filetée	Gewindestift	Clavija fileteada	2	
	5	158.2.002.1A	Coppia bielle (comprende 6-7-8)	Connecting rod (6-7-8 included)	Bielle (compris 6-7-8)	Pleuelsatz (mit 6-7-8)	Paar de bielas (incluídos 6-7-8)	1	
	6	711.1.007.1A	Boccola	Bush	Douille	Buchse	Casquillo	1	
	7	74224.0570	Spina	Pin	Goupille	Stift	Clavija	2	
	8	779.1.007.2A	Vite speciale	Special screw	Vis speciale	Schraube	Tornillo especial	2	
	9	112.1.001.1A	Semicuscinetto normale	Standard half-bearing	Demi-roulement normal	Halflager. Standard	Semi-cojinete normal	4	
	—	112.1.001.1AB	Semicuscinetto minorato 0,25	Unders. half-bearing 0,25	Demi-roulement. diminué	Halflager. Untermass	Semi-cojinete disminuído	4	
	—	112.1.001.1AC	Semicuscinetto minorato 0,50	Unders. half-bearing 0,50	Demi-roulement. diminué	Halflager. Untermass	Semi-cojinete disminuído	4	
	10	0619.47.050	Linguetta incastrata	Woodruff key	Clé Woodruff	Passfeder	Lengüeta	1	
	11	0755.47.050	Rosetta rasamento sp. 0,2	Thrust washer th. 0.2	Rondelle de butée	Distanzscheibe	Arandela de separación	1	
	—	0755.47.060	Rosetta rasamento sp. 0,3	Thrust washer th. 0.3	Rondelle de butée	Distanzscheibe	Arandela de separación	2	
	—	0755.47.070	Rosetta rasamento sp. 0,5	Thrust washer th. 0.5	Rondelle de butée	Distanzscheibe	Arandela de separación	1	
	—	852.1.061.1A	Rosetta rasamento sp. 0,15	Thrust washer th. 0.15	Rondelle de butée	Distanzscheibe	Arandela de separación	1	
	12	0619.47.030	Rosetta di sicurezza	Tab washer	Rondelle de sec.	Unterlegcheibe	Arandela de seguridad	1	
	13	0660.47.040	Dado	Nut	Ecrou	Mutter	Tuerca	1	
	14	74101.0770	Linguetta diritta	Key	Clé	Federkeil	Lengüeta	1	
	15	0759.29.190	Linguetta incastrata	Woodruff key	Clé Woodruff	Passfeder	Lengüeta	1	
	16	799.5.001.1A	Molla a tazza	Spring	Ressort	Feder	Resorte	1	
	17	748.1.013.1A	Dado esagonale	Hex. nut	Ecrou hex.	Mutter	Tuerca hexagonal	1	
	18	145.2.025.1A	Imbiellaggio completo	Crankshaft assembly	Vilebrequin complet	Kurbelwelle Kpl.	Gr. bielas completo	1	

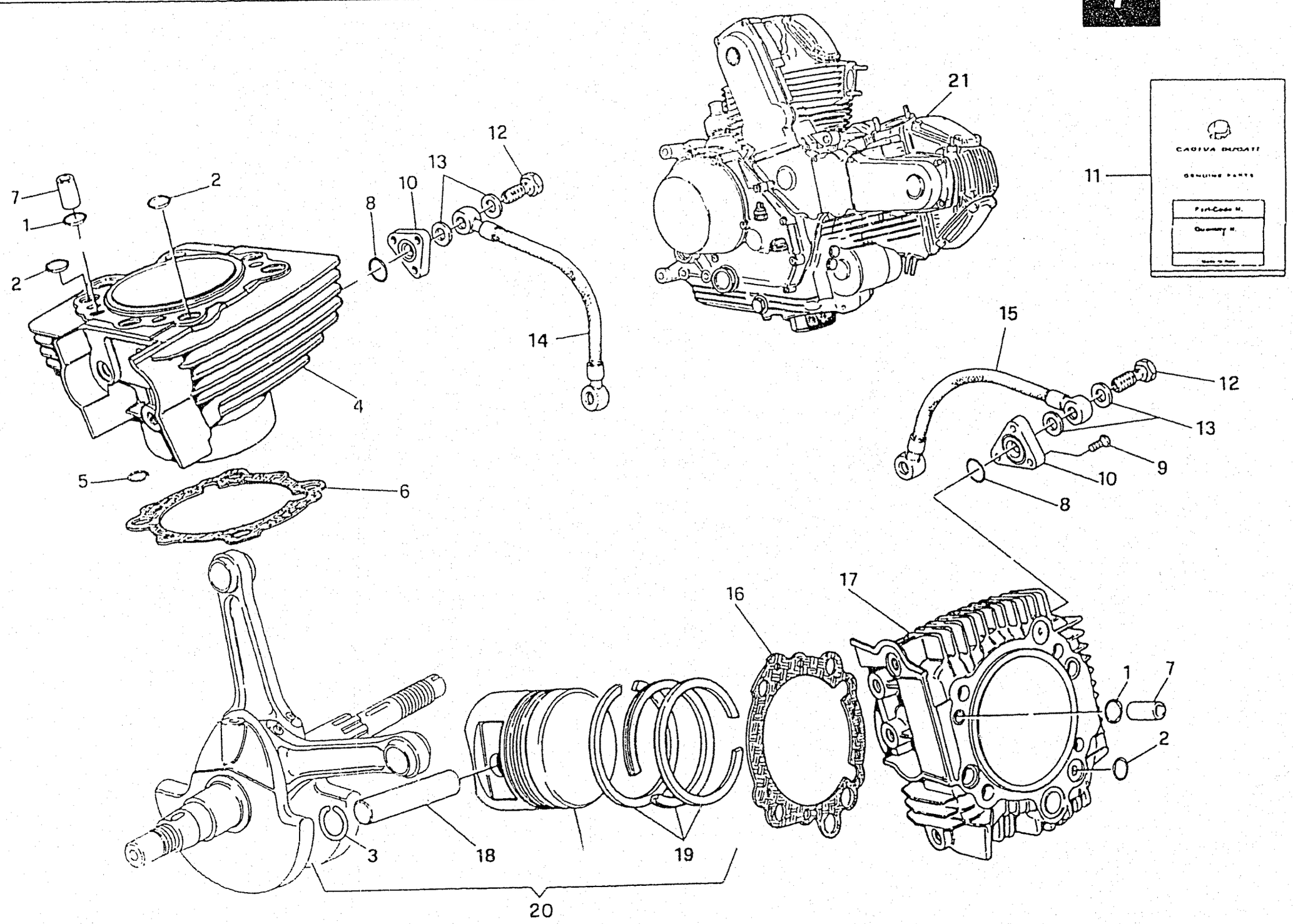
7
1
2
2
4
5
6
8
10
13
12
14
21
11
15
12
13
9
10
8
16
17
1
7
2
3
18
19
20

Note Notes Notes Marke Notas	Pos. No. N. Index Pos.	N. Cod. Code No. Nr. Code Code Nr N. Cod.	DENOMINAZIONE	NAME	DESIGNATION	BESHREIBUNG	DENOMINACION	Q.tà Q.ty Q.te M.ge C.ad	Validità Validity Validité Gultig Validez
	1	0400.17.030	Guarnizione OR	'OR' Gasket	Garniture 'O'	O Ring	Junta OR	2	
	2	463.2.019.6A	Guarnizione OR	'OR' Gasket	Garniture 'O'	O Ring	Junta OR	3	
	3	121.1.006.1A	Anello elastico ferma-spinotto	Circlip	Bague d'arrêt	Drahtsprengring	Anillo elástico	4	
	4	120.2.014.1B	Accoppiamento cilindro verticale-pistone	Vertical cylinder-piston assembly	Groupe cylindre vertical-piston	Senkr. Zylinder mit Kolbe	Acoplamiento cilindro vertical-pistón	1	
	—	125.1.009.1A	Cilindro verticale	Vertical cylinder	Cylindre vertical	Zylinder. senkr.	Cilindro vertical	1	
	5	93823.2037	Guarnizione OR	'OR' Gasket	Garniture 'O'	O Ring	Junta OR	1	
	6	786.1.003.1A	Guarnizione cilindro verticale-carter	Vert. cylinder-crankcase gasket	Garniture cylindre vertical-carter	Dichtung für senkr. Zylinder	Junta cilindro vertical-carter	1	
	7	0805.17.125	Boccola	Bush	Douille	Buchse	Casquillo	2	
	8	93823.2087	Guarnizione OR	'OR' Gasket	Garniture 'O'	O Ring	Junta OR	2	
	9	70780.6516	Vite	Screw	Vis	Schraube	Tornillo	6	
	10	247.1.017.1A	Coperchio	Cover	Couvercle	Deckel	Tapa	2	
	11	791.2.003.1A	Busta guarnizioni cilindro-testa	Head-cylinder gasket envelope	Etui à rouleaux	Beutel der Zylinder-Kopf-Dichtung	Juntas cilindro culata	1	
	12	781.1.003.2A	Vite speciale	Special screw	Vis speciale	Schraube	Tornillo especial	4	
	13	420.2.001.0A	Guarnizione in rame	Gasket	Garniture	Dichtung	Junta	8	
	14	933.1.001.2B	Tubo ritorno olio cil. verticale	Pipe	Tuyau	Rohr	Tubo	1	
	15	933.1.002.2B	Tubo ritorno olio cil. orizzont.	Pipe	Tuyau	Rohr	Tubo	1	
	16	786.1.004.1A	Guarnizione cilindro orizzontale- carter	Horizontal cylinder-crankcase gasket	Garniture cylindre horizontal- carter	Dichtung für waag. Zylinder	Junta cilindro horizontal-carter	1	
	17	120.2.015.1B	Accoppiamento cilindro orizzontale pistone	Horizontal cylinder-piston assembly	Groupe cylindre horizontal- piston	Horiz. Zylinder mit Kolbe	Acoplamiento cilindro horizontal-pistón	1	
	—	125.1.010.1A	Cilindro orizzontale	Horizontal cylinder	Cylindre horizontal	Zylinder. horiz.	Cilindro horizontal	1	
	18	121.1.005.1A	Spinotto per pistone	Gudgeon pin	Axe de piston	Kolbenbolzen	Clavija par pistón	2	
	19	121.2.001.1B	Busta segmenti	Piston ring set	Jeu segments	Kolbenringe	Serie de segmentos	2	
	20	122.2.008.1A	Pistone completo	Compl. piston	Piston complet	Kolben. kpl.	Pistón completo	2	
	21	8000 73349	Assieme motore	Engine assy	Moteur complete	Motor kpl.	Motor completo	1	

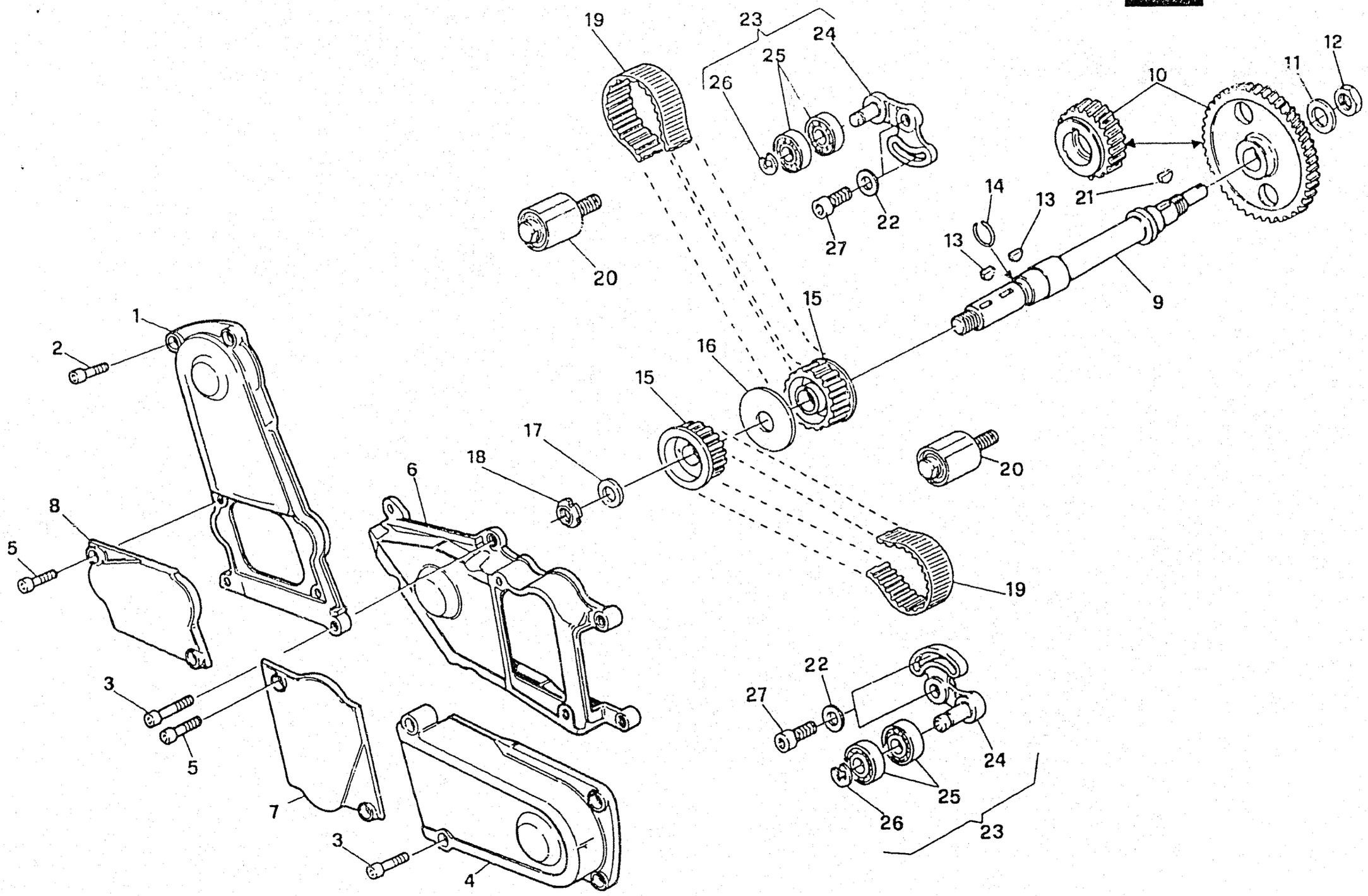
19
23
24
25
26
12
11
10
14
13
21
22
27
13
20
9
15
1
2
16
15
17
18
6
20
8
5
19
22
27
3
5
24
25
7
26
23
3
4

Note Notes Notes Marke Notas	Pos. No. N. Index Pos.	N. Cod. Code No. Nr. Code Code Nr N. Cod.	DENOMINAZIONE	NAME	DESIGNATION	BESHREIBUNG	DENOMINACION	Q.tà Q.ty Q.te M.ge C.ad	Validità Validity Validité Gultig Validez
	1	245.1.007.1AB	Coperchio cinghia distribuzione verticale (GRIGIO)	Vert. timing belt cover (GREY)	Couvercle courroie distrib. vertical (GRIS)	Senkr. Steuerriemendeckel (GRAU)	Tapa correas distribución vertical (GRIS)	1	
	—	245.1.007.1A	Coperchio cinghia distribuzione verticale (NERO)	Vert. timing belt cover (BLACK)	Couvercle courroie distrib. vertical (NOIRE)	Senkr. Steuerriemendeckel (SCHWARZ)	Tapa correas distribución vertical (NEGRO)	1	
	2	60N102505	Vite	Screw	Vis	Schraube	Tornillo	4	
	3	60N102509	Vite	Screw	Vis	Schraube	Tornillo	5	
	4	245.1.008.1AB	Coperchio cinghia distribuzione orizzontale (GRIGIO)	Hor. timing belt cover (GREY)	Couvercle courroie distrib. horizontal (GRIS)	Horiz. Steuerriemendeckel (GRAU)	Tapa correa distribución horizontal (GRIS)	1	
	—	245.1.008.1A	Coperchio cinghia distribuzione orizzontale (NERO)	Hor. timing belt cover (BLACK)	Couvercle courroie distrib. horizontal (NOIRE)	Horiz. Steuerriemendeckel (SCHWARZ)	Tapa correa distribución horizontal (NEGRO)	1	
	5	771.5.040.2B	Vite	Screw	Vis	Schraube	Tornillo	4	
	6	245.1.006.1AB	Coperchio centrale (GRIGIO)	Central cover (GREY)	Couvercle central (GRIS)	Deckel, Seite (GRAU)	Tape central (GRIS)	1	
	—	245.1.006.1A	Coperchio centrale (NERO)	Central cover (BLACK)	Couvercle central (NOIRE)	Deckel, Seite (SCHWARZ)	Tape central (NEGRO)	1	
	7	245.1.010.1AB	Coperchio tenditore orizzontale (GRIGIO)	Hor. tensioner cover (GREY)	Couvercle tendeur horizontal (GRIS)	Horiz. Zylinderspannerdeckel (GRAU)	Tapa tensor horizontal (GRIS)	1	
	—	245.1.010.1A	Coperchio tenditore orizzontale (NERO)	Hor. tensioner cover (BLACK)	Couvercle tendeur horizontal (NOIRE)	Horiz. Zylinderspannerdeckel (SCHWARZ)	Tapa tensor horizontal (NEGRO)	1	
	8	245.1.009.1AB	Coperchio tenditore verticale (GRIGIO)	Vert. tensioner cover (GREY)	Couvercle tendeur verticale (GRIS)	Senkr. Zylinderspannerdeckel (GRAU)	Tapa tensor vertical (GRIS)	1	
	—	245.1.009.1A	Coperchio tenditore verticale (NERO)	Vert. tensioner cover (BLACK)	Couvercle tendeur verticale (NOIRE)	Senkr. Zylinderspannerdeckel (SCHWARZ)	Tapa tensor vertical (NEGRO)	1	
	9	147.1.002.1A	Albero rinvio distribuzione	Layshaft	Arbre secondarie	Vorgelegewelle	Eje reenvío distribución	1	
	10	171.2.008.1B	Coppia ingr. distribuzione	Timing gears	Engranages distribution	Zahnräder	Pareja engranajes distribución	1	
	11	0400.29.040	Rosetta di sicurezza	Tab washer	Rondelle de sec.	Unterlegcheibe	Arandela de seguridad	1	
	12	0124.40.060	Dado esagonale	Hex. nut	Ecrou hex.	Mutter	Tuerca hexagonal	1	
	13	74172.1008	Linguetta americana	Woodruff key	Clé woodruff	Federkeil	Lengüeta americana	2	
	14	882.1.003.1A	Anello elastico di arresto	Snap ring	Bague d'arrêt	Haltering	Anillo elástico de retención	1	
	15	255.1.001.1B	Puleggia distribuzione	Timing pulley	Poulie distribution	Steuerriemen	Polea distribución	2	
	16	856.1.002.1A	Rosetta di divisione pulegge	Washer	Rondelle	Scheibe	Arandela	1	

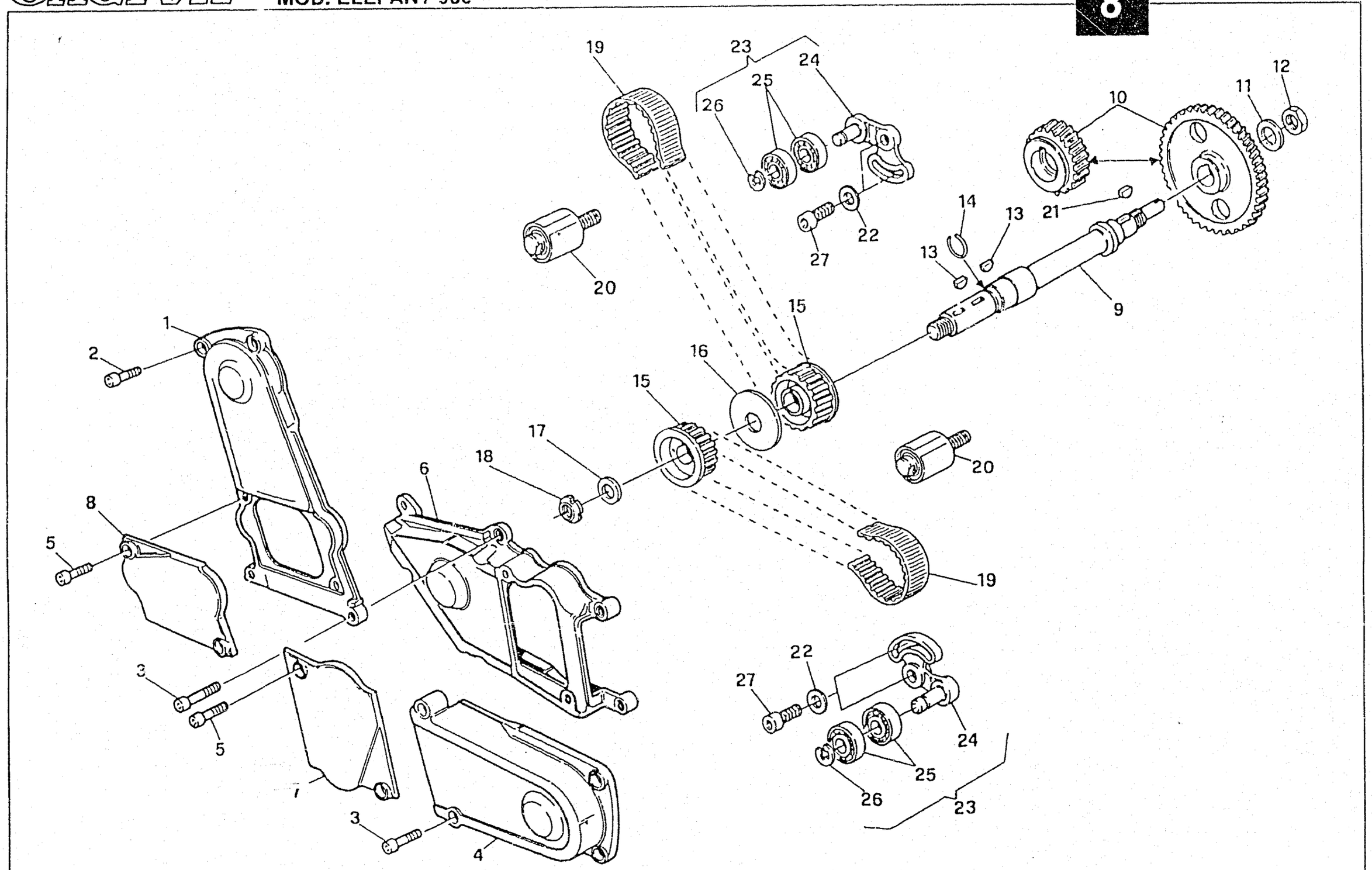
19
23
24
25
26
12
11
10
14
13
21
22
27
13
20
9
15
1
2
16
15
17
18
6
20
8
5
19
22
27
24
3
5
25
26
23
7
3
4

Note Notes Notes Marke Notas	Pos. No. N. Index Pos.	N. Cod. Code No. Nr. Code Code Nr N. Cod.	DENOMINAZIONE	NAME	DESIGNATION	BESHREIBUNG	DENOMINACION	Q.tà Q.ty Q.te M.ge C.ad	Validità Validity Validité Gultig Validez
	17	0797.69.040	Rosetta	Washer	Rondelle	Scheibe	Arandela	1	
	18	72944.1542	Ghiera elastic-stop	Elastic-stop ring nut	Embout élastique	Federnutmutter	Virola elastic-stop	1	
	19	737.4.002.1A	Cinghia dentata com. distribuz.	Toothed belt	Courroie à dents	Zahnriemen	Correa dentada	2	
	20	0370.29.350	Gruppo tenditore fisso	Fixed screw coupling assy	Groupe tendeur fixe	Satz des festen Spanners	Grupo tensor fijo	2	
	21	0755.29.025	Linguetta americana	Woodruff key	Clé woodruff	Federkeil	Lengüeta americana	1	
	22	462.3.003.7A	Rosetta	Washer	Rondelle	Scheibe	Arandela	4	
	23	451.2.001.1A	Tenditore completo mobile	Complete tensioner	Tendeur complet	Zylinderspanner	Tensor completo movil	2	
	24	451.1.005.1A	Tenditore nudo	Bare tensioner	Tendeur nu	Zylinderspanner	Tensor	2	
	25	75166.1238	Cuscinetto	Bearing	Roulement	Lager	Cojinete	4	
	26	0214.07.350	Anello	Ring	Bague	Ring	Anillo	2	
	27	771.5.122.2B	Vite	Screw	Vis	Schraube	Tornillo	4	

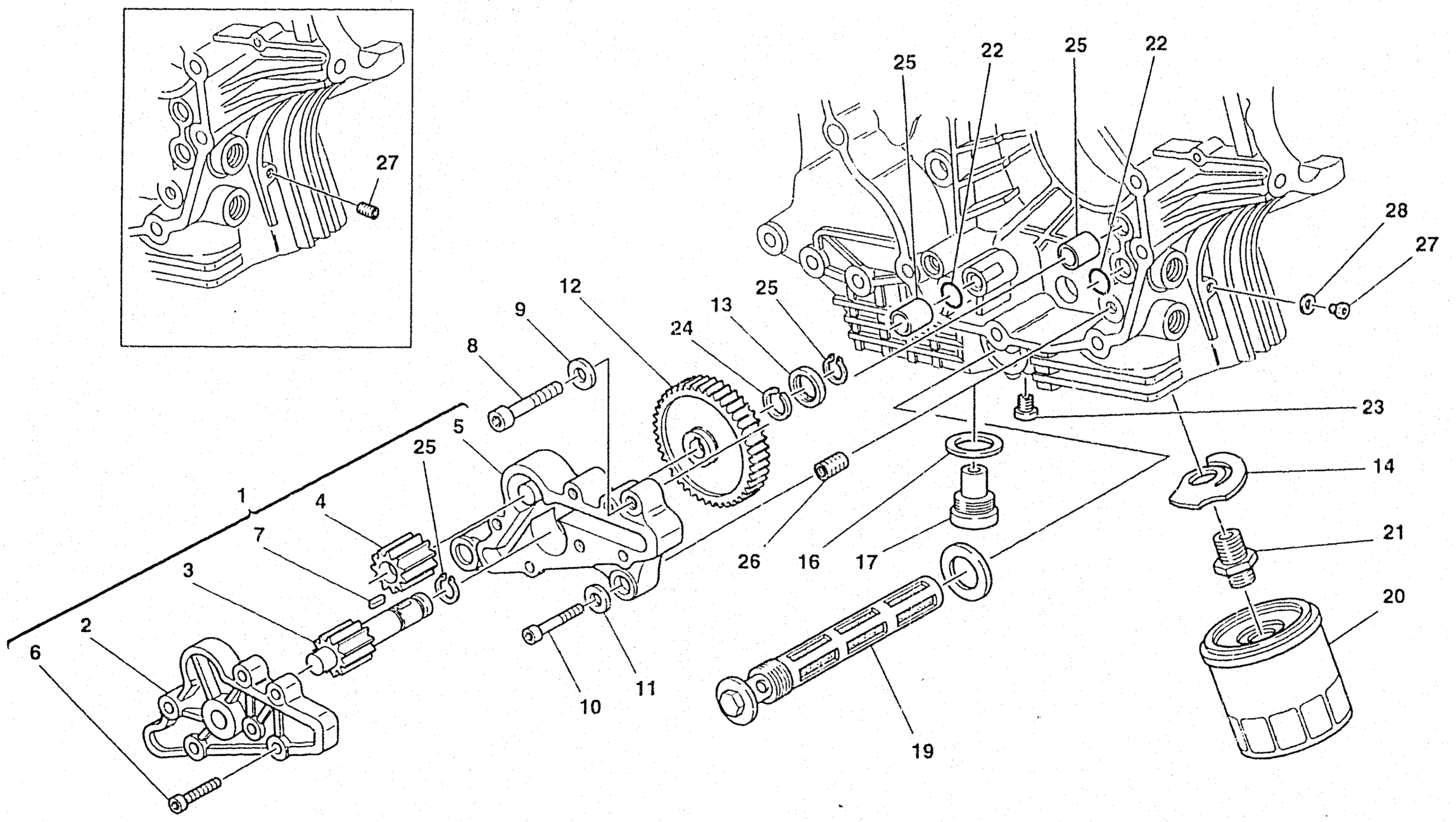
27
25
22
25
22
28
27
12
9
8
13
25
24
23
5
25
1
4
14
7
21
3
26
16
17
20
2
6
10
11
19

CAGIVA

LUBRIFICAZIONE - OIL PUMPE AND DRIVE
PUMPE HUILE - MOTORSCHMIERUNG
LUBRICACION

TAVOLA DRAWING TABLE BILD TABLA **9** **ELEFANT 900**

Note Notes Notes Marke Notas	Pos. No. N. Index Pos.	N. Cod. Code No. Nr. Code Code Nr N. Cod.	DENOMINAZIONE	NAME	DESIGNATION	BESHREIBUNG	DENOMINACION	Q.tà Q.ty Q.te Menge C.ad	Validità Validity Validité Gultig Validez
	1	249.2.002.1A	Pompa olio completa	Compl. oil pump	Pompe à huile compl.	Ölpumpe. Kpl.	Bomba aceite completa	1	
	2	0660.70.110	Coperchio pompa	Pump cover	Couvercle pompe	Pumpendeckel	Tapa bomba	1	
	3	174.1.002.1A	Ingranaggio conduttore pompa	Driving gear	Engranage conducteur	Zahnrad	Engr. conductor bomba	1	
	4	0660.70.065	Ingranaggio condotto pompa	Driven gear	Engranage conduit	Zahnrad	Engranaje conducto bomba	1	
	5	250.1.002.1A	Corpo pompa	Pump body	Corps pompe	Pumpenkörper	Corpo bomba	1	
	6	60N102509	Vite	Screw	Vis	Schraube	Tornillo	6	
	7	680.1.001.1B	Linguetta	Woodruff key	Clé woodruff	Federkeil	Lengüeta	1	
	8	771.5.129.2B	Vite	Screw	Vis	Schraube	Tornillo	2	
	9	462.4.037.8A	Rosetta elastica	Spring washer	Rondelle élastique	Federscheibe	Arandela elástica	2	
	10	60N102511	Vite	Screw	Vis	Schraube	Tornillo	1	
	11	462.4.037.6A	Rosetta elastica	Spring washer	Rondelle élastique	Federscheibe	Arandela elástica	1	
	12	174.1.004.1A	Ingranaggio comando pompa	Pump gear	Engrenage pompe	Antriebsrad	Engranaje mando bomba	1	
	13	710.1.001.1A	Bussola	Bushing	Douille	Buchse	Manguito	1	
	14	799.1.039.1A	Molla by-pass radiatore	Spring	Ressort	Feder	Resorte	1	F.m.m. 002482
	—	799.1.054.1A	Molla by-pass radiatore	Cooler bypass spring	Ressort by-pass radiateur	Kühler By-Passfeder	Muelle by-pass radiador	1	D.m.m. 002483
	15	0759.49.280	Boccola di riferimento	Locat. dowel	Douille de réf.	Bezungsbuchse	Casquillo de referencia	2	
	16	220.3.208.3A	Guarnizione	Gasket	Garniture	Dichtung	Junta	1	
	17	0660.49.053	Tappo scarico olio con calamita	Oil drain. plug	Bouchon vidange huile	Stöpsel f. ölablass	Tapón purga aceite con imán	1	
	18	220.3.205.5A	Guarnizione	Gasket	Garniture	Dichtung	Junta	1	
	19	444.4.003.1A	Filtro olio a cartuccia	Oil cartridge filter	Filtre à huile à cartouche	Ölfiltereinsatz	Filtro aceite de cartucho	1	
	20	0905.49.960	Cartuccia olio	Oil cartridge	Cartouche huile	Filterpatrone	Cartucho aceite	1	
	21	0670.49.910	Nipplo	Nipple	Nipple	Nippel	Nipple	1	
	22	93823.2037	Guarnizione OR	'OR' Gasket	Garniture 'O'	O Ring	Junta OR	2	F.m.m. 002482
	—	93827.0114	Guarnizione OR	O-ring	Joint d'étanchéité	Dichtung OR	Junta OR	2	D.m.m. 002483
	23	0660.49.355	Vite	Screw	Vis	Schraube	Tornillo	1	
	24	76267.0012	Anello elastico	Spring ring	Bague élastique	Sprengring	Anillo elástico	1	

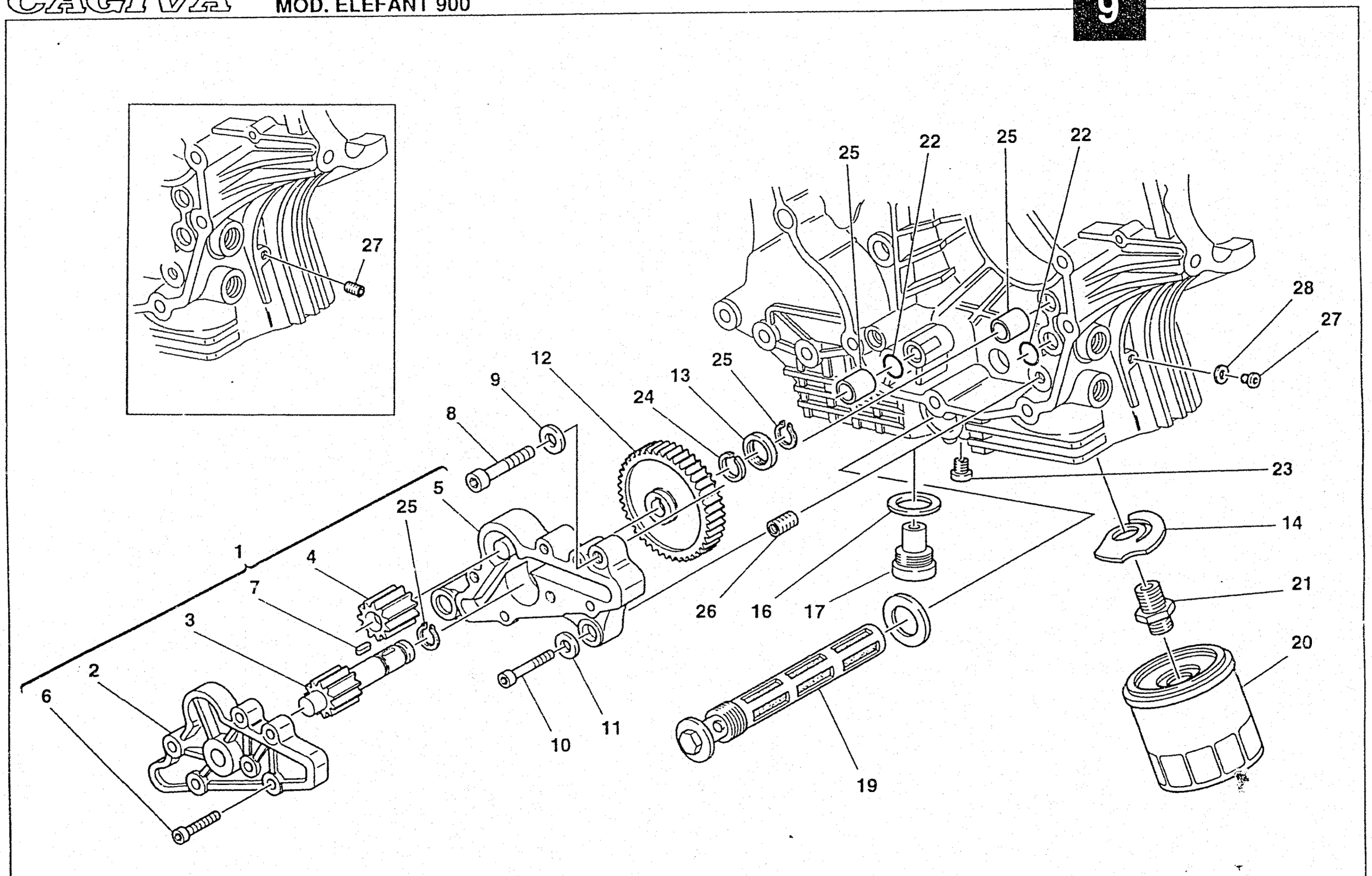
27
25
22
25
22
28
27
12
9
8
13
25
24
23
5
25
1
4
7
3
2
6
14
21
20
26
16
17
10
11
19

Note Notes Notes Marke Notas	Pos. No. N. Index Pos.	N. Cod. Code No. Nr. Code Code Nr N. Cod.	DENOMINAZIONE	NAME	DESIGNATION	BESHREIBUNG	DENOMINACION	Q.tà Q.ty Q.te M.ge C.ad	Validità Validity Validité Gultig Validez
	25	73500.1237	Anello Seeger	Seeger ring	Anneau seeger	Seegerring	Anillo Seeger	2	
	26	0670.49.310	Boccola riduzione	Bush	Douille	Buchse	Casquillo	1	
	27	779.1.017.1A	Tappo	Plug	Bouchon	Verschluss	Tapón	1	F.m.m. 002482
	—	779.1.162.1A	Tappo	Cap	Bouchon	Verschluß	Tapón	1	D.m.m. 002483
	28	0150.70.120	Guarnizione	Gasket	Garniture	Dichtung	Junta	1	D.m.m. 002483

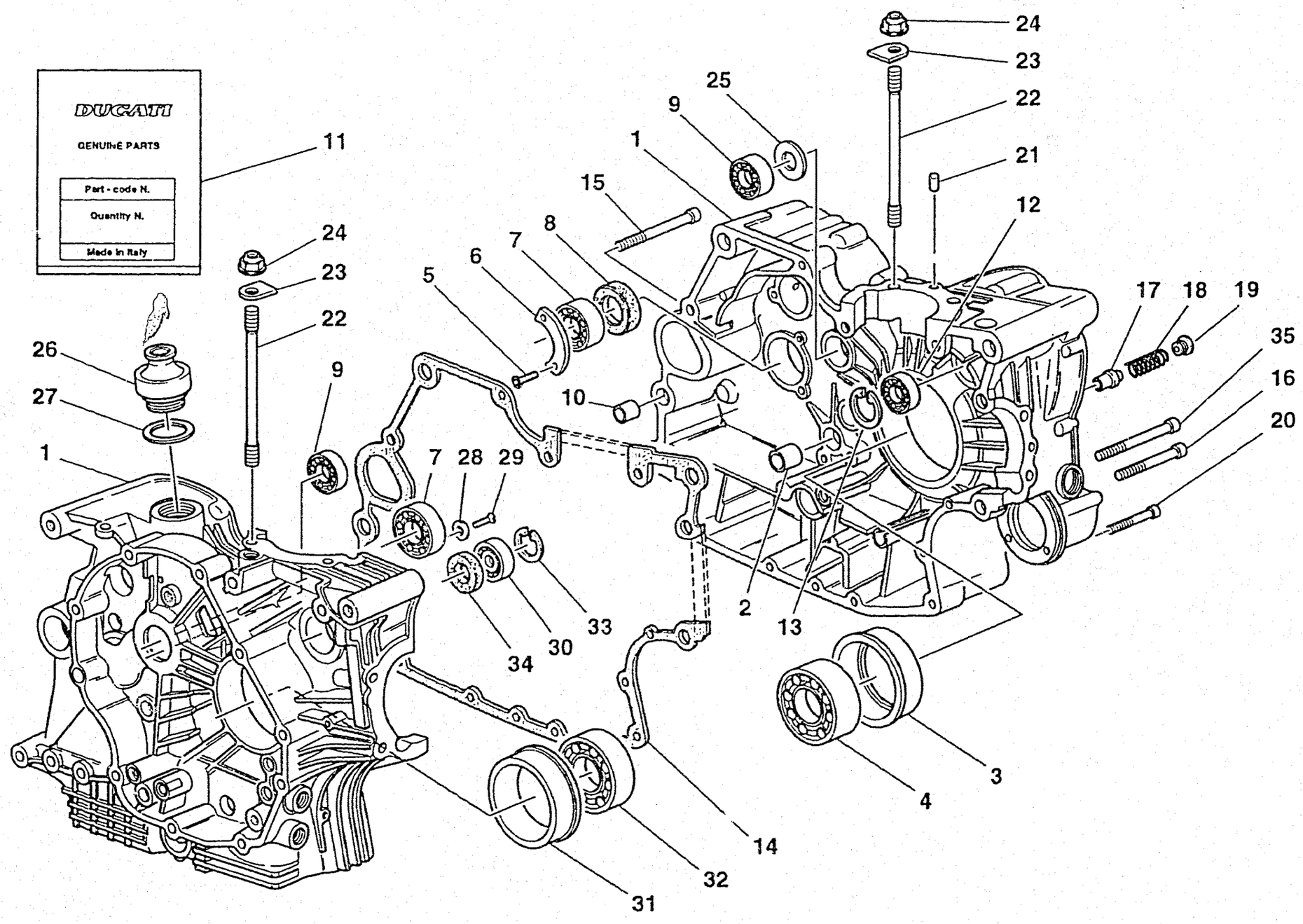
DUCATI
GENUINE PARTS
Part - code N.
Quantity N.
Made in Italy
11
24
23
22
26
27
9
1
7
28
29
10
5
6
7
8
15
1
9
25
24
23
22
21
12
17
18
19
35
16
20
2
13
33
30
34
3
4
14
32
31

Note Notes Notes Marke Notas	Pos. No. N. Index Pos.	N. Cod. Code No. Nr. Code Code Nr N. Cod.	DENOMINAZIONE	NAME	DESIGNATION	BESHREIBUNG	DENOMINACION	Q.tà Q.ty Q.te M.ge C.ad	Validità Validity Validité Gultig Validez
	1	225.2.012.1B	Coppia semicarter completi	Compl. half-crankcases	Demi-carters complèts	Gehäusehälfte. kpl.	Pareja semi-carter completos	1	F.m.m. 002482
	—	225.2.033.1A	Coppia semicarter completi	Complete half-crankcases pair	Jeu de demi-carters complets	Gehäusehälftenpaar komplett	Par semi-carter completos	1	D.m.m. 002483
	2	77499.3421	Boccola per perno cambio	Bush	Douille	Buchse	Casquillo	1	
	3	0660.49.240	Bussola porta cuscinetto	Bushing	Douille	Buchse	Manguito	1	
	4	75191.3380	Cuscinetto	Bearing	Roulement	Lager	Cojinete	1	
	5	72094.1616	Vite	Screw	Vis	Schraube	Tornillo	2	
	6	826.1.003.1A	Piastrina di fermo	Stop plate	Plaque d'arrêt	Stopplatte	Placa de retención	1	
	7	75130.2566	Cuscinetto	Bearing	Roulement	Lager	Cojinete	2	
	8	93783.2552	Anello di tenuta	Seal ring	Bague d'étanchéité	Dichtungsring	Anillo de retención	1	
	9	75791.1747	Cuscinetto	Bearing	Roulement	Lager	Cojinete	2	
	10	711.1.006.1A	Boccola	Bush	Douille	Buchse	Casquillo	2	
	11	791.2.002.1A	Busta guarnizioni carters	Timing case gasket envelope	Etui garnitures carters	Beutel der Zylinder-Kopf-Dichtung	Junta carters	1	
	12	75110.2054	Cuscinetto	Bearing	Roulement	Lager	Cojinete	1	
	13	73503.3804	Anello Seeger	Seeger ring	Anneau seeger	Seegerring	Anillo Seeger	1	
	14	788.1.004.4A	Guarnizione semicarter	Half-crankcase gasket	Joint demi-carter	Gehäusehälftendichtung	Junta semi-carter	1	F.m.m. 002482
	—	788.1.004.1B	Guarnizione semicarter	Half-crankcase gasket	Joint demi-carter	Gehäusehälftendichtung	Junta semi-carter	1	D.m.m. 002483
	15	771.5.136.2B	Vite	Screw	Vis	Schraube	Tornillo	7	F.m.m. 002482
	—	771.5.136.2B	Vite	Screw	Vis	Schraube	Tornillo	3	D.m.m. 002483
	16	771.5.077.2B	Vite	Screw	Vis	Schraube	Tornillo	1	F.m.m. 002482
	—	771.5.080.2B	Vite	Screw	Vis	Schraube	Tornillo	2	D.m.m. 002483
	17	0660.49.020	Valvola by-pass	By-pass valve	Soupape by-pass	By-pass Ventil	Válvula by-pass	1	
	18	0619.49.178	Molla by-pass	By-pass spring	Ressort by-pass	Feder	Resorte by-pass	1	
	19	0660.49.010	Tappo by-pass	By-pass plug	Bouchon by-pass	By-pass-Stöpsel	Tapón by-pass	1	
	20	771.5.072.2B	Vite	Screw	Vis	Schraube	Tornillo	7	
	21	0011.52.010	Grano di centraggio	Dowel	Grain	Stift	Pasador	2	
	22	766.1.001.2B	Prigioniero fissaggio cilindro testa	Stud bolt for fastening head cyl.	Goujon de fixation cylindre culasse	Stiftschraube für Zylinderkopfbefestigung	Tornillo sin fin fijación cilindro culata	8	

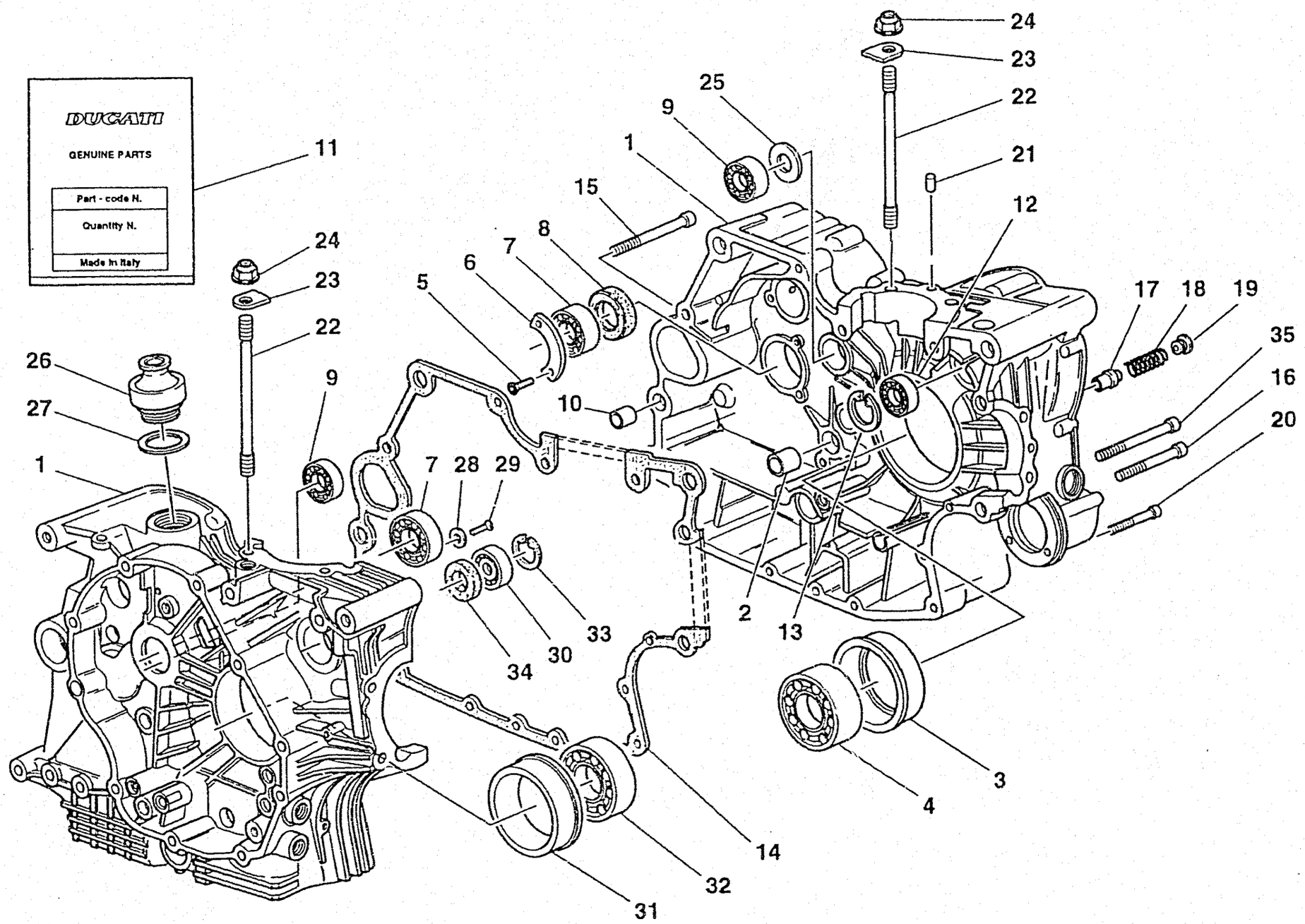
DUCATI
GENUINE PARTS
Part - code N.
Quantity N.
Made in Italy
11
24
23
22
26
27
9
1
7
28
29
5
6
7
8
15
1
9
25
10
24
23
22
21
12
17
18
19
35
16
20
2
13
33
30
34
3
4
14
32
31

Note Notes Notes Marke Notas	Pos. No. N. Index Pos.	N. Cod. Code No. Nr. Code Code Nr N. Cod.	DENOMINAZIONE	NAME	DESIGNATION	BESHREIBUNG	DENOMINACION	Q.tà Q.ty Q.te M.ge C.ad	Validità Validity Validité Gultig Validez
	23	856.1.024.1A	Rondella speciale	Washer	Rondelle	Scheibe	Arandela	8	
	24	0670.92.010	Dado	Nut	Ecrou	Mutter	Tuerca	8	
	25	0370.49.250	Rosetta	Washer	Rondelle	Scheibe	Arandela	1	
	26	593.1.003.1A	Valvola di sfiato	Breather valve	Valve évent	Entlüftungsventil	Válvula de purga	1	
	27	0660.49.920	Guarnizione	Gasket	Garniture	Dichtung	Junta	1	
	28	8000.17718	Distanziale	Spacer	Entretoise	Distanzstück	Separador	2	
	29	60N101079	Vite	Screw	Vis	Schraube	Tornillo	2	
	30	75794.1542	Cuscinetto	Bearing	Roulement	Lager	Cojinete	1	
	31	710.1.005.1A	Bussola porta cuscinetto	Bushing	Douille	Buchse	Manguito	1	
	32	75143.3380	Cuscinetto	Bearing	Roulement	Lager	Cojinete	1	
	33	73503.3380	Anello Seeger	Seeger ring	Anneau seeger	Seegerring	Anillo Seeger	1	
	34	93785.1830	Anello di tenuta	Seal ring	Bague d'étanchéité	Dichtungsring	Anillo de retención	1	
	35	417.6.082.9A	Vite	Screw	Vis	Schraube	Tornillo	4	D.m.m. 002483

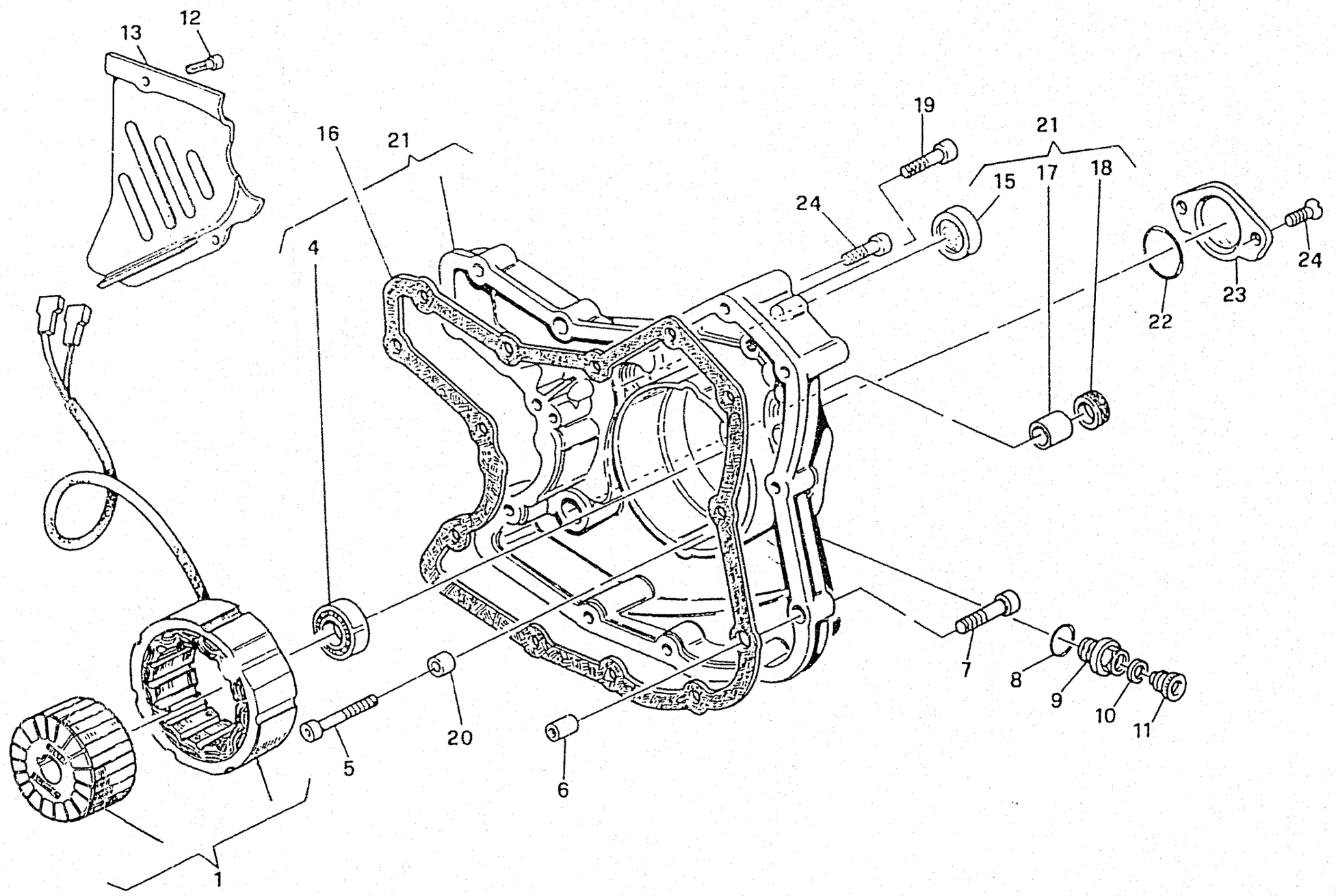
13
12
16
21
19
21
15
17
18
24
4
24
23
22
7
8
9
10
11
20
5
6
1

CAGIVA

COPERCHIO ALTERNATORE - ALTERNATOR COVER
COUVERCLE ALTERNATEUR - STROMWECHSLERDEKEL
TAPA ALTERNADOR

TAVOLA DRAWING TABLE BILD TABLA **11** **ELEFANT 900**

Note Notes Notes Marke Notas	Pos. No. N. Index Pos.	N. Cod. Code No. Nr. Code Code Nr N. Cod.	DENOMINAZIONE	NAME	DESIGNATION	BESHREIBUNG	DENOMINACION	Q.tà Q.ty Q.te M.ge C.ad	Validità Validity Validité Gultig Validez
	1	264.4.012.2A	Alternatore	Alternator	Alternateur	Lichtmaschine	Alternador	1	d.m.m.001555
	—	264.4.004.1A	Alternatore	Alternator	Alternateur	Lichtmaschine	Alternador	1	f.m.m.001554
	4	702.5.008.1A	Cuscinetto	Bearing	Roulement	Lager	Cojinete	1	
	5	779.5.009.1A	Vite	Screw	Vis	Schraube	Tornillo	2	
	6	0400.49.240	Boccola di riferimento	Locat. dowel	Douille de réf.	Bezungsbuchse	Casquillo de referencia	2	
	7	60N102511	Vite	Screw	Vis	Schraube	Tornillo	3	
	8	220.3.208.3A	Guarnizione	Gasket	Garniture	Dichtung	Junta	1	
	9	0670.46.050	Ghiera passacavo	Ring nut	Embout	Nutmutter	Virola	1	
	10	0670.46.030	Gommino passacavo	Rubber pad	Pièce caoutchouc	Gummistück	Junta de goma	1	
	11	0670.46.040	Tappo per ghiera passacavo	Plug	Bouchon	Verschluss	Tapón para virola pasa-cable	1	
	12	771.5.064.2B	Vite	Screw	Vis	Schraube	Tornillo	2	
	13	247.1.083.1AB	Coperchio pignone (GRIGIO)	Chain pinion cover (GREY)	Couvercle pignon chaîne (GRIS)	Deckel, Ritzel (GRAU)	Tape piñón cadena (GRIS)	1	
	—	247.1.083.1A	Coperchio pignone (NERO)	Chain pinion cover (BLACK)	Couv. pignon chaîne (NOIRE)	Deckel, Ritzel (SCHWARZ)	Tape piñón cadena (NEGRO)	1	
	14	0400.49.030	Vite	Screw	Vis	Schraube	Tornillo	2	
	15	254.1.001.1A	Tappo ispezione accensione	Ignition insp. cap	Bouchon contrôle allumage	Zündkontrolledeckel	Tapón inspección encendido	1	
	16	788.1.005.3A	Guarnizione	Gasket	Garniture	Dichtung	Junta	1	
	17	77499.3421	Boccola per perno cambio	Bush	Douille	Buchse	Casquillo	1	
	18	93783.1524	Anello di tenuta	Seal ring	Bague d'étanchéité	Dichtungsring	Anillo de retención	1	
	19	60N102510	Vite	Screw	Vis	Schraube	Tornillo	8	
	20	0801.03.785	Distanziale	Spacer	Entretoise	Distanzstück	Separador	2	
	21	242.2.013.1BA	Coperchio alternatore compl.	Alternator cover	Couvercle alternateur	Lichtmaschinedeckel	Tapa alternador	1	
	22	93823.2131	Guarnizione OR	'OR' Gasket	Garniture 'O'	O Ring	Junta OR	1	
	23	247.1.002.1B	Coperchietto	Cover	Couvercle	Deckel	Tapa	1	
	24	60N102509	Vite	Screw	Vis	Schraube	Tornillo	2	

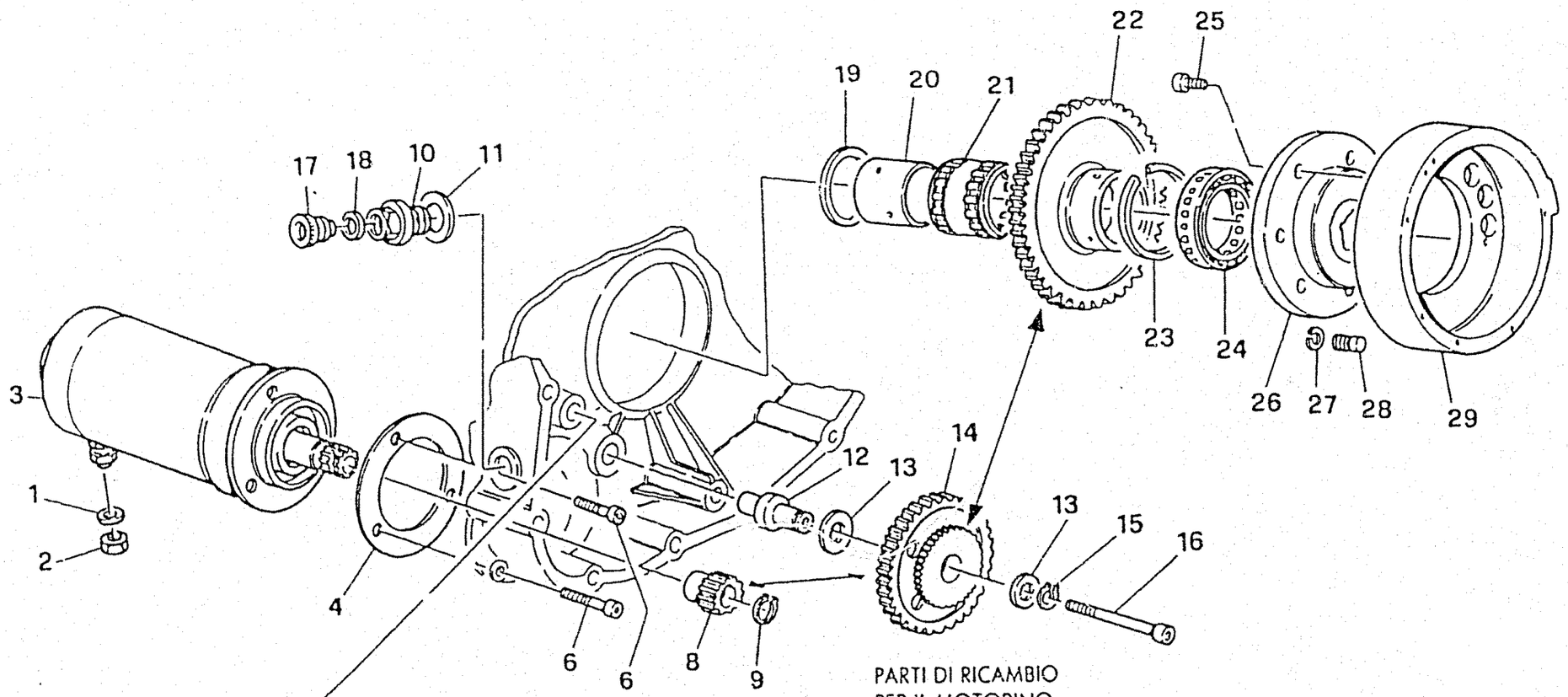

PARTI DI RICAMBIO
PER IL MOTORINO
AVVIAMENTO:

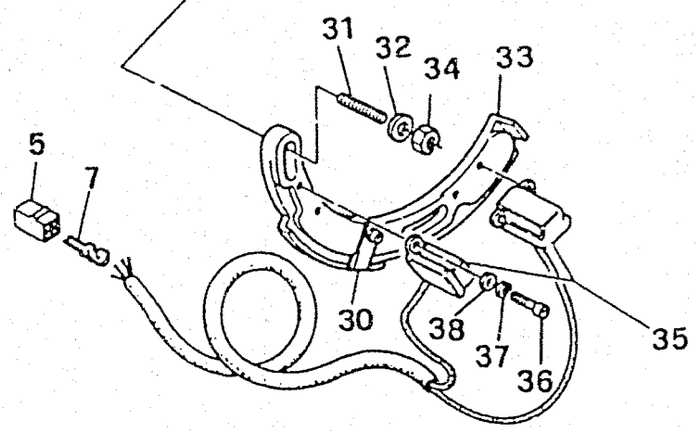

N. CODICE CODE No. Nr. CODE CODE Nr. N. COD. 067050815	Serie spazzole per motorino Brush set for start motor Serie brósses pour moteur Kohlbürstensatz für Anlasser Serie çepille para motor arranque

Note Notes Notes Marke Notas	Pos. No. N. Index Pos.	N. Cod. Code No. Nr. Code Code Nr N. Cod.	DENOMINAZIONE	NAME	DESIGNATION	BESHREIBUNG	DENOMINACION	Q.tà Q.ty Q.te M.ge C.ad	Validità Validity Validité Gultig Validez
	1	734006N01	Rosetta elastica	Spring washer	Rondelle élastique	Federscheibe	Arandela elástica	1	
	2	417.9.050.6A	Dado	Nut	Ecrou	Mutter	Tuerca	1	
	3	270.4.001.1A	Motorino avviamento completo (comprende 8-9)	Electric start motor (8-9 included)	Moteur démarr. el. (compris 8-9)	Elektr. Anlasser (mit 8-9)	Motor de arranque completo (incluido 8-9)	1	
	4	0670.50.035	Guarnizione motorino	Gasket	Garniture	Dichtung	Junta	1	
	5	0369.46.290	Connettore	Connector	Connecteur	Verbinder	Conector	2	
	6	60N102510	Vite	Screw	Vis	Schraube	Tornillo	3	
	7	0369.38.530	Innesto	Coupling	Goujon	Steckverbindung	Acoplamiento	4	
	8	176.1.001.1A	Pignone motorino avviamento	Pinion	Pignon	Ritzel	Piñón motor de arranque	1	
	9	73500.1237	Anello Seeger	Seeger ring	Anneau seeger	Seegerring	Anillo Seeger	1	
	10	0670.46.050	Ghiera passacavo	Ring nut	Embout	Nutmutter	Virola	1	
	11	220.3.208.3A	Guarnizione	Gasket	Garniture	Dichtung	Junta	1	
	12	0660.50.020	Perno ingranaggio intermedio	Gear pin	Pivot engranage	Zahnradstift	Perno engranaje intermedio	1	
	13	0124.40.050	Rosetta	Washer	Rondelle	Scheibe	Arandela	2	
	14	176.1.002.1A	Gruppetto ingranaggio intermedio	Gear assy	Groupe engranage	Zahnradsatz	Grupo engranaje intermedio	1	
	15	73500.1440	Anello Seeger	Seeger ring	Anneau seeger	Seegerring	Anillo Seeger	1	
	16	771.5.078.2B	Vite	Screw	Vis	Schraube	Tornillo	1	
	17	0670.46.040	Tappo per ghiera passacavo	Plug	Bouchon	Verschluss	Tapón para virola pasa-cable	1	
	18	0670.46.030	Gommino passacavo	Rubber pad	Pièce caoutchouc	Gummistück	Junta de goma	1	
	19	0619.50.065	Rosetta	Washer	Rondelle	Scheibe	Arandela	1	
	20	881.1.010.1A	Anello interno	Inner ring	Anneau intér.	Innenring	Anillo interior	1	
	21	701.4.003.1A	Gabbia a rullini	Needle cage	Cage à aiguilles	Nadelkaefig	Jaula de rodillos	1	
	22	173.1.004.1A	Ingranaggio condotto avv. elettrico	Driven gear	Engranage conduit	Zahnrad	Engranaje conducto arranque eléc.	1	
	23	882.4.001.1A	Anello elastico	Spring ring	Bague élastique	Sprengring	Anillo elástico	1	
	24	701.4.001.1A	Ruota libera	Free wheel	Roue libre	Freilauf	Rueda libre	1	
	25	771.4.001.1A	Vite	Screw	Vis	Schraube	Tornillo	7	

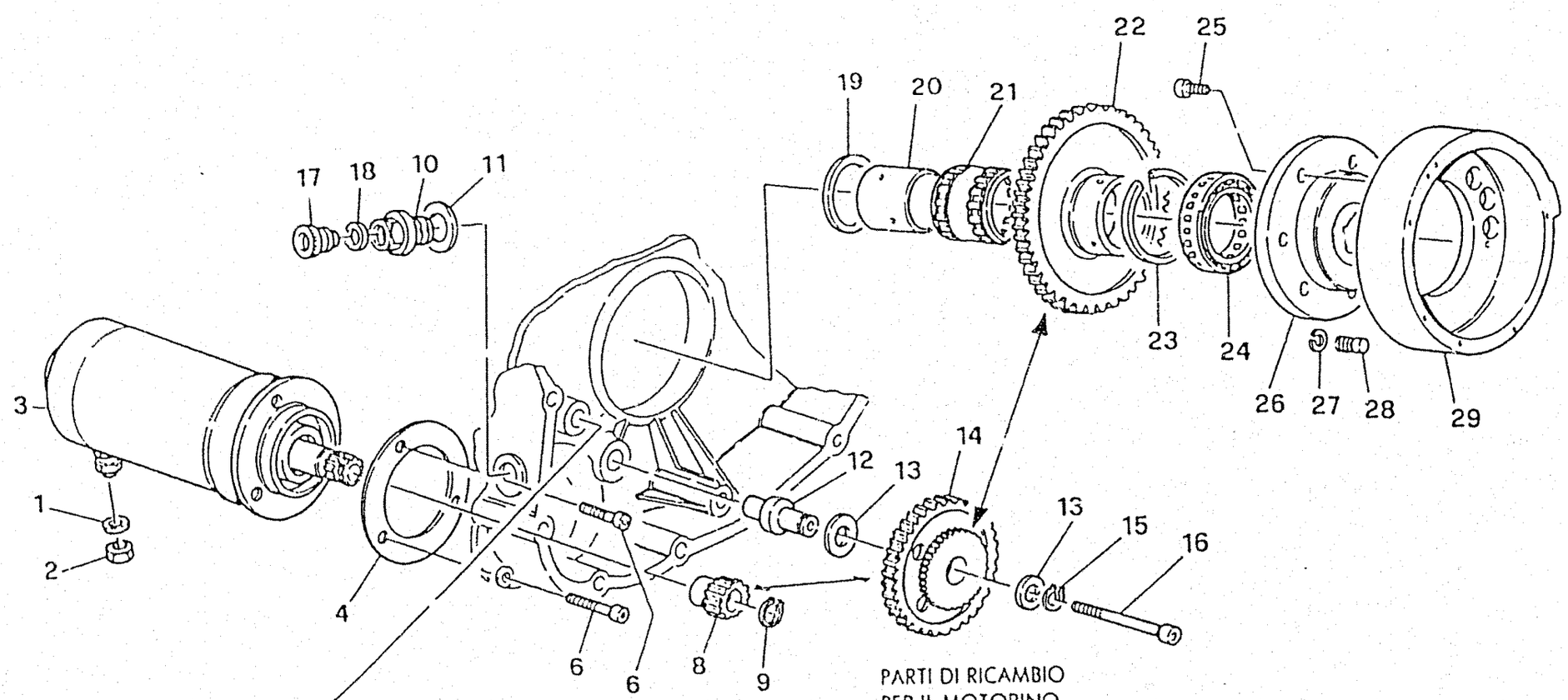

PARTI DI RICAMBIO
PER IL MOTORINO
AVVIAMENTO

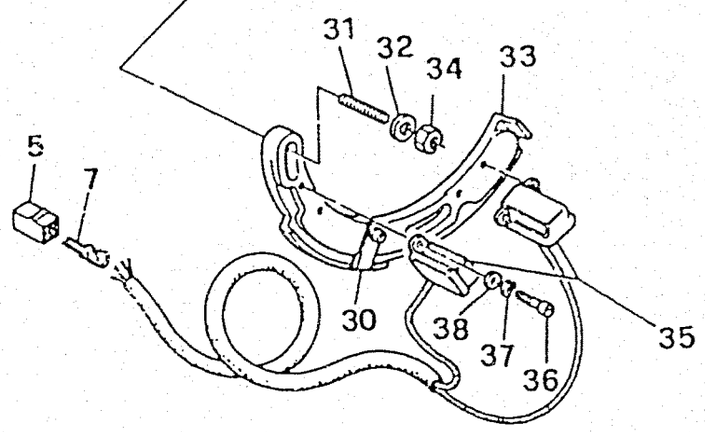

N. CODICE CODE No. Nr. CODE CODE Nr. N. COD. 067050815	Serie spazzole per motorino Brush set for start motor Serie brósses pour moteur Kohlbürstensatz für Anlasser Serie cepille para motor arranque

Note Notes Notes Marke Notas	Pos. No. N. Index Pos.	N. Cod. Code No. Nr. Code Code Nr N. Cod.	DENOMINAZIONE	NAME	DESIGNATION	BESHREIBUNG	DENOMINACION	Q.tà Q.ty Q.te M.ge C.ad	Validità Validity Validité Gultig Validez
	26	160.1.010.2A	Flangia attacco volano	Connect. flange	Bride d'attache	Schwungradflansch	Brida acoplamiento	1	
	27	0647.29.040	Anello di fermo	Stop ring	Bague d'arrêt	Sicherungsring	Anillo de retención	1	
	28	863.1.002.1A	Perno di riferimento	Locating pin	Axe de référence	Bezugsbolzen	Perno de referencia	1	
	29	276.1.001.2A	Volano per accensione	Electronic ignition flywheel	Volant allumage électronique	Schwungrad	Volante para enecendido eléctrico	1	
	30	0369.46.285	Piastrina	Plate	Plaquette	Plättchen	Placa	1	
	31	766.4.004.1A	Prigioniero	Stud bolt	Prisonnier	Stiftschraube	Prisionero	2	
	32	0755.49.310	Rosetta	Washer	Rondelle	Scheibe	Arandela	2	
	33	0369.46.270	Supporto pick-up	Pick-up support	Support pick-up	Pick-up Halterung	Soporte pick-up	1	
	34	750.5.001.1A	Dado	Nut	Ecrou	Mutter	Tuerca	2	
	35	260.1.001.1A	Sensore	Detector	Capteur	Abtaster	Sensor	1	
	36	60N102463	Vite	Screw	Vis	Schraube	Tornillo	5	
	37	734005N01	Rosetta elastica	Spring washer	Rondelle élastique	Federscheibe	Arandela elástica	5	
	38	734305N01	Rosetta	Washer	Rondelle	Scheibe	Arandela	5	

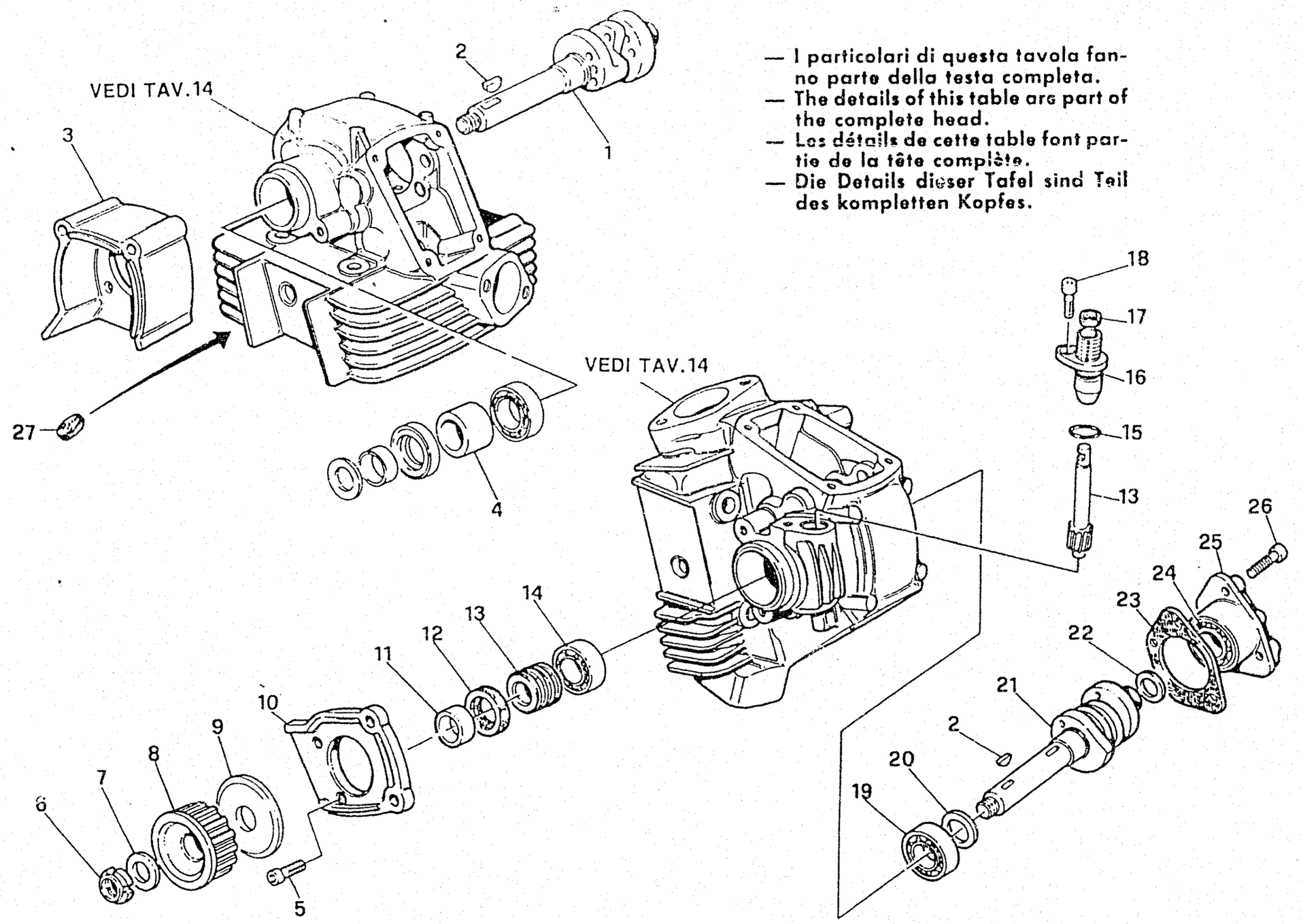

— I particolari di questa tavola fanno parte della testa completa.
— The details of this table are part of the complete head.
— Les détails de cette table font partie de la tête complète.
— Die Details dieser Tafel sind Teil des kompletten Kopfes.

CAGIVA

TESTA CILINDRO: DISTRIBUZIONE - CYLINDER HEAD: VALVE TIMING
CULASSE: DISTRIBUTION - ZYLINDERKOPF: VENTILSTEUERUNG
CULATA: DISTRIBUCION

TAVOLA DRAWING TABLE BILD TABLA **13** **ELEFANT 900**

Note Notes Notes Marke Notas	Pos. No. N. Index Pos.	N. Cod. Code No. Nr. Code Code Nr N. Cod.	DENOMINAZIONE	NAME	DESIGNATION	BESHREIBUNG	DENOMINACION	Q.tà Q.ty Q.te M.ge C.ad	Validità Validity Validité Gültig Validez
	1	0370.29.010	Albero distribuzione testa verticale	Vertical head camshaft	Arbre distribution culasse vert.	Nockenwelle	Eje distribución culata vertical	1	
	2	74172.1008	Linguetta americana	Woodruff key	Clé woodruff	Federkeil	Lengüeta americana	3	
	3	235.1.007.1A	Cappellotto in gomma vert.	Vert. rubber cap	Capuchon vert. en caout.	Gummikappe	Capuchón de goma vertical	1	
	4	0660.29.030	Distanziale	Spacer	Entretoise	Distanzstück	Separador	1	
	5	60N107335	Vite	Screw	Vis	Schraube	Tornillo	2	
	6	72944.1542	Ghiera elastic-stop	Elastic-stop ring nut	Embout élastique	Federmutmutter	Virola elastic-stop	2	
	7	0797.69.040	Rosetta	Washer	Rondelle	Scheibe	Arandela	2	
	8	255.1.004.1A	Puleggia distribuzione	Timing pulley	Poulie distribution	Steuerriemen	Polea distribución	2	
	9	856.1.002.1A	Rosetta di divisione pulegge	Washer	Rondelle	Scheibe	Arandela	1	
	10	235.1.008.1A	Cappellotto in gomma orizz.	Hor. rubber cap	Capuchon hor. en caout.	Gummikappe	Capuchón de goma horizontal	1	
	11	713.1.006.1A	Distanziatore puleggia	Pulley spacer	Entretoise poulie	Distanzstück	Separador polea	2	
	12	0204.70.105	Anello di tenuta	Seal ring	Bague d'étanchéité	Dichtungsring	Anillo de retención	2	
	13	0667.92.160	Coppia ingranaggi contagiri	Revolution counter gears	Engranages compte-tours	Tachometer-Zahnräder	Pareja engr.cuenta-revoluciones	1	
	14	75110.1747	Cuscinetto	Bearing	Roulement	Lager	Cojinete	2	
	15	0647.92.170	Guarnizione OR	'OR' Gasket	Garniture 'O'	O Ring	Junta OR	1	
	16	0660.92.150	Boccola contagiri	Bush	Douille	Buchse	Casquillo cuenta-revoluciones	1	
	17	93783.0812	Anello di tenuta	Seal ring	Bague d'étanchéité	Dichtungsring	Anillo de retención	1	
	18	60N102505	Vite	Screw	Vis	Schraube	Tornillo	1	
	19	75110.2054	Cuscinetto	Bearing	Roulement	Lager	Cojinete	2	
	20	0400.16.190	Rosetta	Washer	Rondelle	Scheibe	Arandela	2	
	21	0370.29.020	Albero distrib. testa orizzontale	Hor. head camshaft	Arbre distr. culasse hor.	Nockenwelle	Eje distrib. culata horizontal	1	
	22	0400.29.125	Rosetta rasamento sp. 0,2	Thrust washer th. 0.2	Rondelle de butée	Distanzscheibe	Arandela de separación	s.n.	
	-	0400.29.126	Rosetta rasamento sp. 0,5	Thrust washer th. 0.5	Rondelle de butée	Distanzscheibe	Arandela de separación	s.n.	
	23	0660.92.310	Guarnizione cappellotto	Gasket	Garniture	Dichtung	Junta capuchón	2	
	24	75173.1542	Cuscinetto	Bearing	Roulement	Lager	Cojinete	2	
	25	235.2.015.1A	Cappellotto con cuscinetto	Cap with bearing	Capuchon avec roulement	Legerdeckel mit Kugellager	Capuchón con cojinete	2	

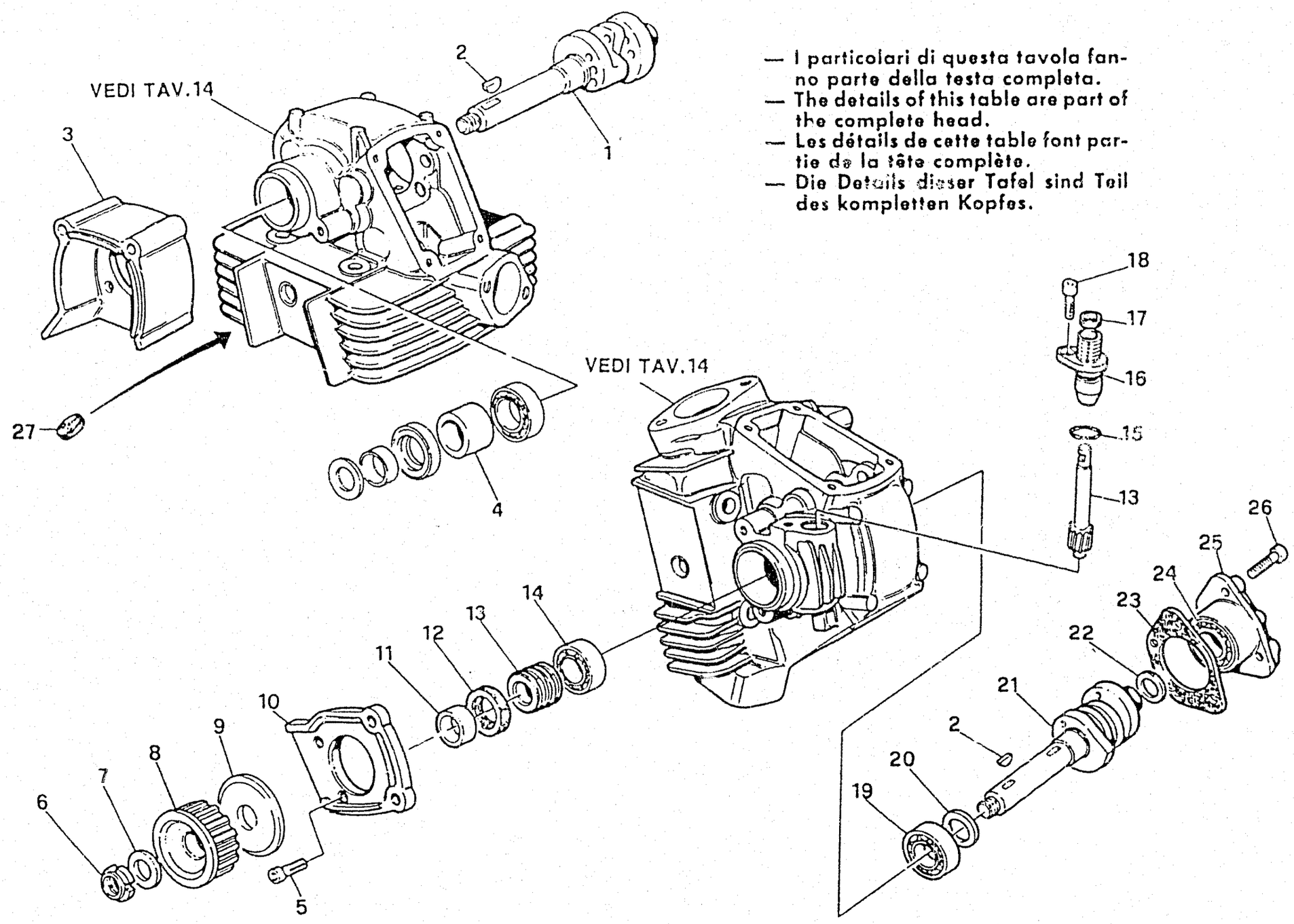

— I particolari di questa tavola fanno parte della testa completa.
— The details of this table are part of the complete head.
— Les détails de cette table font partie de la tête complète.
— Die Details dieser Tafel sind Teil des kompletten Kopfes.

Note Notes Notes Marke Notas	Pos. No. N. Index Pos.	N. Cod. Code No. Nr. Code Code Nr N. Cod.	DENOMINAZIONE	NAME	DESIGNATION	BESHREIBUNG	DENOMINACION	Q.tà Q.ty Q.te M.ge C.ad	Validità Validity Validité Gultig Validez
	26	60N102509	Vite	Screw	Vis	Schraube	Tornillo	8	
	27	0670.17.395	Gommino antivibrante	Rubber pad	Pièce caoutchouc	Gummistück	Junta de goma anti-vibr.	39	

* Scodellino ritorno 13 Return cap Coupelle retour Einstellhülse	
072792050 — 5	072792071 — 7,10
072792150 — 5,05	072792171 — 7,15
072792051 — 5,10	072792072 — 7,2
072792151 — 5,15	072792172 — 7,25
072792052 — 5,2	072792073 — 7,30
072792152 — 5,25	072792173 — 7,35
072792053 — 5,30	072792074 — 7,4
072792153 — 5,35	072792174 — 7,45
072792054 — 5,4	072792075 — 7,50
072792154 — 5,45	072792175 — 7,55
072792055 — 5,50	072792076 — 7,6
072792155 — 5,55	072792176 — 7,65
072792056 — 5,6	072792077 — 7,70
072792156 — 5,65	072792177 — 7,75
072792057 — 5,70	072792078 — 7,8
072792157 — 5,75	072792178 — 7,85
072792058 — 5,8	072792079 — 7,90
072792158 — 5,85	072792179 — 7,95
072792059 — 5,90	072792080 — 8
072792159 — 5,95	072792180 — 8,05
072792060 — 6	072792081 — 8,10
072792160 — 6,05	072792181 — 8,15
072792061 — 6,10	072792082 — 8,2
072792161 — 6,15	072792182 — 8,25
072792062 — 6,2	072792083 — 8,3
072792162 — 6,25	072792183 — 8,35
072792063 — 6,30	072792084 — 8,4
072792163 — 6,35	072792184 — 8,45
072792064 — 6,4	072792085 — 8,5
072792164 — 6,45	072792185 — 8,55
072792065 — 6,50	072792086 — 8,6
072792165 — 6,55	072792186 — 8,65
072792066 — 6,6	072792087 — 8,7
072792166 — 6,65	072792187 — 8,75
072792067 — 6,70	072792088 — 8,8
072792167 — 6,75	072792188 — 8,85
072792068 — 6,8	072792089 — 8,9
072792168 — 6,85	072792189 — 8,95
072792069 — 6,90	072792090 — 9
072792169 — 6,95	072792092 — 9,2
072792070 — 7	072792094 — 9,4
072792170 — 7,05	072792096 — 9,6

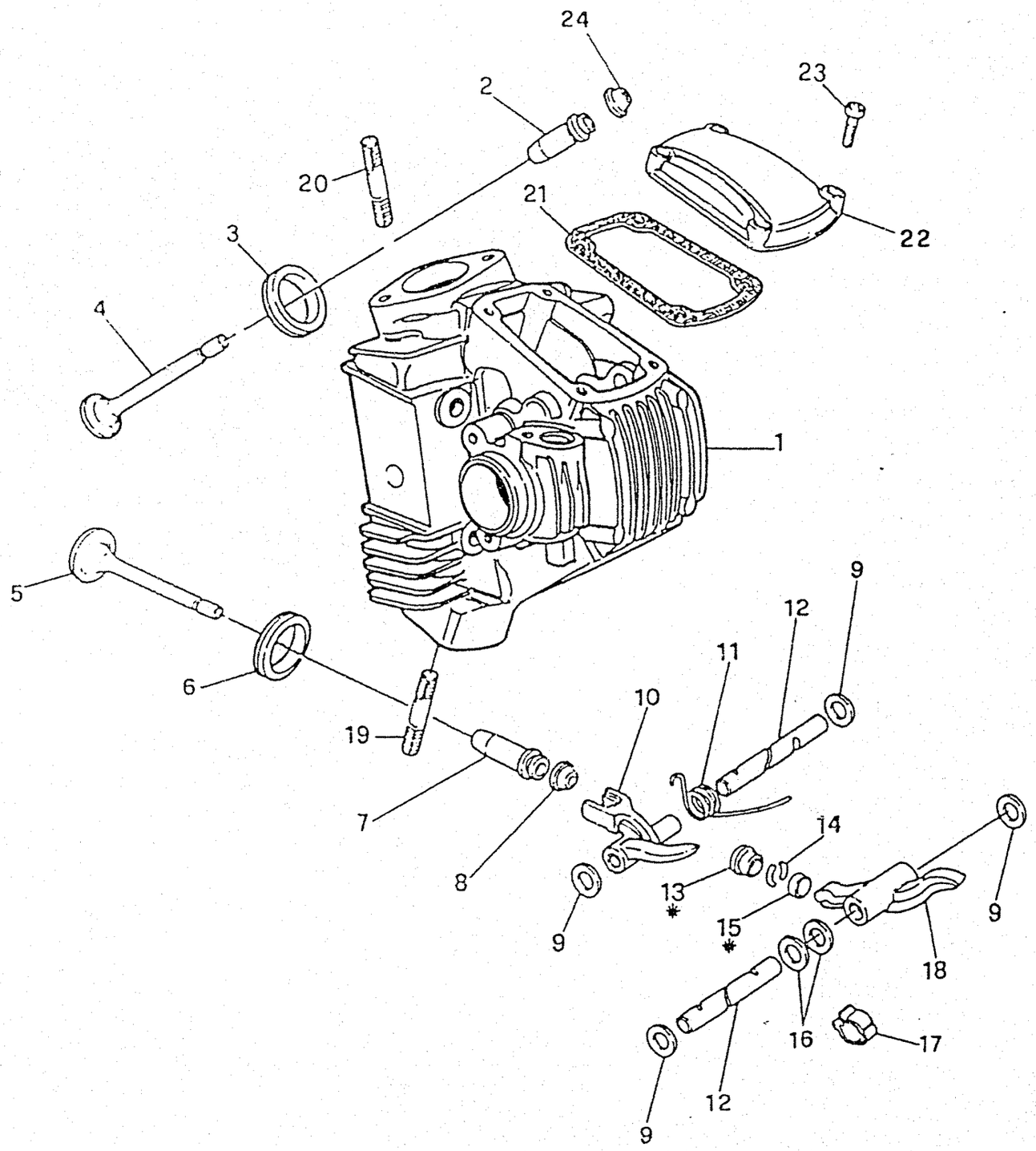

* Registro bilanciere 15 Adjustment Réglage Ventilkäppchen	
072392513 — 3,3	072392500 — 2
072392675 — 3,35	072392535 — 2,05
072392514 — 3,4	072392501 — 2,1
072392685 — 3,45	072392545 — 2,15
072392515 — 3,5	072392502 — 2,2
072392695 — 3,55	072392555 — 2,25
072392516 — 3,6	072392503 — 2,3
072392705 — 3,65	072392565 — 2,35
072392517 — 3,7	072392504 — 2,4
072392715 — 3,75	072392575 — 2,45
072392518 — 3,8	072392505 — 2,5
072392725 — 3,85	072392585 — 2,55
072392519 — 3,9	072392506 — 2,6
072392735 — 3,95	072392595 — 2,65
072392520 — 4	072392507 — 2,7
072392745 — 4,05	072392605 — 2,75
072392521 — 4,1	072392508 — 2,8
072392522 — 4,2	072392615 — 2,85
072392523 — 4,3	072392509 — 2,9
072392524 — 4,4	072392625 — 2,95
072392525 — 4,5	072392510 — 3
072392526 — 4,6	072392635 — 3,05
072392527 — 4,7	072392511 — 3,1
072392528 — 4,8	072392645 — 3,15
072392529 — 4,9	072392512 — 3,2
072392530 — 5	072392655 — 3,25

87310201A	Ø20
87310051A	Ø18
87310011A	Ø16
87310021A	Ø10

LOCTITE 510

TESTA CILINDRO - CYLINDER HEAD
CULASSE - ZYLINDERKOPF
CULATA

Note Notes Notes Marke Notas	Pos. No. N. Index Pos.	N. Cod. Code No. Nr. Code Code Nr N. Cod.	DENOMINAZIONE	NAME	DESIGNATION	BESHREIBUNG	DENOMINACION	Q.tà Q.ty Q.te M.ge C.ad	Validità Validity Validité Gultig Validez
	1	301.2.042.1A	Testa verticale (comprende 2,3,6,7)	Vertical head (included 2,3,6,7)	Culasse vert. (comprend 2,3,6,7)	Zylinderkopf (mit 2,3,6,7)	Culata vertical (incluye 2,3,6,7)	1	F.m.m. 002482
	—	301.2.018.1CA	Testa verticale (comprende 2,3,6,7)	Vertical head (2,3,6,7 included)	Culasse verticale (2,3,6,7 compris)	Waagrechter Zylinderkopf (einschließlich 2,3,6,7)	Culata vertical (incluye 2,3,6,7)	1	D.m.m. 002483
	—	301.2.043.1A	Testa orizz. (comprende 2,3,6,7)	Horizontal head (included 2,3,6,7)	Culasse hor. (comprend 2,3,6,7)	Zylinderkopf (mit 2,3,6,7)	Culata horizontal (incluye 2,3,6,7)	1	F.m.m. 002482
	—	301.2.019.1CA	Testa orizz. (comprende 2,3,6,7)	Horizontal head (2,3,6,7 included)	Culasse hor. (2,3,6,7 compris)	Waagrechter Zylinderkopf (einschließlich 2,3,6,7)	Culata horizontal (incluye 2,3,6,7)	1	D.m.m. 002483
	2	303.1.003.1A	Guidavalvola aspirazione in ghisa	Cast iron valve guide	Guide-soupape en fonte	Ventilführung	Guía-válvula aspiración	2	
	—	303.1.003.1AB	Guidavalvola magg. 0,03	Valve guide, oversized 0.03	Guide-soupape	Ventilführung	Guía-válvula	2	
	—	303.1.003.1AC	Guidavalvola magg. 0,06	Valve guide, oversized 0.06	Guide-soupape	Ventilführung	Guía-válvula	2	
	—	303.1.003.1AD	Guidavalvola magg. 0,09	Valve guide, oversized 0.09	Guide-soupape	Ventilführung	Guía-válvula	2	
	3	0670.92.370	Sede valvola aspirazione	Inlet valve seat	Siège soupape admission	Einlass-Sitzring	Alojam. válvula aspiración	2	F.m.m. 002482
	—	304.1.021.1A	Sede valvola aspirazione	Intake valve seat	Siège soupape admission	Sitz des Einlaßventils	Asiento válvula aspiración	2	D.m.m. 002483
	—	0670.92.371	Sede valvola asp. magg. 0,03	Inlet valve seat, oversized 0.03	Siège soupape admission	Einlass-Sitzring	Alojam. válvula aspiración	2	F.m.m. 002482
	—	304.1.021.1AB	Sede valvola asp. magg. 0,03	Oversize intake valve seat 0.03	Siège soupape admission majorée 0,03	Um 0,03 überdimensionierter Sitz des Einlaßventils	Asiento válvula aspiración may. 0,03	2	D.m.m. 002483
	—	0670.92.372	Sede valvola asp. magg. 0,06	Inlet valve seat, oversized 0.06	Siège soupape admission	Einlass-Sitzring	Alojam. válvula aspiración	2	F.m.m. 002482
	—	304.1.021.1AC	Sede valvola asp. magg. 0,06	Oversize intake valve seat 0.06	Siège soupape admission majoré 0,06	Um 0,06 überdimensionierter Sitz des Einlaßventils	Asiento válvula aspiración may. 0,06	2	D.m.m. 002483
	4	0670.92.110	Valvola aspirazione	Inlet valve	Soupape admission	Einlass-Ventil	Válvula aspiración	2	F.m.m. 002482
	—	210.1.015.2A	Valvola aspirazione	Intake valve	Soupape d'aspiration	Einlaßventil	Válvula de aspiración	2	D.m.m. 002483
	5	0670.92.120	Valvola scarico	Exhaust valve	Soupape èchappement	Auslass-Ventil	Válvula escape	2	F.m.m. 002482
	—	211.1.015.2A	Valvola scarico	Exhaust valve	Soupape d'échappement	Auslaßventil	Válvula de escape	2	D.m.m. 002483
	6	0670.92.380	Sede valvola scarico	Exhaust valve seat	Siège soupape échapp.	Auslass-Sitzring	Alojam. válvula escape	2	F.m.m. 002482
	—	304.1.022.1A	Sede valvola scarico	Exhaust valve seat	Siège soupape d'échappement	Sitz des Auslaßventils	Asiento válvula escape	2	D.m.m. 002483
	—	0670.92.381	Sede valvola scar. magg. 0,03	Exhaust valve seat, over. 0.03	Siège soupape échapp.	Auslass-Sitzring	Alojam. válvula escape	2	F.m.m. 002482
	—	304.1.022.1AB	Sede valvola scar. magg. 0,03	Oversize exhaust valve seat 0.03	Siège soupape échappement majoré 0,03	Um 0,03 überdimensionierter Sitz des Auslaßventils	Asiento válvula escape may. 0,03	2	D.m.m. 002483
	—	0670.92.382	Sede valvola scar. magg. 0,06	Exhaust valve seat, over. 0.06	Siège soupape échapp.	Auslass-Sitzring	Alojam. válvula escape	2	F.m.m. 002482

* 13 Scodellino ritorno / Return cap / Coupelle retour / Einstellhülse	
072792050 — 5	072792071 — 7,10
072792150 — 5,05	072792171 — 7,15
072792051 — 5,10	072792072 — 7,2
072792151 — 5,15	072792172 — 7,25
072792052 — 5,2	072792073 — 7,30
072792152 — 5,25	072792173 — 7,35
072792053 — 5,30	072792074 — 7,4
072792153 — 5,35	072792174 — 7,45
072792054 — 5,4	072792075 — 7,50
072792154 — 5,45	072792175 — 7,55
072792055 — 5,50	072792076 — 7,6
072792155 — 5,55	072792176 — 7,65
072792056 — 5,6	072792077 — 7,70
072792156 — 5,65	072792177 — 7,75
072792057 — 5,70	072792078 — 7,8
072792157 — 5,75	072792178 — 7,85
072792058 — 5,8	072792079 — 7,90
072792158 — 5,85	072792179 — 7,95
072792059 — 5,90	072792080 — 8
072792159 — 5,95	072792180 — 8,05
072792060 — 6	072792081 — 8,10
072792160 — 6,05	072792181 — 8,15
072792061 — 6,10	072792082 — 8,2
072792161 — 6,15	072792182 — 8,25
072792062 — 6,2	072792083 — 8,3
072792162 — 6,25	072792183 — 8,35
072792063 — 6,30	072792084 — 8,4
072792163 — 6,35	072792184 — 8,45
072792064 — 6,4	072792085 — 8,5
072792164 — 6,45	072792185 — 8,55
072792065 — 6,50	072792086 — 8,6
072792165 — 6,55	072792186 — 8,65
072792066 — 6,6	072792087 — 8,7
072792166 — 6,65	072792187 — 8,75
072792067 — 6,70	072792088 — 8,8
072792167 — 6,75	072792188 — 8,85
072792068 — 6,8	072792089 — 8,9
072792168 — 6,85	072792189 — 8,95
072792069 — 6,90	072792090 — 9
072792169 — 6,95	072792092 — 9,2
072792070 — 7	072792094 — 9,4
072792170 — 7,05	072792096 — 9,6

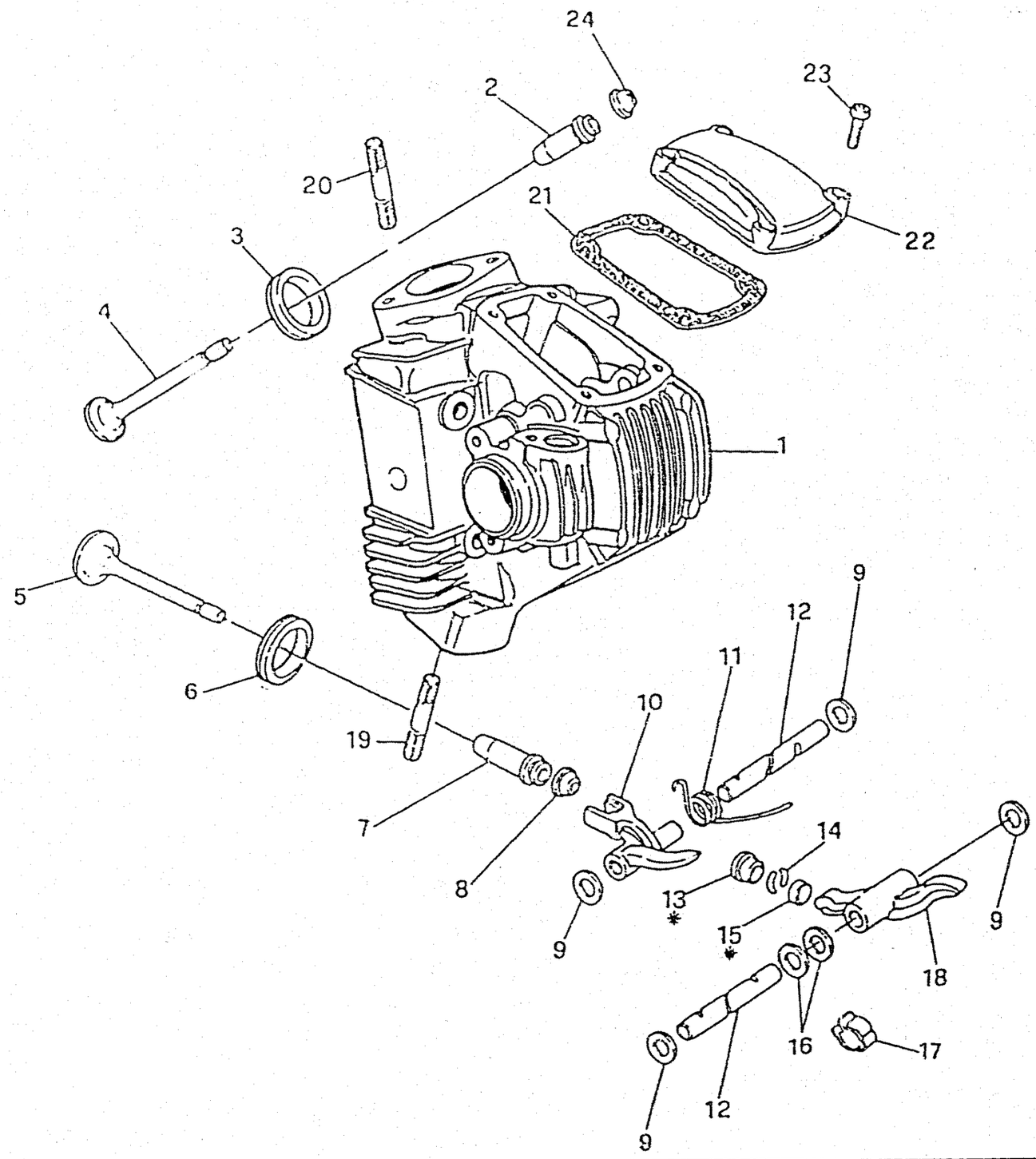

* 15 Registro bilanciere / Adjustment / Réglage / Ventilkäppchen	
072392513 — 3,3	072392500 — 2
072392675 — 3,35	072392535 — 2,05
072392514 — 3,4	072392501 — 2,1
072392685 — 3,45	072392545 — 2,15
072392515 — 3,5	072392502 — 2,2
072392695 — 3,55	072392555 — 2,25
072392516 — 3,6	072392503 — 2,3
072392705 — 3,65	072392565 — 2,35
072392517 — 3,7	072392504 — 2,4
072392715 — 3,75	072392575 — 2,45
072392518 — 3,8	072392505 — 2,5
072392725 — 3,85	072392585 — 2,55
072392519 — 3,9	072392506 — 2,6
072392735 — 3,95	072392595 — 2,65
072392520 — 4	072392507 — 2,7
072392745 — 4,05	072392605 — 2,75
072392521 — 4,1	072392508 — 2,8
072392522 — 4,2	072392615 — 2,85
072392523 — 4,3	072392509 — 2,9
072392524 — 4,4	072392625 — 2,95
072392525 — 4,5	072392510 — 3
072392526 — 4,6	072392635 — 3,05
072392527 — 4,7	072392511 — 3,1
072392528 — 4,8	072392645 — 3,15
072392529 — 4,9	072392512 — 3,2
072392530 — 5	072392655 — 3,25

87310201A	Ø20
87310051A	Ø18
87310011A	Ø16
87310021A	Ø10

LOCTITE 510

Note Notes Notes Marke Notas	Pos. No. N. Index Pos.	N. Cod. Code No. Nr. Code Code Nr N. Cod.	DENOMINAZIONE	NAME	DESIGNATION	BESHREIBUNG	DENOMINACION	Q.tà Q.ty Q.te M.ge C.ad	Validità Validity Validité Gultig Validez
	—	304.1.022.1AC	Sede valvola scar. magg. 0,06	Oversize exhaust valve seat 0.06	Siège soupape échappement majoré 0,06	Um 0,06 überdimensionierter Sitz des Auslaßventils	Asiento válvula escape may. 0,06	2	D.m.m. 002483
	7	303.1.004.1C	Guidavalvola scarico in bronzo	Bronze Valve guide	Guide-soupape en bronze	Ventilführung	Guía-válvula de bronce	2	
	—	303.1.004.1CB	Guidavalvola magg. 0,03	Valve guide, oversized 0.03	Guide-soupape	Ventilführung	Guía-válvula	2	
	—	303.1.004.1CC	Guidavalvola magg. 0,06	Valve guide, oversized 0.06	Guide-soupape	Ventilführung	Guía-válvula	2	
	—	303.1.004.1CD	Guidavalvola magg. 0,09	Valve guide, oversized 0.09	Guide-soupape	Ventilführung	Guía-válvula	2	
	8	764.1.013.1A	Gommino per valvola	Rubber pad	Pièce caoutchouc	Gummistück	Junta de goma para válvula	2	
	9	0670.92.190	Rosetta rasamento sp. 2	Thrust washer th. 2	Rondelle de butée	Distanzscheibe	Arandela de separación	s.n.	
	—	0765.92.185	Rosetta rasamento sp. 1	Thrust washer th. 1	Rondelle de butée	Distanzscheibe	Arandela de separación	s.n.	
	—	0765.92.190	Rosetta rasamento sp. 0,5	Thrust washer th. 0.5	Rondelle de butée	Distanzscheibe	Arandela de separación	s.n.	
	—	0765.92.205	Rosetta rasamento sp. 0,2	Thrust washer th. 0.2	Rondelle de butée	Distanzscheibe	Arandela de separación	s.n.	
	—	0619.92.180	Rosetta rasamento sp. 0,3	Thrust washer th. 0.3	Rondelle de butée	Distanzscheibe	Arandela de separación	s.n.	
	10	0660.92.183	Bilanciere chiusura	Close rocker arm	Culbuteur ferm.	Schliesskipphebel	Balancín de cerrado	4	
	11	799.1.061.1A	Molla bilanciere chiusura	Spring	Ressort	Feder	Resorte	4	
	12	0660.92.240	Perno bilanciere	Rocker arm pin	Axe culbuteur	Kipphebelachse	Perno balancín	8	
	—	0660.92.245	Perno bilanciere magg. 0,02	Rocker arm pin, oversized 0.02	Axe culbuteur	Kipphebelachse	Perno balancín	8	
	13		Vedi tavola	See table	Voir table	Siehe Bild	Ver tabla	s.n.	
	14	669.1.003.1A	Semianelli	Half-rings	Demi-bagues	Halbringe	Semianillos	8	
	15		Vedi tavola	See table	Voir table	Siehe Bild	Ver tabla	s.n.	
	16	0647.70.010	Rosetta rasamento	Thrust washer	Rondelle de butée	Distanzscheibe	Arandela de separación	8	
	17	0375.92.210	Molletta	Spring	Ressort	Feder	Resorte	4	
	18	0375.92.170	Bilanciere apertura	Open. rocker arm	Culbuteur ouv.	Öffnungskipphebel	Balancín abertura	4	
	19	0370.92.050	Prigioniero	Stud bolt	Prisonnier	Stiftschraube	Prisionero	4	
	20	70556.2125	Prigioniero	Stud bolt	Prisonnier	Stiftschraube	Prisionero	4	
	21	788.1.032.1A	Guarnizione coperchio valvole	Valve cover gasket	Garniture couvercle soupapes	Ventildeckeldichtung	Junta tapa válvulas	4	
	22	240.1.010.1AA	Coperchio valvole	Valve cover	Couvercle soupapes	Ventildeckel	Tapa válvulas	4	

* Scodellino ritorno 13 Return cap Coupelle retour Einstellhülse	
072792050 — 5	072792071 — 7,10
072792150 — 5,05	072792171 — 7,15
072792051 — 5,10	072792072 — 7,2
072792151 — 5,15	072792172 — 7,25
072792052 — 5,2	072792073 — 7,30
072792152 — 5,25	072792173 — 7,35
072792053 — 5,30	072792074 — 7,4
072792153 — 5,35	072792174 — 7,45
072792054 — 5,4	072792075 — 7,50
072792154 — 5,45	072792175 — 7,55
072792055 — 5,50	072792076 — 7,6
072792155 — 5,55	072792176 — 7,65
072792056 — 5,6	072792077 — 7,70
072792156 — 5,65	072792177 — 7,75
072792057 — 5,70	072792078 — 7,8
072792157 — 5,75	072792178 — 7,85
072792058 — 5,8	072792079 — 7,90
072792158 — 5,85	072792179 — 7,95
072792059 — 5,90	072792080 — 8
072792159 — 5,95	072792180 — 8,05
072792060 — 6	072792081 — 8,10
072792160 — 6,05	072792181 — 8,15
072792061 — 6,10	072792082 — 8,2
072792161 — 6,15	072792182 — 8,25
072792062 — 6,2	072792083 — 8,3
072792162 — 6,25	072792183 — 8,35
072792063 — 6,30	072792084 — 8,4
072792163 — 6,35	072792184 — 8,45
072792064 — 6,4	072792085 — 8,5
072792164 — 6,45	072792185 — 8,55
072792065 — 6,50	072792086 — 8,6
072792165 — 6,55	072792186 — 8,65
072792066 — 6,6	072792087 — 8,7
072792166 — 6,65	072792187 — 8,75
072792067 — 6,70	072792088 — 8,8
072792167 — 6,75	072792188 — 8,85
072792068 — 6,8	072792089 — 8,9
072792168 — 6,85	072792189 — 8,95
072792069 — 6,90	072792090 — 9
072792169 — 6,95	072792092 — 9,2
072792070 — 7	072792094 — 9,4
072792170 — 7,05	072792096 — 9,6

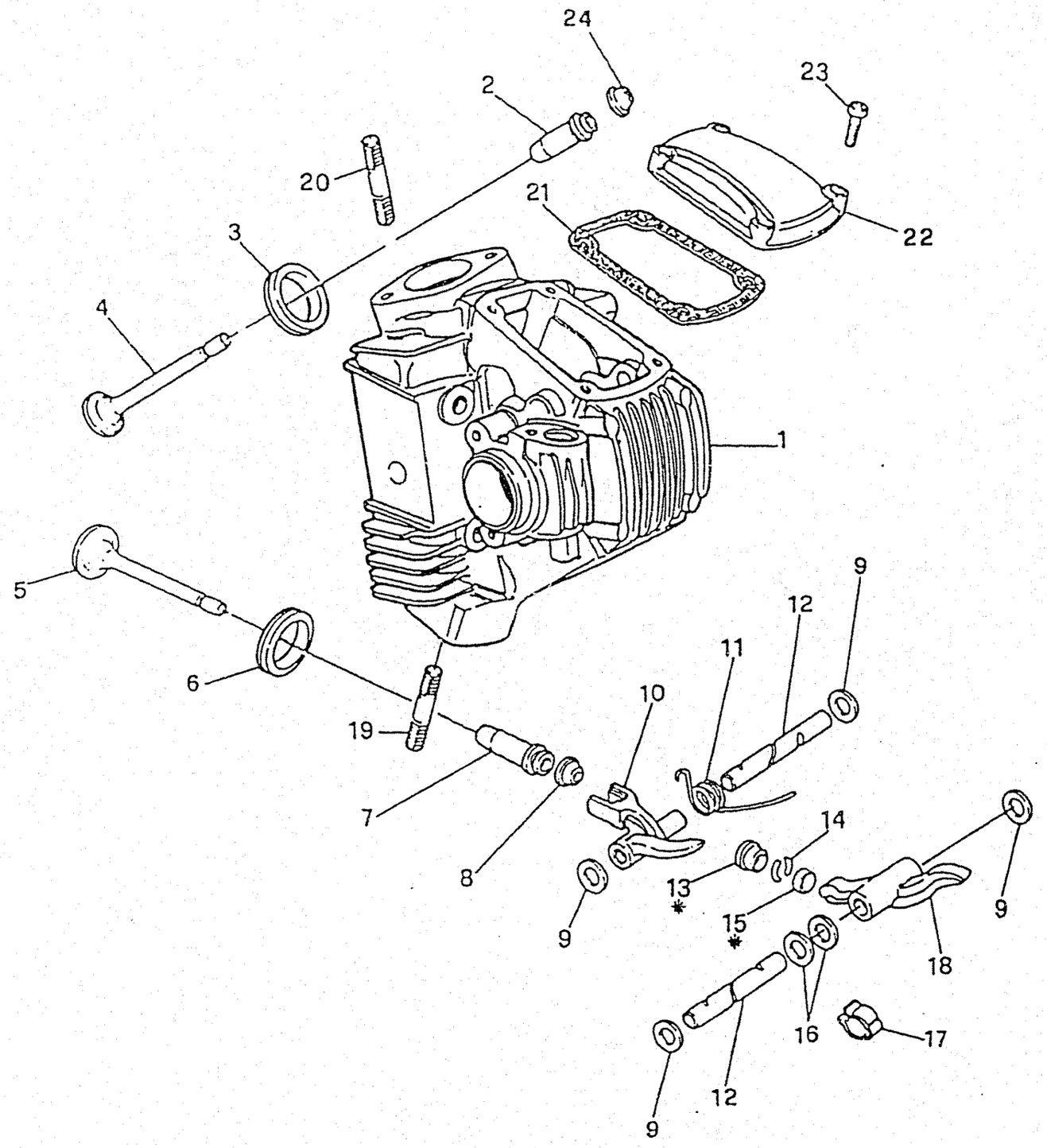

* Registro bilanciere 15 Adjustment Réglage Ventilkäppchen	
072392513 — 3,3	072392500 — 2
072392675 — 3,35	072392535 — 2,05
072392514 — 3,4	072392501 — 2,1
072392685 — 3,45	072392545 — 2,15
072392515 — 3,5	072392502 — 2,2
072392695 — 3,55	072392555 — 2,25
072392516 — 3,6	072392503 — 2,3
072392705 — 3,65	072392565 — 2,35
072392517 — 3,7	072392504 — 2,4
072392715 — 3,75	072392575 — 2,45
072392518 — 3,8	072392505 — 2,5
072392725 — 3,85	072392585 — 2,55
072392519 — 3,9	072392506 — 2,6
072392735 — 3,95	072392595 — 2,65
072392520 — 4	072392507 — 2,7
072392745 — 4,05	072392605 — 2,75
072392521 — 4,1	072392508 — 2,8
072392522 — 4,2	072392815 — 2,85
072392523 — 4,3	072392509 — 2,9
072392524 — 4,4	072392625 — 2,95
072392525 — 4,5	072392510 — 3
072392526 — 4,6	072392635 — 3,05
072392527 — 4,7	072392511 — 3,1
072392528 — 4,8	072392645 — 3,15
072392529 — 4,9	072392512 — 3,2
072392530 — 5	072392655 — 3,25

87310201A	Ø20
87310051A	Ø18
87310011A	Ø16
87310021A	Ø10

LOCTITE 510

Note Notes Notes Marke Notas	Pos. No. N. Index Pos.	N. Cod. Code No. Nr. Code Code Nr N. Cod.	DENOMINAZIONE	NAME	DESIGNATION	BESHREIBUNG	DENOMINACION	Q.tà Q.ty Q.te M.ge C.ad	Validità Validity Validité Gultig Validez
	23	771.5.066.2B	Vite	Screw	Vis	Schraube	Tornillo	16	
	24	764.1.009.1A	Gommino per valvola	Rubber pad	Pièce caoutchouc	Gummistück	Junta de goma para válvula	2	
	25	670.4.008.1A	Candela	Spark plug	Bougie	Zündkerze	Bujía	2	

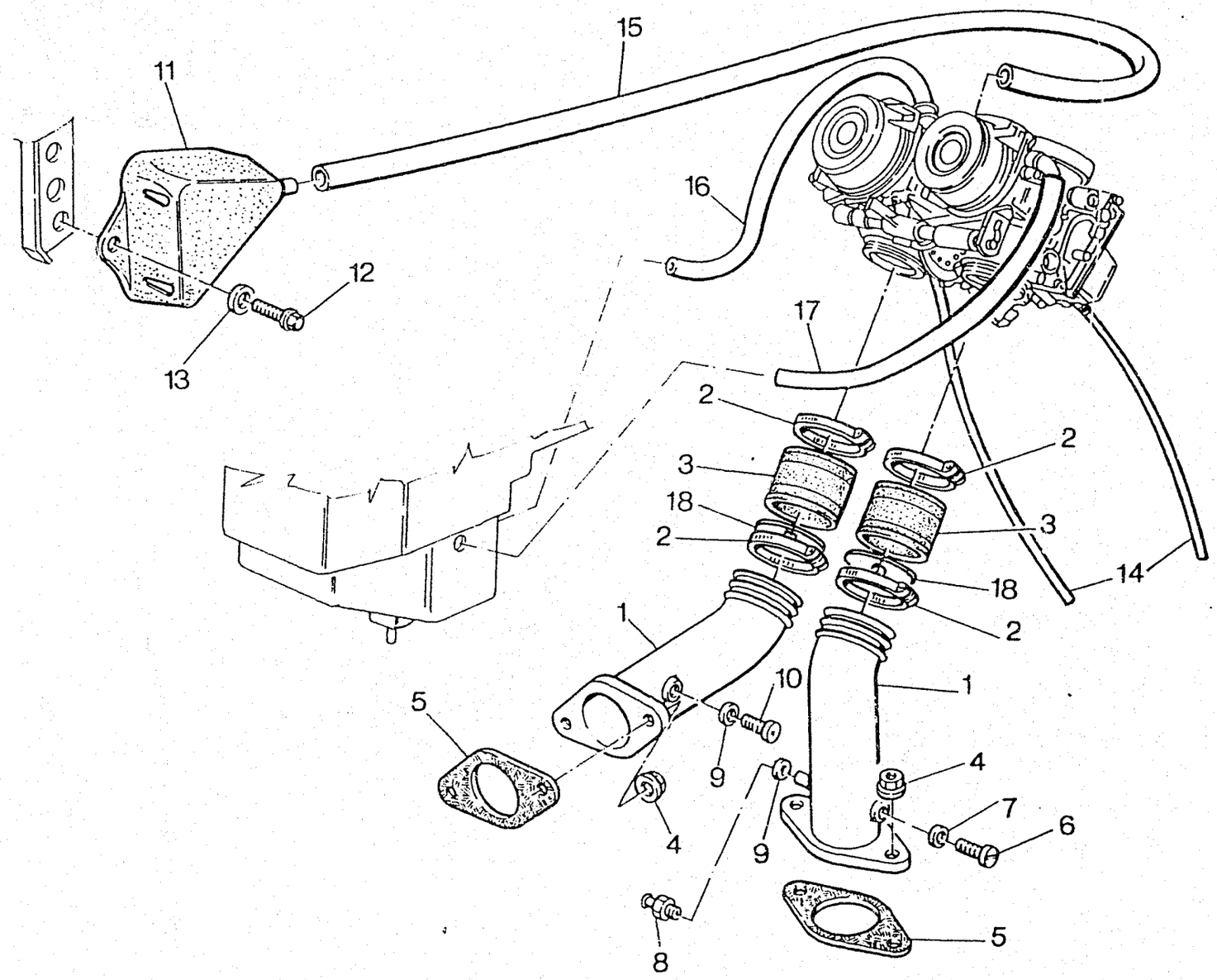
15
11
16
12
13
17
2
2
3
3
18
18
2
2
14
1
1
10
5
9
4
4
7
6
9
8
5

CAGIVA

COLLETTORI DI ASPIRAZIONE - INLET DUCT
CONDUIT ADMISSION - ANSAUGSTUTZEN
COLECTOR

TAVOLA DRAWING TABLE BILD TABLA **15** **ELEFANT 900**

Note Notes Notes Marke Notas	Pos. No. N. Index Pos.	N. Cod. Code No. Nr. Code Code Nr N. Cod.	DENOMINAZIONE	NAME	DESIGNATION	BESHREIBUNG	DENOMINACION	Q.tà Q.ty Q.te M.ge C.ad	Validità Validity Validité Gultig Validez
	1	13710081B	Collettore di aspirazione	Inlet duct	Conduit adm.	Ansaugstutzen	Colector	2	
	2	74140421A	Fascetta	Clamp	Collier	Schelle	Banda	4	
	3	80110101A	Manicotto	Sleeve	Manchon	Muffe	Manguito	2	
	4	8000 43928	Dado	Nut	Ecrou	Mutter	Tuerca	4	
	5	037098755	Guarnizione	Gasket	Joint	Dichtung	Junta	2	
	6	60N10 2896	Vite	Screw	Vis	Schraube	Tornillo	2	
	7	62N1 15672	Guarnizione	Gasket	Joint	Dichtung	Junta	2	
	8	8000 75360	Raccordo	Union	Raccord	Anschluss	Empalme	1	
	9	62N0 15673	Rosetta	Washer	Rondelle	Scheibe	Arandela	2	
	10	60N40 2927	Vite	Screw	Vis	Schraube	Tornillo	1	
	11	58510092A	Scatola sfiato	Box	Boîte	Kasten	Caja	1	
	12	8000 62725	Vite	Screw	Vis	Schraube	Tornillo	1	
	13	62N1 15767	Rosetta elastica	Spring washer	Rondelle élastique	Federscheibe	Arandela elástica	1	
	14	8000 76500	Tubetto	Tube	Tuyau	Rohr	Tubo	2	
	15	8000 76499	Tubetto	Tube	Tuyau	Rohr	Tubo	1	
	16	8000 72581	Tubo	Pipe	Tuyau	Rohr	Tubo	1	
	17	8000 72582	Tubo	Pipe	Tuyau	Rohr	Tubo	1	
	18	8000 76502	Bussola (CH)	Bushing (CH)	Douille (CH)	Buchse (CH)	Manguito (CH)	2	

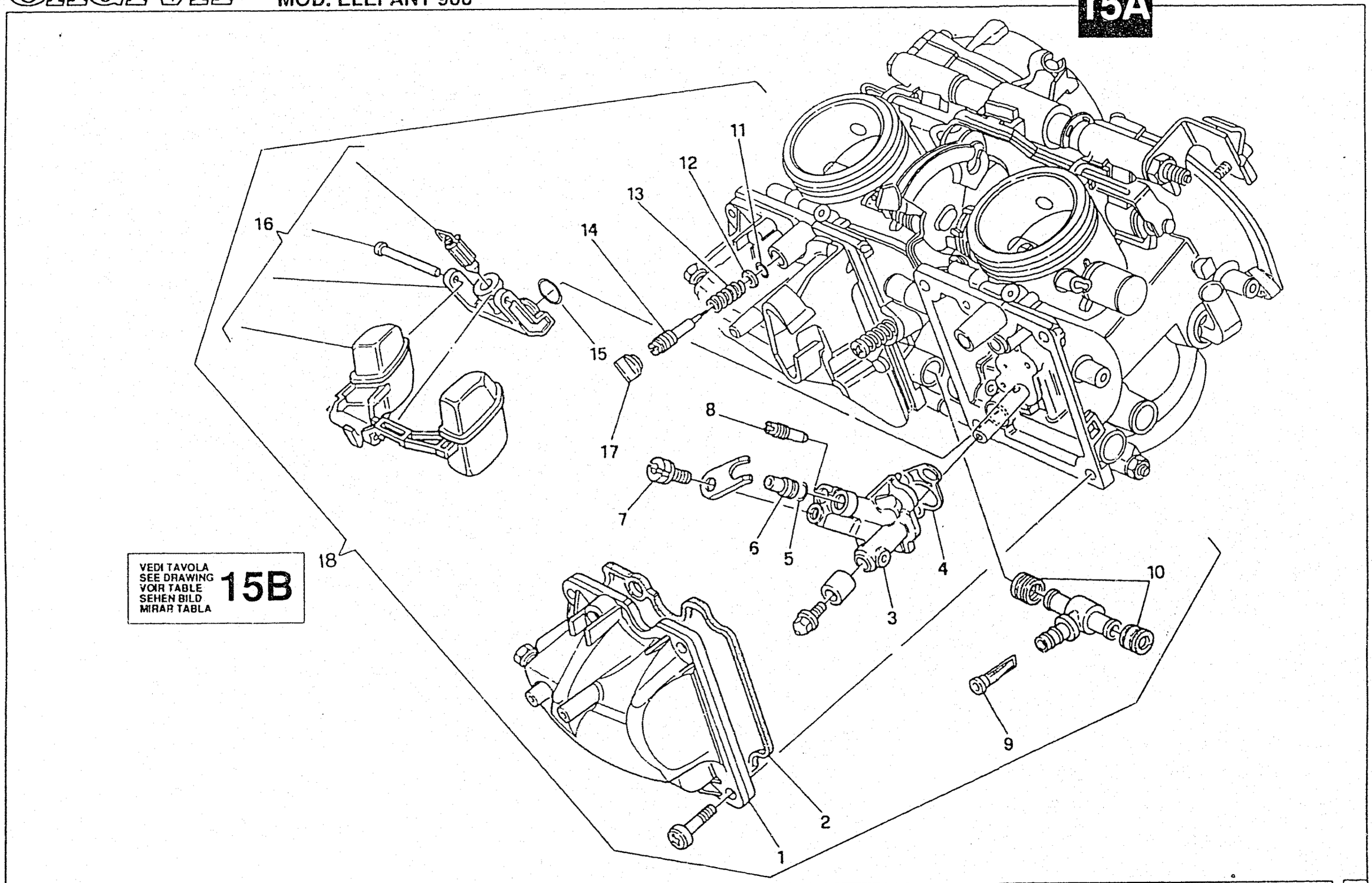
1
2
3
4
5
6
7
8
9
10
11
12
13
14
15
16
17
18
VEDI TAVOLA
SEE DRAWING
VOIR TABLE
SEHEN BILD
MIRAR TABLA
15B

Note Notes Notes Marke Notas	Pos. No. N. Index Pos.	N. Cod. Code No. Nr. Code Code Nr N. Cod.	DENOMINAZIONE	NAME	DESIGNATION	BESHREIBUNG	DENOMINACION	Q.tà Q.ty Q.te M.ge C.ad	Validità Validity Validité Gultig Validez
	1	134.4.009.1A	Vaschetta	Chamber	Cuvette	Becken	Cubeta	1	
	2	134.4.003.1A	Guarnizione	Gasket	Joint	Dichtung	Junta	1	
	3	134.4.010.1A	Supporto	Support	Support	Halterung	Soporte	1	
	4	134.4.011.1A	Guarnizione	Gasket	Joint	Dichtung	Junta	1	
	5	134.4.012.1A	Guarnizione	Gasket	Joint	Dichtung	Junta	1	
	6	132.4.002.1A	Getto massimo 140	Main Jet 140	Gicleur principal 140	Hauptdüse 140	Chiclé máximo 140	1	
	7	132.4.006.1A	Getto massimo 70	Main Jet 70	Gicleur principal 70	Hauptdüse 70	Chiclé máximo 70	1	
	8	132.4.003.1A	Getto minimo 42,5	Idle Jet 42,5	Gicleur minimum 42,5	Leerlaufdüse 42,5	Chiclé relentí 42,5	1	
	8	132.4.003.1D	Getto minimo 40 (CH)	Idle Jet 40 (CH)	Gicleur minimum 40 (CH)	Leerlaufdüse 40 (CH)	Chiclé relentí 40 (CH)	1	
	9	134.4.013.1A	Filtro benzina	Fuel filter	Filtre essence	Benzinfilter	Filtro gasolina	1	
	10	134.4.014.1A	Guarnizione	Gasket	Joint	Dichtung	Junta	2	
	11	134.4.015.1A	Guarnizione OR	'OR' Gasket	Garniture 'O'	O Ring	Junta OR	1	
	12	134.4.016.1A	Rosetta	Washer	Rondelle	Scheibe	Arandela	1	
	13	134.4.017.1A	Molla	Spring	Ressort	Feder	Resorte	1	
	14	134.4.018.1A	Vite regolazione	Screw	Vis	Schraube	Tornillo	1	
	15	134.4.019.1A	Guarnizione OR	'OR' Gasket	Garniture 'O'	O Ring	Junta OR	1	
	16	134.4.029.1A	Galleggiante completo	Float assy	Flotteur compl.	Schwimmer kpl.	Flotador completo	1	
	17	872.4.011.1A	Tappo	Plug	Bouchon	Verschluss	Tapón	2	
	18	8000 72394	Carburatore	Carburettor	Carburateur	Vergaser	Carburador	1	
	18	8000 75870	Carburatore (CH)	Carburettor (CH)	Carburateur (CH)	Vergaser (CH)	Carburador (CH)	1	

TAVOLA DRAWING TABLE BILD TABLA **15A** Pos. No. N. Index Pos. **18**

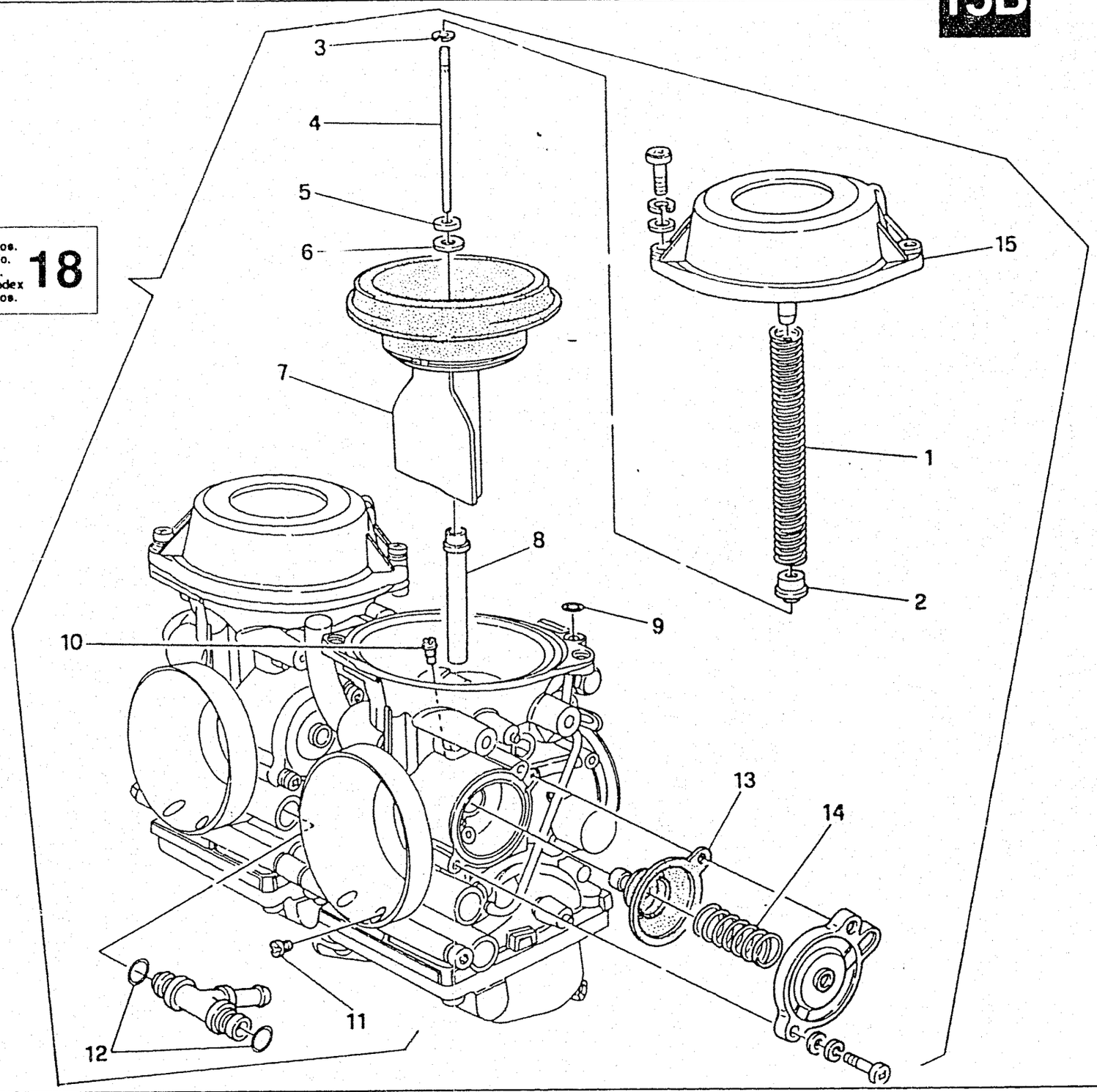

Note Notes Notes Marke Notas	Pos. No. N. Index Pos.	N. Cod. Code No. Nr. Code Code Nr N. Cod.	DENOMINAZIONE	NAME	DESIGNATION	BESHREIBUNG	DENOMINACION	Q.tà Q.ty Q.te M.ge C.ad	Validità Validity Validité Gultig Validez
	1	134.4.030.1A	Molla	Spring	Ressort	Feder	Resorte	1	
	2	134.4.004.1A	Anello	Ring	Bague	Ring	Anillo	1	
	3	134.4.005.1A	Guarnizione OR	'OR' Gasket	Garniture 'O'	O Ring	Junta OR	1	
	4	132.4.005.1A	Spillo conico	Needle	Pointeau conique	Kon. Nadel	Pasador cónico	1	
	4	132.4.005.1B	Spillo conico (CH)	Needle (CH)	Pointeau conique (CH)	Kon. Nadel (CH)	Pasador cónico (CH)	1	
	5	134.4.006.1A	Anello	Ring	Bague	Ring	Anillo	1	
	6	134.4.007.1A	Rosetta	Washer	Rondelle	Scheibe	Arandela	1	
	7	134.4.001.1A	Gruppo diaframma	Diaphragm assy	Groupe du diaphragme	Gruppe des Diaphragmas	Grupo del diafragma	1	
	8	132.4.004.1E	Valvola a spillo	Needle valve	Soupape à pointeau	Nadelventil	Válvula de aguja	1	
	9	134.4.008.1A	Guarnizione	Gasket	Joint	Dichtung	Junta	1	
	10	134.4.024.1A	Getto aria	Air jet	Jet d'air	Luftdüse	Chiclé aire	1	
	11	132.4.007.1A	Getto	Jet	Gicleur	Düse	Chiclé	1	
	12	134.4.025.1A	Guarnizione OR	'OR' Gasket	Garniture 'O'	O Ring	Junta OR	2	
	13	134.4.026.1A	Gruppo diaframma	Diaphragm assy	Groupe du diaphragme	Gruppe des Diaphragmas	Grupo del diafragma	1	
	14	134.4.027.1A	Molla	Spring	Ressort	Feder	Resorte	1	
	15	134.4.028.1A	Coperchio	Cover	Couvercle	Deckel	Tapa	1	

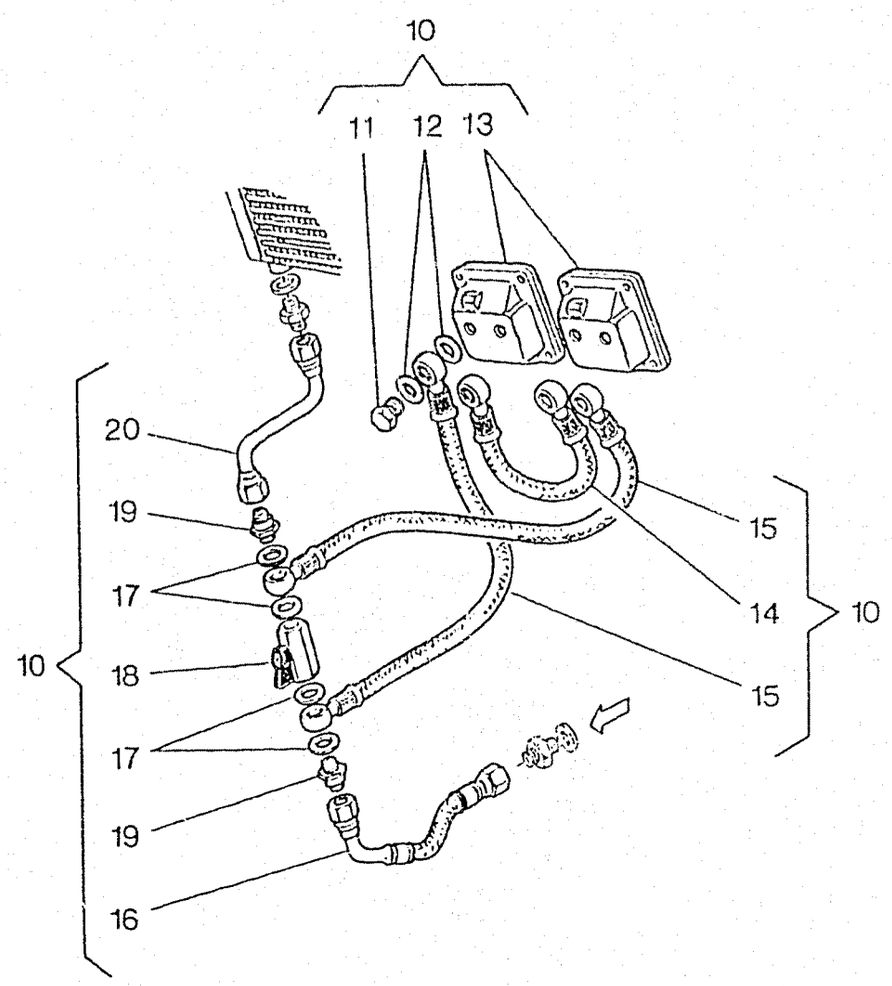
10
11
12
13
20
19
17
18
17
19
16
15
14
15
10
10

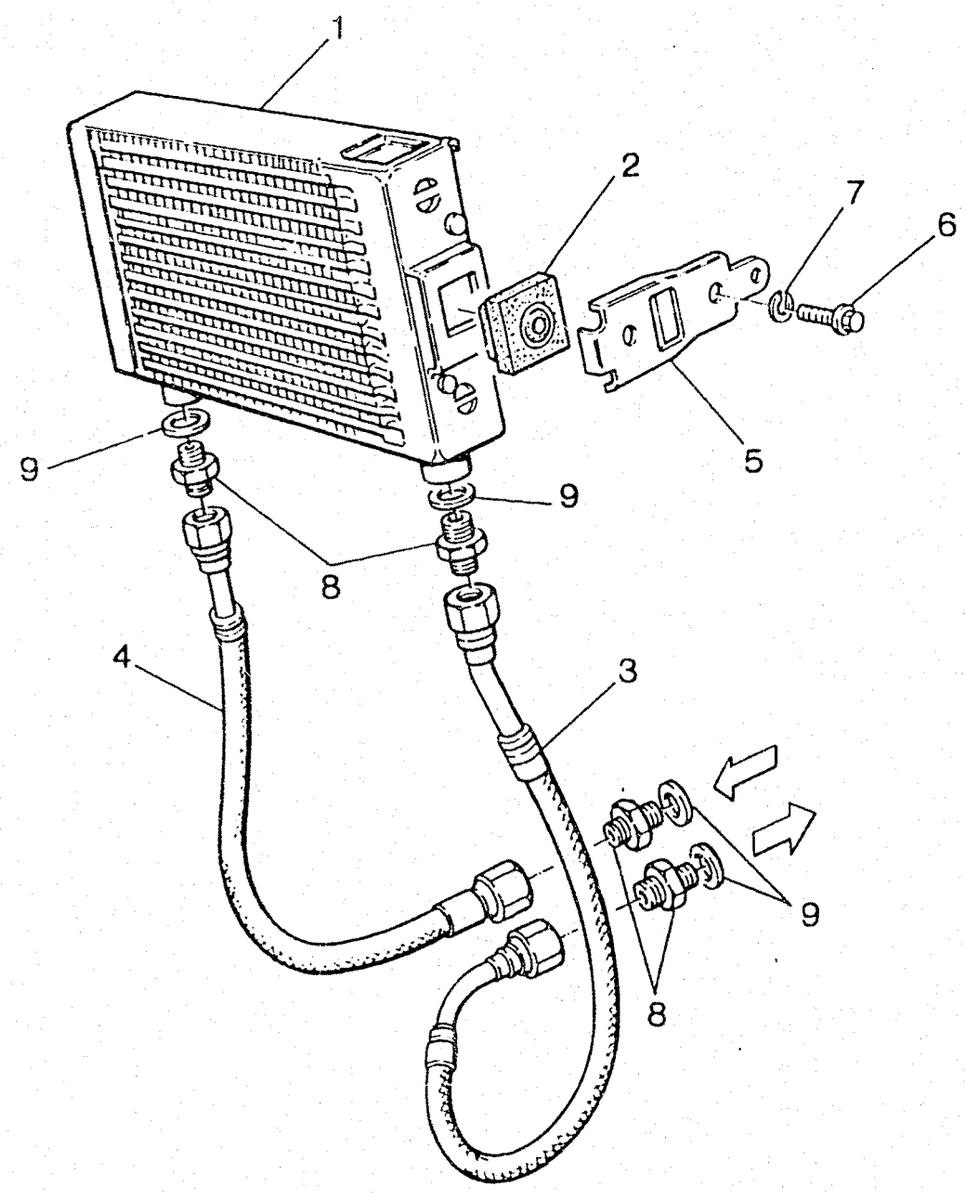
1
2
7
6
5
9
9
8
4
3
9
8

CAGIVA

RAFFREDDAMENTO - COOLING
REFROIDISSEMENT - WASSERKÜHLUNG
ENFRIAMIENTO

TAVOLA DRAWING TABLE BILD TABLA **16** **ELEFANT 900**

Note Notes Notes Marke Notas	Pos. No. N. Index Pos.	N. Cod. Code No. Nr. Code Code Nr N. Cod.	DENOMINAZIONE	NAME	DESIGNATION	BESHREIBUNG	DENOMINACION	Q.tà Q.ty Q.te M.ge C ad	Validità Validity Validité Gultig Validez
	1	8000 71587	Radiatore olio	Radiator	Radiateur	Küler	Radiador	1	
	2	8000 72517	Tampone	Pad	Tampon	Stopfen	Tampón	2	
	3	8000 72519	Tubo ritorno	Pipe	Tuyau	Rohr	Tubo	1	F.m.m. 002482
	3	8000 81969	Tubo ritorno	Pipe	Tuyau	Rohr	Tubo	1	D.m.m. 002483
	4	8000 72518	Tubo mandata	Pipe	Tuyau	Rohr	Tubo	1	F.m.m. 002482
	4	8000 81968	Tubo mandata	Pipe	Tuyau	Rohr	Tubo	1	D.m.m. 002483
	5	8000 71589	Supporto	Holder	Support	Halter	Soporte	2	
	6	8000 62725	Vite	Screw	Vis	Schraube	Tornillo	2	
	7	62N1 15767	Rosetta elastica	Spring washer	Rondelle élastique	Federscheibe	Arandela elástica	2	
	8	81510051A	Raccordo	Union	Raccord	Anschluss	Empalme	4	
	9	22020176A	Guarnizione	Gasket	Garnitue	Dichtung	Junta	4	
Δ	10	8000 81958	Kit riscaldamento vaschette	Float chamber heating kit	Kit de chauffage des cuvettes	Kit Warmwerden des Becken	Kit de calientamiento cubetas	1	
Δ	11	7811 0051A	Vite	Screw	Vis	Schraube	Tornillo	4	
Δ	12	4202 0010A	Rosetta	Washer	Rondelle	Scheibe	Arandela	8	
Δ	13	1344 0091B	Coppia vaschette forate	Float chambers pair	Couple cuvettes	Beckenpaar	Pareja cubetas	2	
Δ	14	9331 0081A	Tubo collegamento vaschette	Pipe	Tuyau	Rohr	Tubo	1	
Δ	15	9331 0061A	Tubo mandata e ritorno	Pipe	Tuyau	Rohr	Tubo	2	
Δ	16	8000 81955	Tubo mandata olio dal motore	Pipe	Tuyau	Rohr	Tubo	1	
Δ	17	0504 83060	Rosetta	Washer	Rondelle	Scheibe	Arandela	4	
Δ	18	8000 81957	Rubinetto	Cock	Robinet	Hahn	Llave de paso Aceite	1	
Δ	19	8151 0111A	Raccordo	Union	Raccord	Anschluss	Empalme	2	
Δ	20	8000 81956	Tubo mandata olio al radiatore	Pipe	Tuyau	Rohr	Tubo	1	
Δ			In dotazione	To issue	En necessaire	Ausrüstungsteile	En dotaciòn		

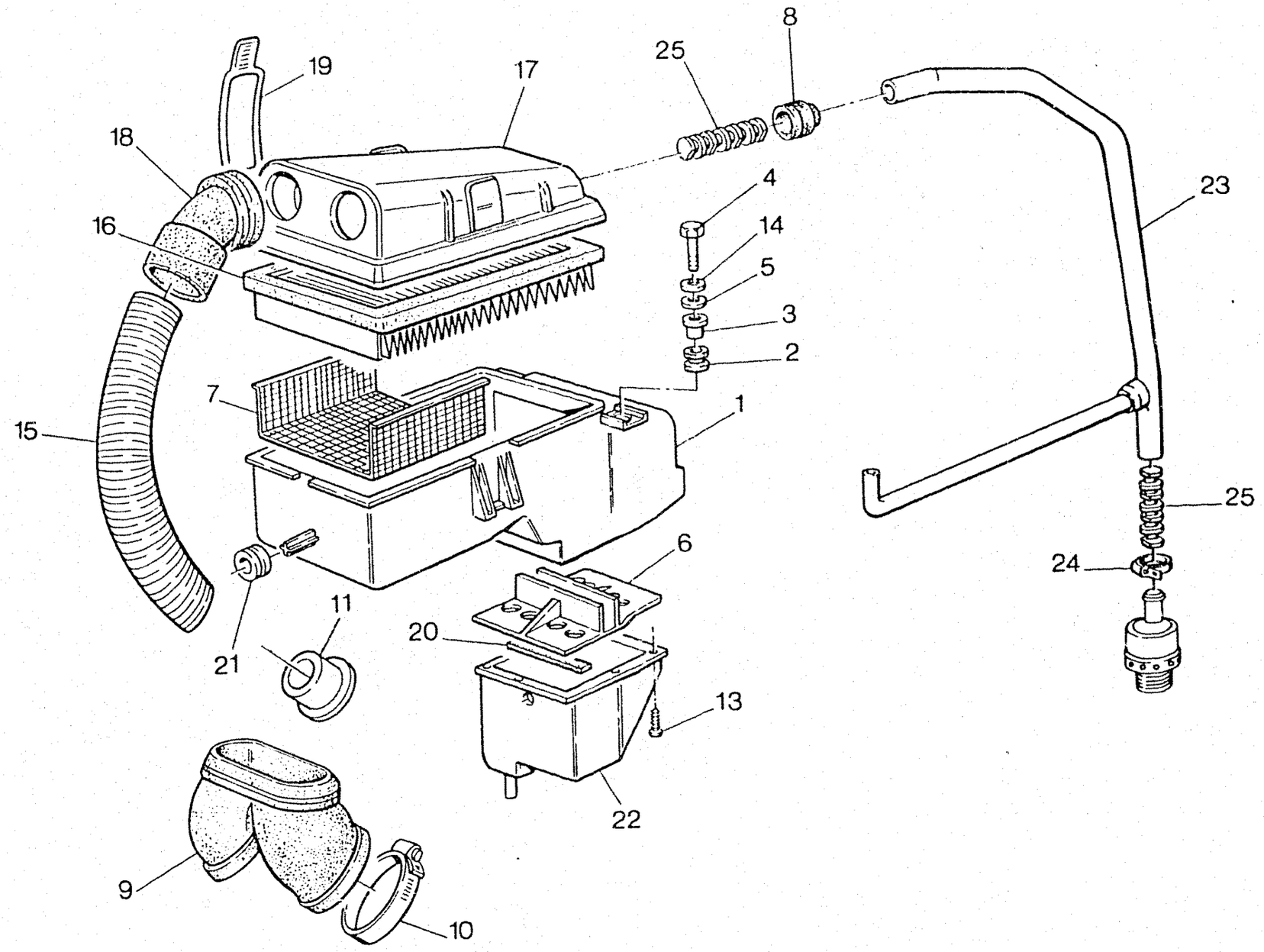
19
17
25
8
18
4
23
16
14
5
3
2
7
1
15
25
6
24
11
20
21
13
22
9
10

CAGIVA

FILTRO ARIA - AIR FILTER
FILTRE AIRE - AIRFILTER
FILTRO DE AIRE

TAVOLA DRAWING TABLE BILD TABLA **17** **ELEFANT 900**

Note Notes Notes Marke Noiss	Pos. No. N. Index Pos.	N. Cod. Code No. Nr. Code Code Nr N. Cod.	DENOMINAZIONE	NAME	DESIGNATION	BESHREIBUNG	DENOMINACION	Q.tà Q.ty Q.te M.ge C.ad	Validità Validity Validité Gultig Validez
	1	8000 71574	Scatola filtro	Air filter box	Boîte filtre	Filterkasten	Caja filtro aire	1	
	2	8000 57181	Gommino	Rubber pad	Pièce caoutchouc	Gummistück	Goma	1	
	3	8000 62416	Distanziale	Spacer	Entretoise	Distanzstück	Separador	2	
	4	8000 62728	Vite	Screw	Vis	Schraube	Tornillo	2	
	5	62N1 15536	Rosetta elastica	Spring washer	Rondelle élastique	Federscheibe	Arandela elástica	2	
	6	8000 71580	Paratia	Gard	Protection	Schutz	Protección	1	
	7	8000 74157	Griglia	Grille	Grille	Gitter	Parilla	1	
	8	8000 64753	Passacavo	Fairlead	Passe-câble	Kabelführung	Prensa-cable	2	
	9	8000 70960	Raccordo	Union	Raccord	Anschluss	Empalme	1	
	10	74140221A	Fascetta	Clamp	Collier	Schelle	Banda	2	
	11	8000 76286	Bussola (CH)	Bushing (CH)	Douille (CH)	Buchse (CH)	Manguito (CH)	2	
	13	8000 37290	Vite	Screw	Vis	Schraube	Tornillo	4	
	14	8000 22271	Rosetta	Washer	Rondelle	Scheibe	Arandela	2	
	15	8000 74158	Tubo	Pipe	Tuyau	Rohr	Tubo	2	
	15	8A00 74158	Tubo (D) (CH)	Pipe (D) (CH)	Tuyau (D) (CH)	Rohr (D) (CH)	Tubo (D) (CH)	2	
	16	8000 71573	Filtro aria	Air filter	Filtre à air	Luftfilter	Filtro aire	1	
	17	8000 64755	Coperchio	Cover	Couvercle	Deckel	Tapa	1	
	18	80110141A	Cornetto presa d'aria	Pipe	Manchon	Muffe	Tubo toma aire	2	
	19	8000 64756	Tirante	Tie rod	Tirant	Spannstange	Tirante	2	
	20	8A00 49496	Guarnizione	Gasket	Garnitue	Dichtung	Junta	1	
	21	8000 18048	Gommino	Rubber pad	Pièce caoutchouc	Gummistück	Goma	1	
	22	8000 71581	Vaschetta	Chamber	Cuvette	Becken	Cubeta	1	
	23	8000 71585	Tubo	Pipe	Tuyau	Rohr	Tubo	1	
	24	8000 35751	Fascetta	Clamp	Collier	Schelle	Banda	3	
	25	320111	Spirale	Spiral	Spirale	Spirallinie	Espiral	2	

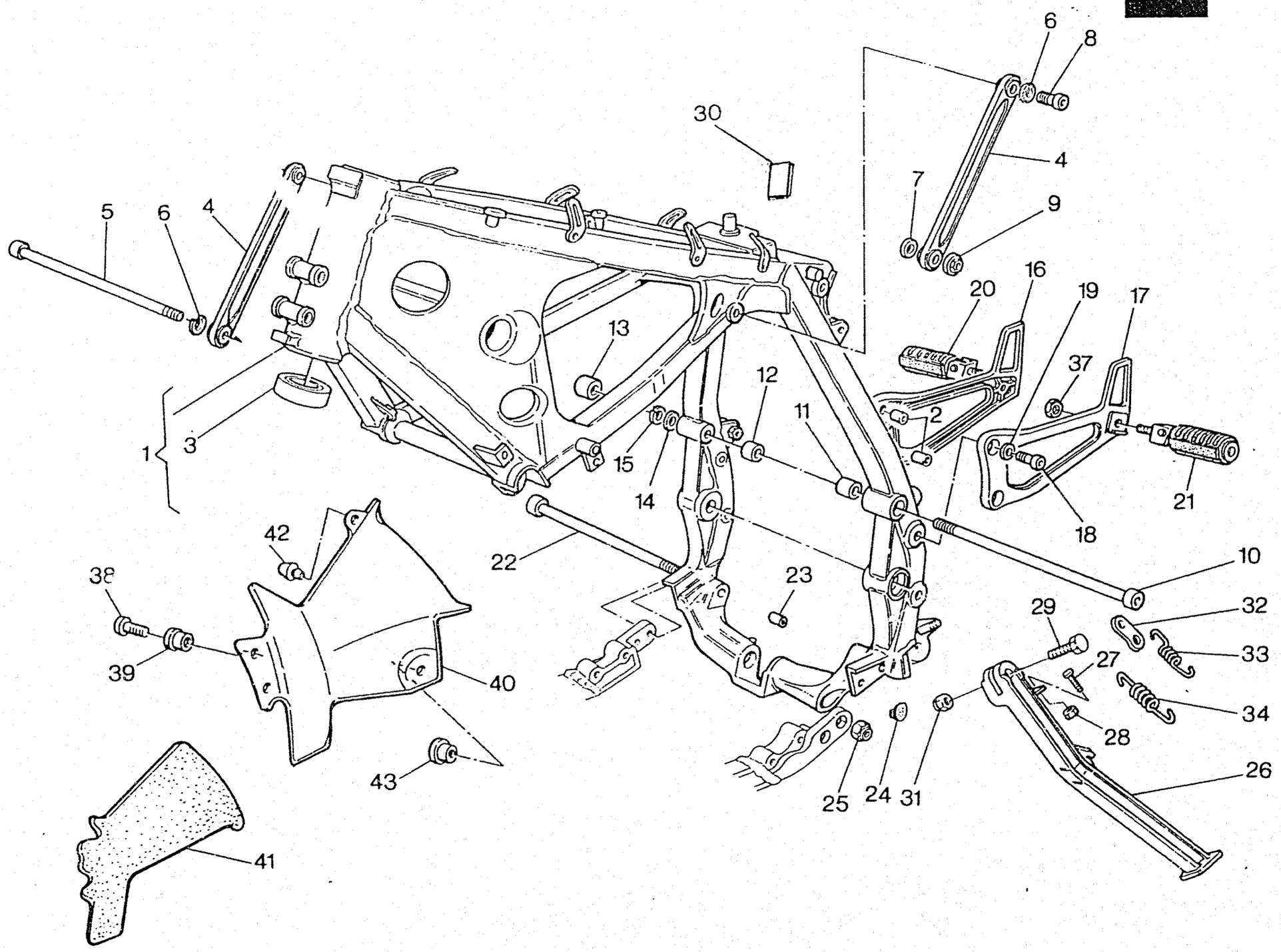
6
8
30
4
7
9
5
6
4
20
16
19
17
13
37
12
2
11
1
3
15
14
21
18
42
22
10
38
23
29
32
39
27
33
40
34
28
26
43
25
24
31
41

CAGIVA

TELAIO SUPERIORE, PEDANE - UPPER FRAME, FOOT RESTS
CADRE SUPERIEUR, REPOSE PIEDS - OBENRAHMEN, FUSSBRETT
BASTIDOR SUPERIOR, REPOSAPIES

TAVOLA DRAWING TABLE BILD TABLA **18** **ELEFANT 900**

Note Notes Notes Marke Notas	Pos. No. N. Index Pos.	N. Cod. Code No. Nr. Code Code Nr N. Cod.	DENOMINAZIONE	NAME	DESIGNATION	BESHREIBUNG	DENOMINACION	Q.tà Q.ty Q.te M.ge C.ad	Validità Validity Validité Gultig Validez
	1	8000 70645	Ass. telaio con cuscinetti	Frame assy with bearings	Cadre complete avec roulements	Rahmen kpl. mit lager	Bastidor compl. con cojinete	1	
	2	80A0 33561	Distanziale	Spacer	Entretoise	Distanzstück	Separador	2	
	3	1513070-01	Cuscinetto a rulli conici	Bearing	Roulement à roulewux coniques	Lager	Cojinete de rodillos cónicos	2	
	4	8000 57964	Bretella	Slip flange	Bride	Scherehebel	Tirante	2	
	5	8000 63375	Vite	Screw	Vis	Schraube	Tornillo	1	
	6	62N1 15771	Rosetta elastica	Spring washer	Rondelle élastique	Federscheibe	Arandela elástica	3	
	7	8000 63275	Distanziale	Spacer	Entretoise	Distanzstück	Separador	1	
	8	60N10 2582	Vite	Screw	Vis	Schraube	Tornillo	2	
	9	8000 40721	Dado flangiato	Nut	Ecrou	Mutter	Tuerca	1	
	10	8000 41227	Vite	Screw	Vis	Schraube	Tornillo	1	
	11	8000 63376	Distanziale	Spacer	Entretoise	Distanzstück	Separador	1	
	12	8000 57932	Distanziale	Spacer	Entretoise	Distanzstück	Separador	1	
	13	8000 36879	Dado speciale	Nut	Ecrou	Mutter	Tuerca	1	
	14	80C00 1815	Rosetta piana	Washer	Rondelle	Scheibe	Arandela	1	
	15	62N1 15540	Rosetta elastica	Spring washer	Rondelle élastique	Federscheibe	Arandela elástica	1	
	16	80A0 64790	Staffa Dx.	R.H. bracket	EtrierD.	Buegel, R.	Brida derch.	1	
	17	80A0 64789	Staffa Sx.	L.H. bracket	Etrier G.	Buegel, L.	Brida izrda.	1	
	18	60N10 2555	Vite	Screw	Vis	Schraube	Tornillo	2	
	19	8000 57771	Rosetta elastica bombata	Spring washer	Rondelle élastique	Federscheibe	Arandela elástica	4	
	20	8000 69076	Pedana pass. Dx. compl.	Rear R.H. foot-rest	Repose-pieds D. arriere	R. Fussraste	Pedal trasero derech. compl.	1	
	21	8A00 69076	Pedana pass. Sx. compl.	Rear L.H. foot-rest	Repose-pieds G. arrière	L. Fussraste	Pedal trasero izrdo. compl.	1	
	22	8000 57934	Vite	Screw	Vis	Schraube	Tornillo	1	
	23	8A00 57933	Distanziale	Spacer	Entretoise	Distanzstück	Separador	1	
	24	8000 73251	Gommino	Rubber pad	Pièce caoutchouc	Gummistück	Junta de goma	1	
	25	8000 40721	Dado autofrenante	Nut	Ecrou	Mutter	Tuerca	1	
	26	8000 74511	Gamba laterale	Side stand	Bequille lat.	Seitenständer	Horquilla lateral	1	

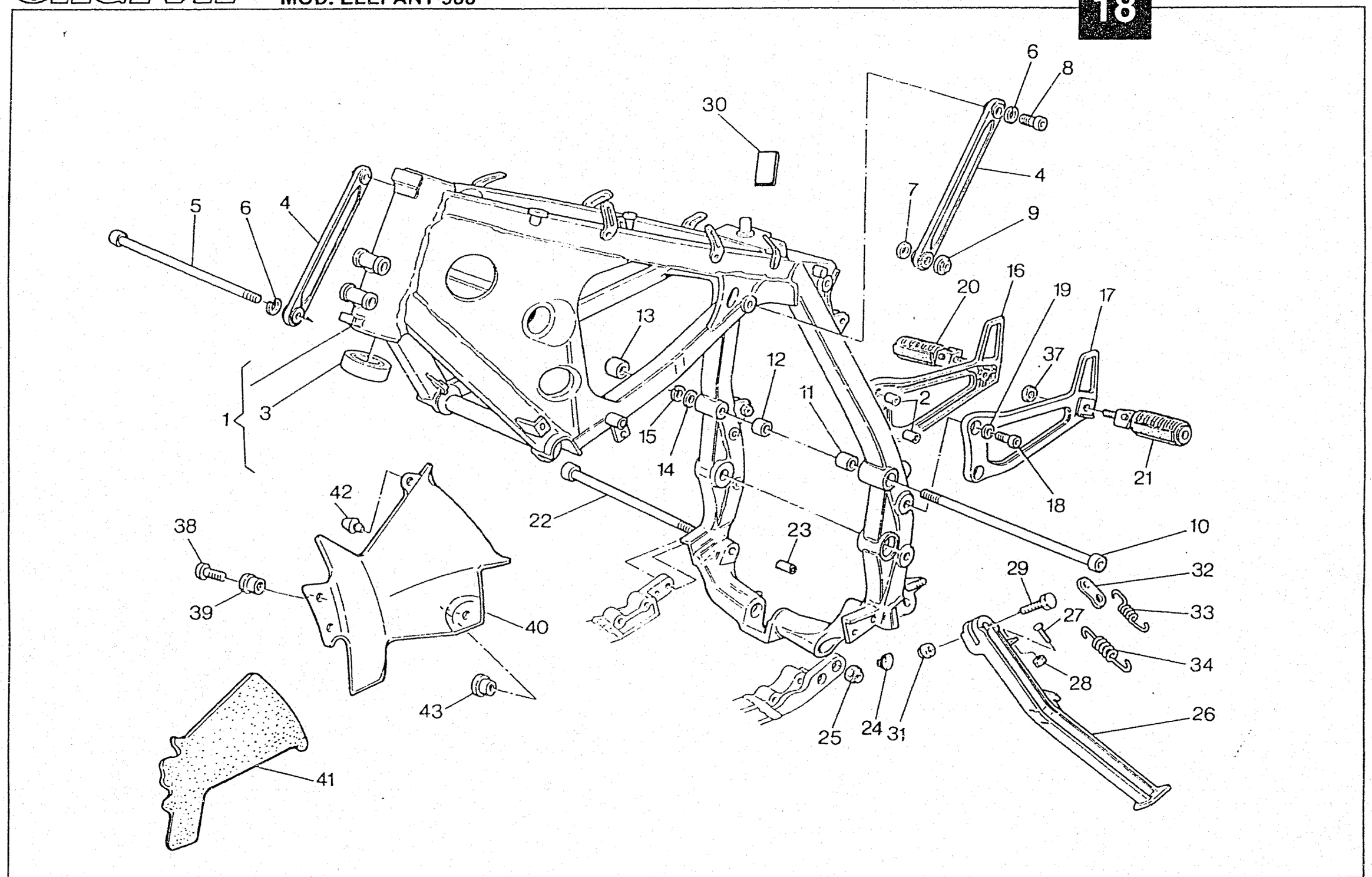
1
2
3
4
5
6
7
8
9
10
11
12
13
14
15
16
17
18
19
20
21
22
23
24
25
26
27
28
29
30
31
32
33
34
37
38
39
40
41
42
43

Note Notes Notes Marke Notas	Pos. No. N. Index Pos.	N. Cod. Code No. Nr. Code Code Nr N. Cod.	DENOMINAZIONE	NAME	DESIGNATION	BESHREIBUNG	DENOMINACION	Q.tà Q.ty Q.te M.ge C.ad	Validità Validity Validité Gultig Validez
	27	8000 67981	Grano filettato	Dowel	Grain	Gewindestift	Pasador	1	
	28	80000 5889	Dado	Nut	Ecrou	Mutter	Tuerca	1	
	29	8000 33835	Vite	Screw	Vis	Schraube	Tornillo	1	
★	29	8000 35235	Vite	Screw	Vis	Schraube	Tornillo	1	
	29	8000 33835	Vite (AUS)	Screw (AUS)	Vis (AUS)	Schraube (AUS)	Tornillo (AUS)	1	
	30	8000 79676	Decal.	Trim	Décal.	Abziehbild	Calcomania	1	
	31	61N1 15066	Dado	Nut	Ecrou	Mutter	Tuerca	1	
	32	8000 44996	Bilancere	Compensator	Culbuteur	Kipphebel	Balancín	1	
	33	8000 45427	Molla esterna.	Spring	Ressort	Feder	Resorte	1	
	34	8000 45428	Molla interna.	Spring	Ressort	Feder	Resorte	1	
	37	8000 41514	Dado	Nut	Ecrou	Mutter	Tuerca	2	
	38	60N10 2557	Vite	Screw	Vis	Schraube	Tornillo	2	
	39	8000 69552	Distanziale	Spacer	Entretoise	Distanzstück	Separador	2	
	40	80B0 69108	Protezione (cod. col. A B C)	Guard (col. code A B C)	Protection (code coul. A P C)	Schutz (code farbe A B C)	Protección (cod. col. A B C)	1	
	40	80C0 69108	Protezione (cod. col. E G F H)	Guard (col. code E F G H)	Protection (code coul. E F G H)	Schutz (code farbe E F G H)	Protección (cod. col. E F G H)	1	
	41	8000 69109	Isolante	Insulation	Isolant	Isolierstoff	Aislante	1	
	42	8000 63442	Gommino	Rubber pad	Pièce caoutchouc	Gummistück	Goma	1	
	43	8A00 69552	Distanziale	Spacer	Entretoise	Distanzstück	Separador	1	
			★ = In dotazione	★ = To issue	★ = En necessaire	★ = Ausrüstungsteile	★ = En dotacion		

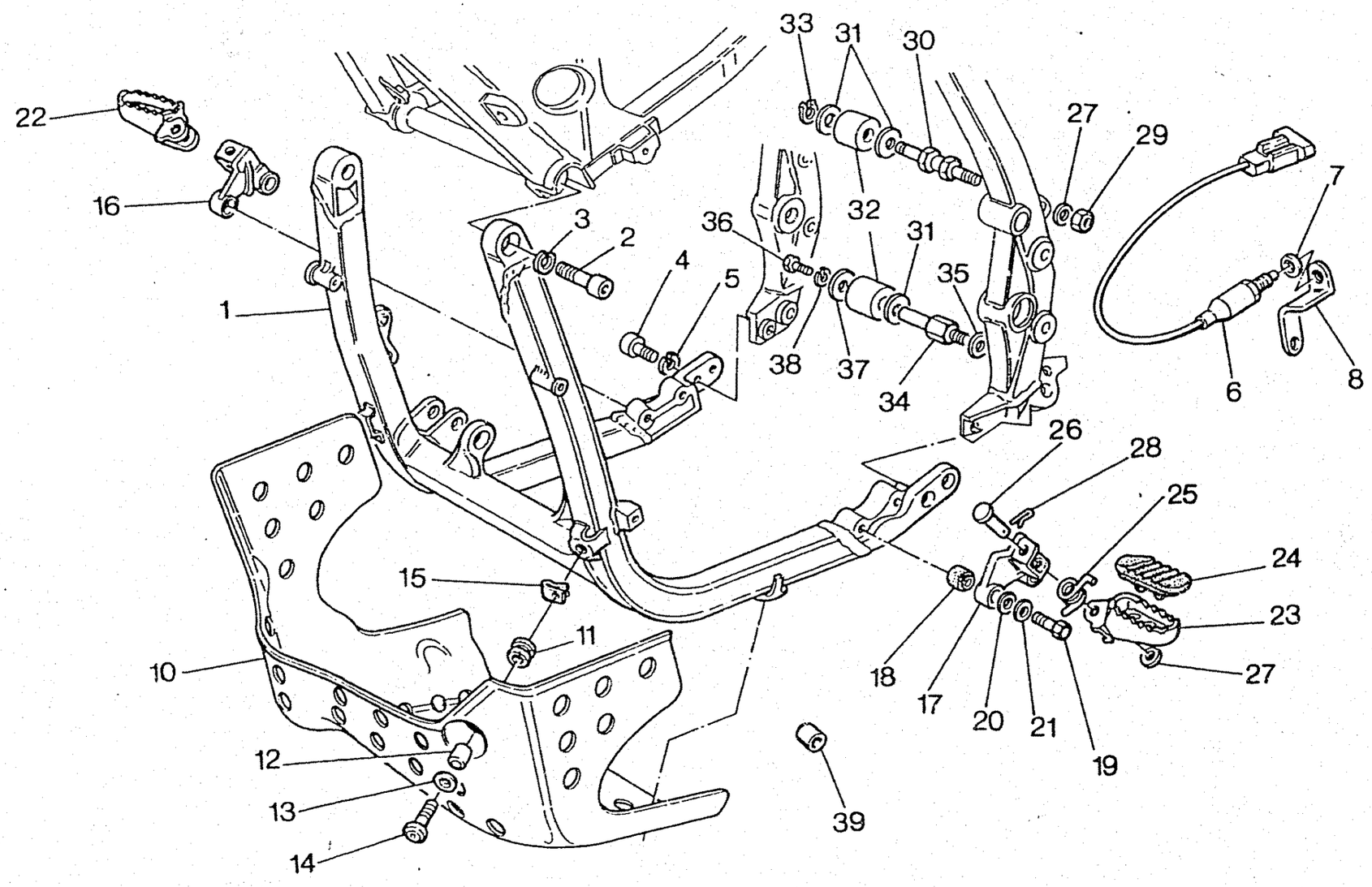
22
16
1
10
12
13
14
15
11
3
2
4
5
36
38
37
33
31
30
32
31
35
34
27
29
7
6
8
26
28
25
24
23
27
18
17
20
21
19
39

CAGIVA

TELAIO INFERIORE - LOWERFRAME
CADRE INFERIEUR - UNTERRAHMEN
BASTIDOR INFERIOR

TAVOLA DRAWING TABLE BILD TABLA **19** **ELEFANT 900**

Note Notes Notes Marke Notas	Pos. No. N. Index Pos.	N. Cod. Code No. Nr. Code Code Nr N. Cod.	DENOMINAZIONE	NAME	DESIGNATION	BESHREIBUNG	DENOMINACION	Q.tà Q.ty Q.te M.ge C.ad	Validità Validity Validité Gultig Validez
	1	8000 70648	Ass. telaio inferiore	Lower frame, assy	Cadre inférieur complete	Unten Rahmen kpl.	Bastidor inferior compl.	1	
	2	60N10 2556	Vite	Screw	Vis	Schraube	Tornillo	2	
	3	62N1 15781	Rosetta elastica	Spring washer	Rondelle élastique	Federscheibe	Arandela elástica	2	
	4	8000 63457	Vite	Screw	Vis	Schraube	Tornillo	2	
	5	62N1 15771	Rosetta elastica	Spring washer	Rondelle élastique	Federscheibe	Arandela elástica	2	
	6	53940031A	Interruttore gamba later.	Side stand switch	Interrupteur bequille lat.	Seitenständerschalter	Interruptor horquilla lateral	1	F.m. 001541
	7	62N1 15506	Rosetta piana	Washer	Rondelle	Scheibe	Arandela	1	F.m. 001541
	8	8000 74470	Piastrina	Plate	Plaque	Platte	Placa	1	F.m. 001541
	10	80A0 65026	Paramotore (cod. col. A B C)	Guard (col. code A B C)	Chasse-pierres (code coul. A B C)	Steinschlagschutz (code far. A B C)	Para-motor (cod. col. A B C)	1	
	10	80B0 65026	Paramotore (cod. col. E F G H)	Guard (col. code E F G H)	Chasse-pierres (code coul. E F G H)	Steinschlagschutz (c. far. E F G H)	Para-motor (cod. col. E F G H)	1	
	11	8000 18048	Gommino	Rubber pad	Pièce caoutchouc	Gummistück	Goma	4	
	12	8000 62416	Distanziale	Spacer	Entretoise	Distanzstück	Separador	4	
	13	62N1 15767	Rosetta elastica	Spring washer	Rondelle élastique	Federscheibe	Arandela elástica	4	
	14	8000 48837	Vite	Screw	Vis	Schraube	Tornillo	4	
	15	8000 46893	Dado a graffetta	Nut	Ecrou	Mutter	Tuerca	4	
	16	80A0 67224	Supp. pedana Dx	R.H. holder	Support D.	Halter, R.	Soporte der.	1	
	17	80A0 67223	Supp. pedana Sx	L.H. holder	Support G.	Halter, L.	Soporte izq.	1	
	18	8000 67220	Silent block	Silent block	Silent block	Silent block	Silent block	4	
	19	60N10 1150	Vite	Screw	Vis	Schraube	Tornillo	2	
	19	60N10 1153	Vite	Screw	Vis	Schraube	Tornillo	2	
	20	8A00 26322	Rosetta piana	Washer	Rondelle	Scheibe	Arandela	4	
	21	8000 57771	Rosetta elastica bombata	Spring washer	Rondelle élastique	Federscheibe	Arandela elástica	4	
	22	8000 51918	Pedana poggiapiede Dx.	R.H. holder	Support D.	Halter, R.	Soporte der.	1	
	23	8000 51919	Pedana poggiapiede Sx.	L.H. holder	Support G.	Halter, L.	Soporte izq.	1	
	24	8000 66462	Gommino	Rubber pad	Pièce caoutchouc	Gummistück	Goma	2	
	25	8000 51974	Molla	Spring	Ressort	Feder	Resorte	2	

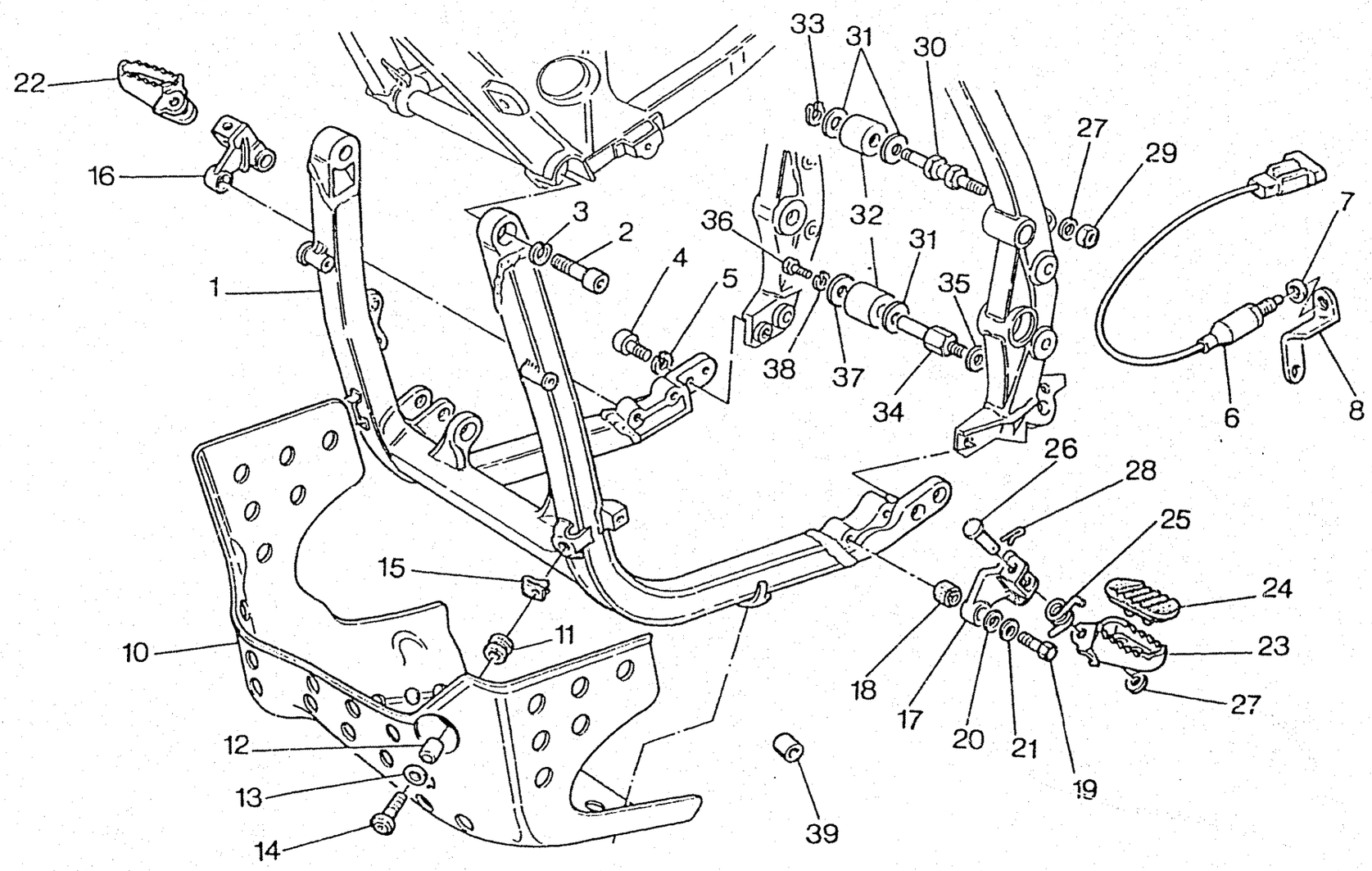
22
16
1
3
2
4
5
36
38
37
33
31
30
32
31
35
34
27
29
7
6
8
26
28
25
24
23
27
15
11
10
12
13
14
18
17
20
21
19
39

Note Notes Notes Marke Notas	Pos. No. N. Index Pos.	N. Cod. Code No. Nr. Code Code Nr N. Cod.	DENOMINAZIONE	NAME	DESIGNATION	BESHREIBUNG	DENOMINACION	Q.tà Q.ty Q.te M.ge C.ad	Validità Validity Validité Gultig Validez
	26	8000 51684	Perno	Pin	Pivot	Bolzen	Perno	2	
	27	62N1 15506	Rosetta piana	Washer	Rondelle	Scheibe	Arandela	2	
	28	64N1 20066	Copiglia	Split pin	Goupille	Splint	Clavija	2	
	29	60N1 15195	Dado	Nut	Ecrou	Mutter	Tuerca	1	
	30	8000 58683	Perno	Pin	Pivot	Bolzen	Perno	1	
	31	8000 32318	Rosetta piana	Washer	Rondelle	Scheibe	Arandela	3	
	32	8000 56800	Rullo	Roller	Aiguille	Rolle	Rodillo	2	
	33	66N1 21202	Anello elastico d'arresto	Split ring	Anneau ressort	Sprengring	Anillo elástico	1	
	34	8000 74513	Perno	Pin	Pivot	Bolzen	Perno	1	F.m. 001541
	34	8000 65032	Perno	Pin	Pivot	Bolzen	Perno	1	D.m. 001542
	35	62N1 15769	Rosetta bombata	Spring washer	Rondelle élastique	Federscheibe	Arandela elástica	1	
	36	8000 62726	Vite	Screw	Vis	Schraube	Tornillo	1	
	37	8000 22271	Rosetta piana	Washer	Rondelle	Scheibe	Arandela	1	
	38	62N1 15536	Rosetta elastica	Spring washer	Rondelle élastique	Federscheibe	Arandela elástica	1	
	39	8000 12722	Distanziale	Spacer	Entretoise	Distanzstück	Separador	2	

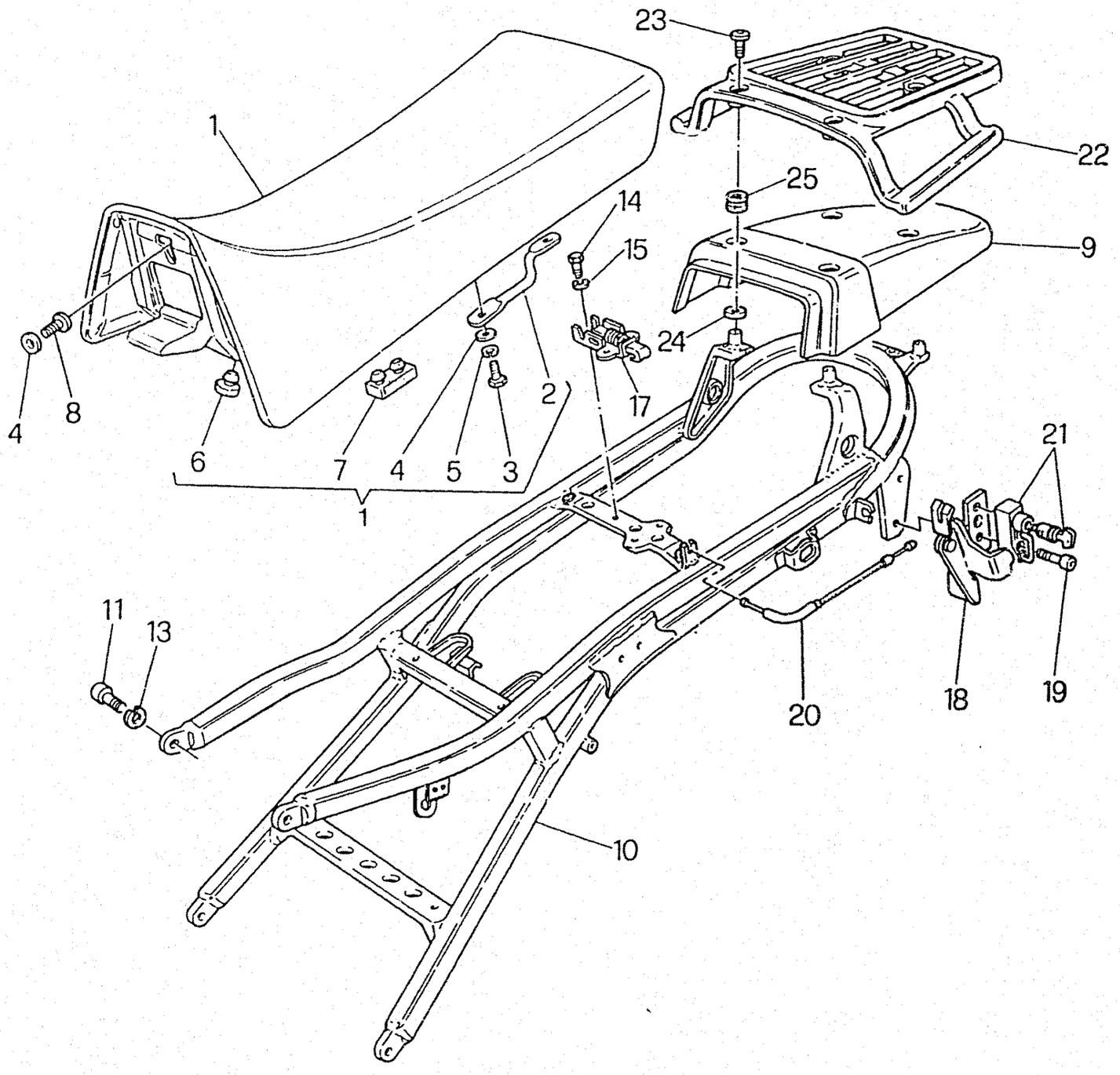
23
22
25
9
14
15
24
17
1
2
4
8
6
7
4
5
3
1
21
11
13
20
18
19
10

CAGIVA

TELAIO POSTERIORE - REAR FRAME
CADRE ARRIERE - HINTERRAHMEN
BASTIDOR TRASERO

TAVOLA DRAWING TABLE BILD TABLA **20** **ELEFANT 900**

Note Notes Notes Marke Notas	Pos. No. N. Index Pos.	N. Cod. Code No. Nr. Code Code Nr N. Cod.	DENOMINAZIONE	NAME	DESIGNATION	BESHREIBUNG	DENOMINACION	Q.tà Q.ty Q.te M.ge C.ad	Validità Validity Validité Gultig Validez
	1	8000 75164	Ass. sella (cod. col. A F G)	Seat assy (col. code A F G)	Siège compl. (code col. A F G)	Sattel, Kpl. (code Farbe A F G)	Resorte compl. (cod. col. A F G)	1	
	1	8B00 75164	Ass. sella (cod. col. B)	Seat assy (col. code B)	Siège compl. (code col. B)	Sattel, Kpl. (code Farbe B)	Resorte compl. (cod. col. B)	1	
	1	8C00 75164	Ass. sella (cod. col. C)	Seat assy (col. code C)	Siège compl. (code col. C)	Sattel, Kpl. (code Farbe C)	Resorte compl. (cod. col. C)	1	
	1	8000 81127	Ass. sella (cod. col. E)	Seat assy (col. code E)	Siège compl. (code col. E)	Sattel, Kpl. (code Farbe E)	Resorte compl. (cod. col. E)	1	
	1	8000 87651	Ass. sella (cod. col. H)	Seat assy (col. code H)	Siège compl. (code col. H)	Sattel, Kpl. (code Farbe H)	Resorte compl. (cod. col. H)	1	
	2	8000 63007	Cavallotto	U-bolt	Cavalier	Bügelbolzen	Caballete	1	
	3	8000 62726	Vite	Screw	Vis	Schraube	Tornillo	2	
	4	62N1 15504	Rosetta piana	Washer	Rondelle	Scheibe	Arandela	1	
	5	62N1 15536	Rosetta elastica	Spring washer	Rondelle élastique	Federscheibe	Arandela elástica	2	
	6	8000 41039	Gommino	Rubber pad	Pièce caoutchouc	Gummistück	Goma	1	
	7	8000 33491	Gommino	Rubber pad	Pièce caoutchouc	Gummistück	Goma	4	
	8	8000 54905	Vite	Screw	Vis	Schraube	Tornillo	1	
	9	80B0 68126	Coperchio (cod. col. A - B)	Cover (col. code A - B)	Couvercle (code col. A - B)	Deckel (code Farbe A-B)	Tapa (cod. col. A - B)	1	
	9	8000 78397	Coperchio (cod. col. C - E)	Cover (col. code C)	Couvercle (code col. C)	Deckel (code Farbe C)	Tapa (cod. col. C)	1	
	9	8AA0 78397	Coperchio (cod. col. F)	Cover (col. code F)	Couvercle (code col. F)	Deckel (code Farbe F)	Tapa (cod. col. F)	1	
	9	8AB0 78397	Coperchio (cod. col. G)	Cover (col. code G)	Couvercle (code col. G)	Deckel (code Farbe G)	Tapa (cod. col. G)	1	
	9	8BC0 78397	Coperchio (cod. col. H)	Cover (col. code H)	Couvercle (code col. H)	Deckel (code Farbe H)	Tapa (cod. col. H)	1	
	10	8000 70649	Ass. telaio posteriore	Rear frame, assy	Cadre arriére complete	Hinter Rahmen kpl.	Bastidor trasero compl.	1	
	11	8000 69056	Vite	Screw	Vis	Schraube	Tornillo	3	
	13	62N1 15769	Rosetta elastica	Spring washer	Rondelle élastique	Federscheibe	Arandela elástica	3	
	14	8000 66525	Vite	Screw	Vis	Schraube	Tornillo	3	
	15	62N1 15766	Rosetta elastica	Spring washer	Rondelle élastique	Federscheibe	Arandela elástica	3	
	17	8000 63003	Chiavistello	Latch	Verrou	Riegel	Cerrojo	1	
	18	8000 66441	Ass. serratura sella	Seat lock assy	Serrure selle compl.	Schloss kpl.	Cerradura sillin compl.	1	
	19	8000 58140	Vite	Screw	Vis	Schraube	Tornillo	1	
	20	8000 66437	Ass. trasmissione chiusura	Saddle lock transmission	Transmision fermeture selle	Antrieb Sattelverschluß	Transmision cierre sillin	1	

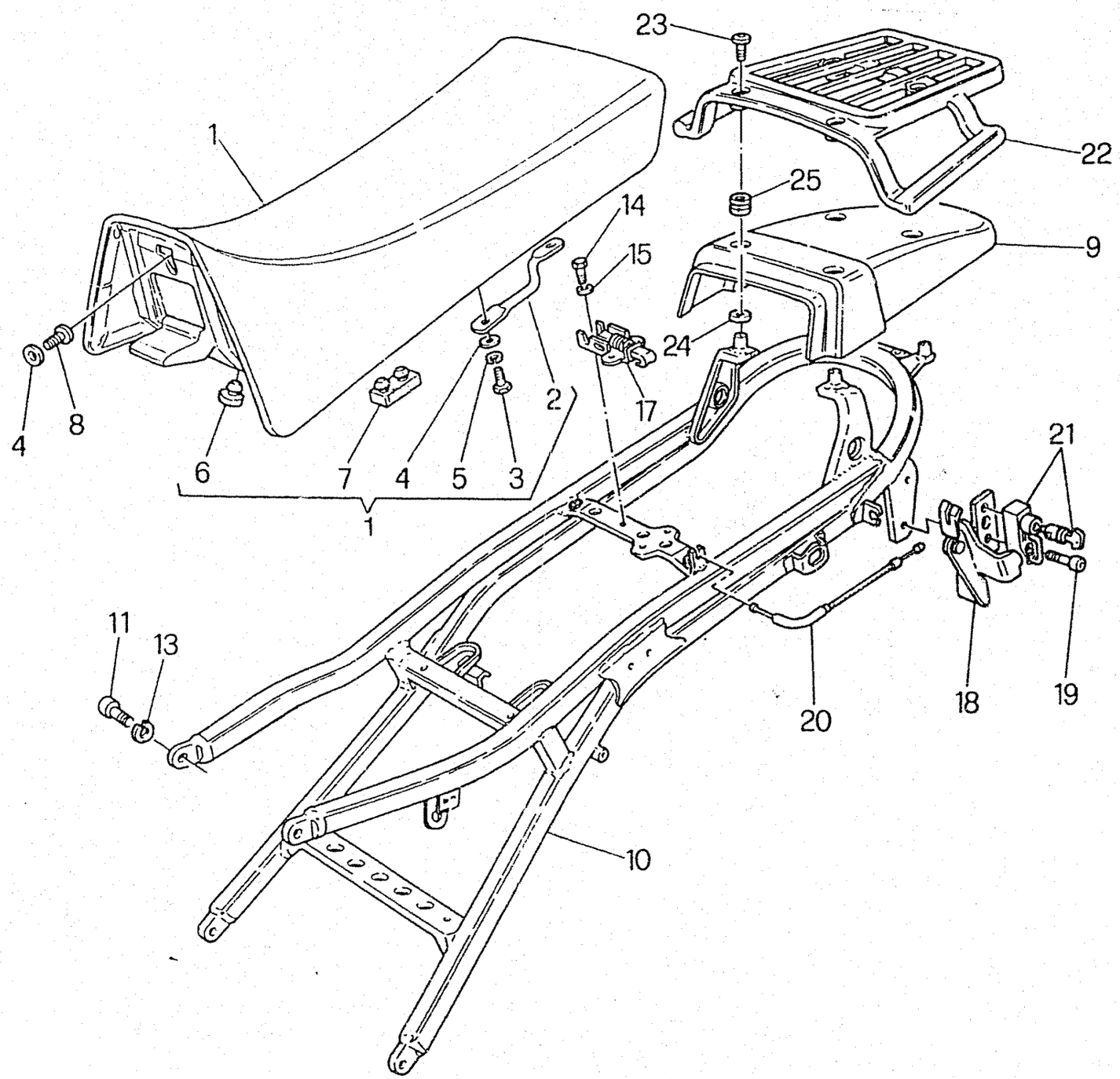
23
22
1
25
14
9
15
24
2
17
4
8
6
7
4
5
3
1
21
11
13
20
18
19
10

Note Notes Notes Marke Notas	Pos. No. N. Index Pos.	N. Cod. Code No. Nr. Code Code Nr N. Cod.	DENOMINAZIONE	NAME	DESIGNATION	BESHREIBUNG	DENOMINACION	Q.tà Q.ty Q.te M.ge C.ad	Validità Validity Validité Gultig Validez
	21	8000 66155	Ass. serratura con chiavi	Lock assy with keys	Serrure compl. avecclés	Schloss kpl. mit Schlussel	Cerradura compl. con llaves	1	
	22	80B0 66804	Portapacchi (cod. col. A - B)	Parcel rack (col. code A - B)	Porte-bagages (code col. A - B)	Gepackhalter (code Farbe A-B)	Porta-equipaje (cod. col. A - B)	1	
	22	80A0 66804	Portapacchi (cod. col. C)	Parcel rack (col. code C)	Porte-bagages (code col. C)	Gepackhalter (code Farbe C)	Porta-equipaje (cod. col. C)	1	
	22	80C0 66804	Portapacchi (cod. col. E F G H)	Parcel rack (col. code E F G H)	Porte-bagages (cod. col. E F G H)	Gepackhalter (cod. Farbe E F G H)	Porta-equipaje (c. col. E F G H)	1	
	23	8000 48837	Vite	Screw	Vis	Schraube	Tornillo	4	
	24	8000 48814	Rosetta	Washer	Rondelle	Scheibe	Arandela	4	
	25	8000 18048	Gommino	Rubber pad	Pièce caoutchouc	Gummistück	Goma	4	

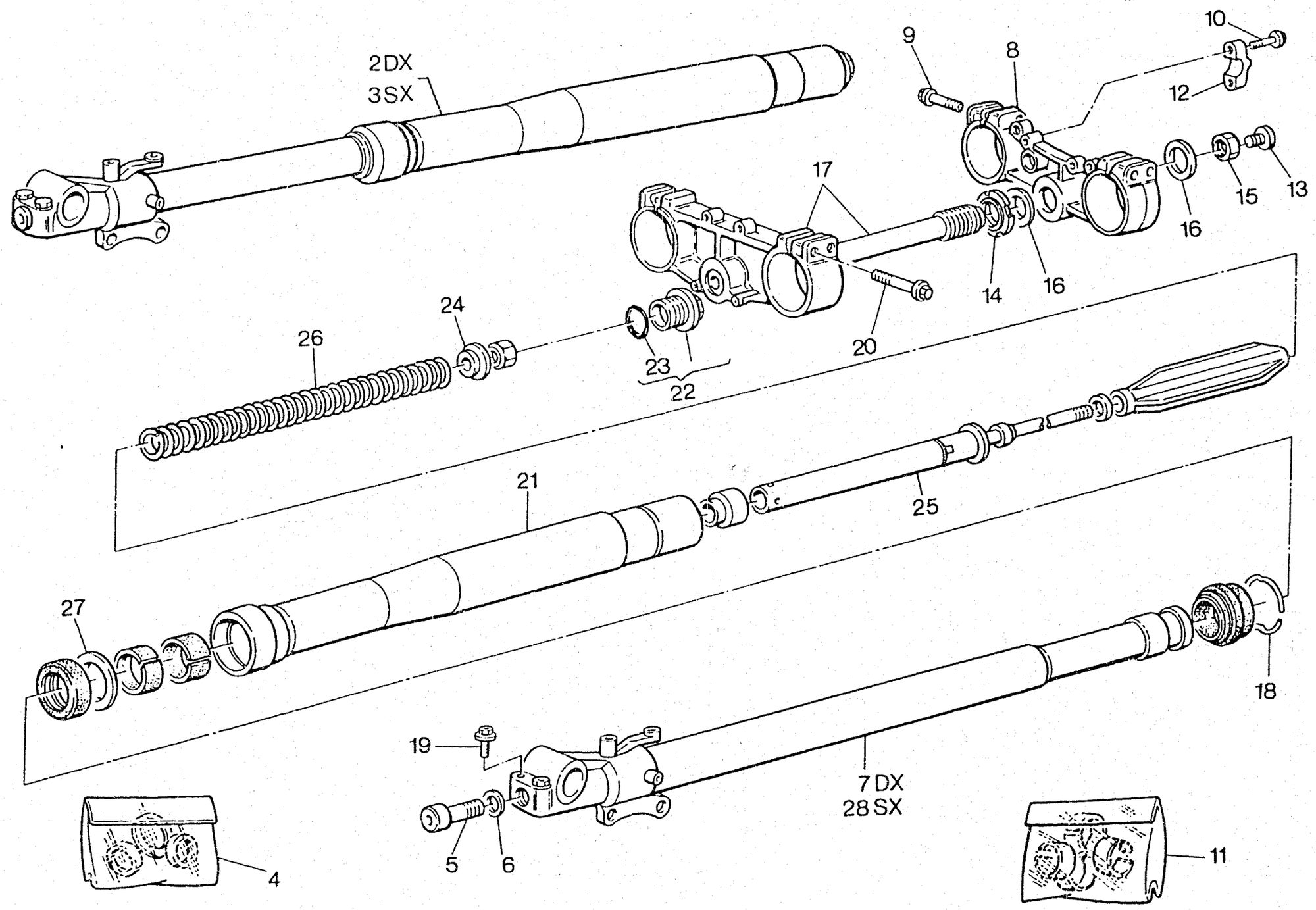
2DX
3SX
9
8
10
12
17
15
13
16
14
16
20
24
26
23
22
21
25
27
18
19
7 DX
28 SX
5
6
4
11

CAGIVA

SOSPENSIONE ANTERIORE - FRONT FORK ASSEMBLY
SUSPENSION AVANT - VORDERTELESKOPGABEL
SUSPENSION DELANTERA

F. m. 001566

TAVOLA DRAWING TABLE BILD TABLA **21**

ELEFANT 900

Note Notes Notes Marke Notas	Pos. No. N. Index Pos.	N. Cod. Code No. Nr. Code Code Nr N. Cod.	DENOMINAZIONE	NAME	DESIGNATION	BESHREIBUNG	DENOMINACION	Q.tà Q.ty Q.te M.ge C.ad	Validità Validity Validité Gultig Validez
	2	8000 76761	Ass. gamba Dx.	R.H. fork leg assy	Fourche complete D.	Telegabel Kpl. R.	Horquilla derech. compl.	1	
	3	8000 76760	Ass. gamba Sx.	L.H. fork leg assy	Fourche compl. G.	Telegabel, Kpl. L.	Horquill izrda. compl.	1	
	4	8000 72085	Gruppo guarnizioni	Gasket set	Groupe garnitures	Dichtungsatz	Grupo juntas	2	
	5	8000 76449	Vite	Screw	Vis	Schraube	Tornillo	2	
	6	8000 76450	Rosetta di tenuta	Washer	Rondelle	Scheibe	Arandela	2	
	7	8000 76455	Scorrevole Dx.	R.H. slider assy	Montant D. compl.	Bein R. Kpl.	Deslizable derch. compl.	1	
	8	8000 72387	Testa di sterzo	Steering head	Tête direction	Lenkkopf	Cabezal de dirección	1	
	9	60N10 2557	Vite	Screw	Vis	Schraube	Tornillo	4	
	10	60N10 2557	Vite	Screw	Vis	Schraube	Tornillo	4	
	11	8000 72086	Kit bussole	Bushings kit	Gr. douille	Buchse Gruppe	Kit manguillo	2	
	12	80B0 45030	Morsetto manubrio	Clamp	Etau	Klemme	Abrazadera	1	
	13	8000 74109	Tappo	Plug	Bouchon	Verschluss	Tapón	1	
	14	8000 69345	Ghiera	Ring nut	Embout	Nutmutter	Virola	1	
	15	8000 76451	Anello	Ring	Bague	Ring	Anillo	2	
	16	8A00 65503	Rosetta piana	Washer	Rondelle	Scheibe	Arandela	2	
	17	8000 75866	Base di sterzo con perno	Steering crown with pin	Socle de direction avec pivot	Gabelbrückemit Bolzen	Base de dirección con perno	1	
	18	8000 71508	Molletta di tenuta	Spring	Ressort	Feder	Resorte	2	
	19	8000 62730	Prigioniero	Stud bolt	Prisonnier	Stiftschraube	Prisionero	4	
	20	8000 62796	Vite	Screw	Vis	Schraube	Tornillo	4	
	21	8000 70391	Tubo portante	Pipe	Tuyau	Rohr	Tubo	2	
	22	8000 76453	Tappo completo	Plug	Bouchon	Verschluss	Tapón compl.	2	
	23	8000 70386	Anello OR	O-Ring	Bague OR	O-Ring	Anillo OR	2	
	24	8000 76448	Sede molla	Spring seat	Siège ressort	Federsitz	Alojamiento resorte	2	
	25	8000 76454	Pompante	Pumping element	Element de pompage	Pumpenelement	Bombeadora	2	
	26	8000 76452	Molla	Spring	Ressort	Feder	Resorte	2	
	27	8000 74962	Rosetta piana	Washer	Rondelle	Scheibe	Arandela	2	
	28	8000 76456	Scorrevole Sx.	L.H. slider assy	Montant G. compl.	Bein L. Kpl.	Delizable izqrdo. compl.	1	

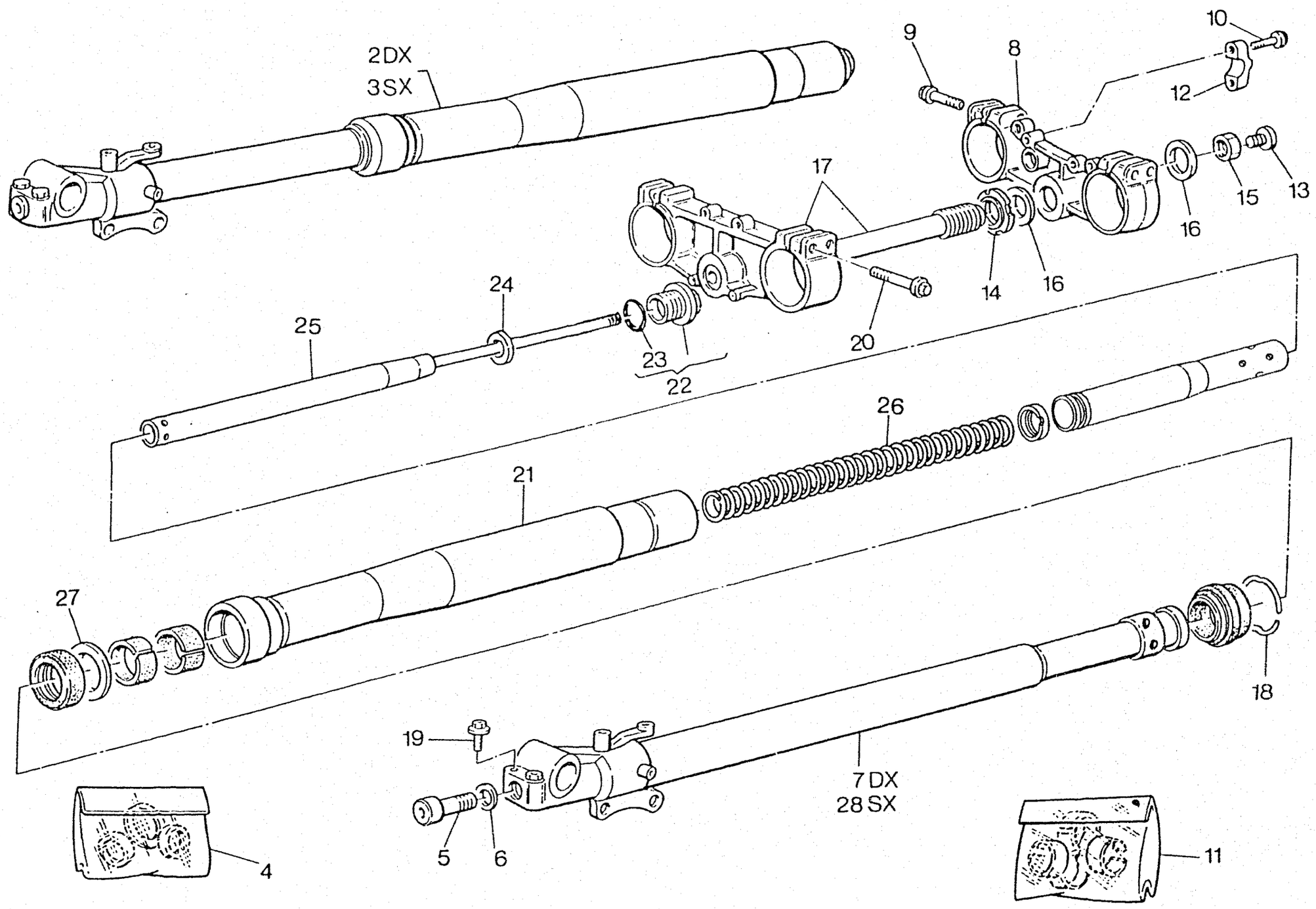
2DX
3SX
9
8
10
12
17
15
13
16
14
16
24
25
23
22
20
26
21
27
18
19
7 DX
28 SX
5
6
4
11

CAGIVA

SOSPENSIONE ANTERIORE - FRONT FORK ASSEMBLY
SUSPENSION AVANT - VORDERTELESKOPGABEL
SUSPENSION DELANTERA

D. m. 001567

TAVOLA DRAWING TABLE BILD TABLA 21/A

ELEFANT 900

Note Notes Notes Marke Notas	Pos. No. N. Index Pos.	N. Cod. Code No. Nr. Code Code Nr N. Cod.	DENOMINAZIONE	NAME	DESIGNATION	BESHREIBUNG	DENOMINACION	Q.tà Q.ty Q.te M.ge C.ed	Validità Validity Validité Gültig Validez
	1	8000 80960	Perno	Pin	Pivot	Bolzen	Perno	2	
	2	8000 80235	Ass. gamba Dx.	R.H. fork leg assy	Fourche complete D.	Telegabel Kpl. R.	Horquilla derech. compl.	1	
	3	8000 80236	Ass. gamba Sx.	L.H. fork leg assy	Fourche compl. G.	Telegabel, Kpl. L.	Horquill izrda. compl.	1	
	4	8000 72085	Gruppo guarnizioni	Gasket set	Groupe garnitures	Dichtungsatz	Grupo juntas	2	
	5	8000 80958	Vite	Screw	Vis	Schraube	Tornillo	2	
	6	34910761A	Rosetta di tenuta	Washer	Rondelle	Scheibe	Arandela	2	
	7	8000 80961	Scorrevole Dx.	R.H. slider assy	Montant D. compl.	Bein R. Kpl.	Deslizable derch. compl.	1	
	8	8000 72387	Testa di sterzo	Steering head	Tête direction	Lenkkopf	Cabezal de dirección	1	
	9	60N10 2557	Vite	Screw	Vis	Schraube	Tornillo	4	
	10	60N10 2557	Vite	Screw	Vis	Schraube	Tornillo	4	
	11	8000 72086	Kit bussole	Bushings kit	Gr. douille	Buchse Gruppe	Kit manguillo	2	
	12	80B0 45030	Morsetto manubrio	Clamp	Etau	Klemme	Abrazadera	1	
	13	8000 74109	Tappo	Plug	Bouchon	Verschluss	Tapón	1	
	14	8000 69345	Ghiera	Ring nut	Embout	Nutmutter	Virola	1	
	15	34910751A	Anello	Ring	Bague	Ring	Anillo	2	
	16	8A00 65503	Rosetta piana	Washer	Rondelle	Scheibe	Arandela	2	
	17	8000 75866	Base di sterzo con perno	Steering crown with pin	Socle de direction avec pivot	Gabelbrückemit Bolzen	Base de dirección con perno	1	
	18	8000 71508	Molletta di tenuta	Spring	Ressort	Feder	Resorte	2	
	19	8000 62730	Prigioniero	Stud bolt	Prisonnier	Stiftschraube	Prisionero	4	
	20	8000 62796	Vite	Screw	Vis	Schraube	Tornillo	4	
	21	8000 70391	Tubo portante	Pipe	Tuyau	Rohr	Tubo	2	
	22	8000 80963	Tappo completo	Plug	Bouchon	Verschluss	Tapón compl.	2	
	23	8000 70386	Anello OR	O-Ring	Bague OR	O-Ring	Anillo OR	2	
	24	34910791A	Sede molla	Spring seat	Siège ressort	Federsitz	Alojamiento resorte	2	
	25	8000 80964	Pompante	Pumping element	Element de pompage	Pumpenelement	Bombeadora	2	
	26	8000 80959	Molla	Spring	Ressort	Feder	Resorte	2	
	27	8000 74962	Rosetta piana	Washer	Rondelle	Scheibe	Arandela	2	
	28	8000 80962	Scorrevole Sx.	L.H. slider assy	Montant G. compl.	Bein L. Kpl.	Delizable izqrdo. compl.	1	

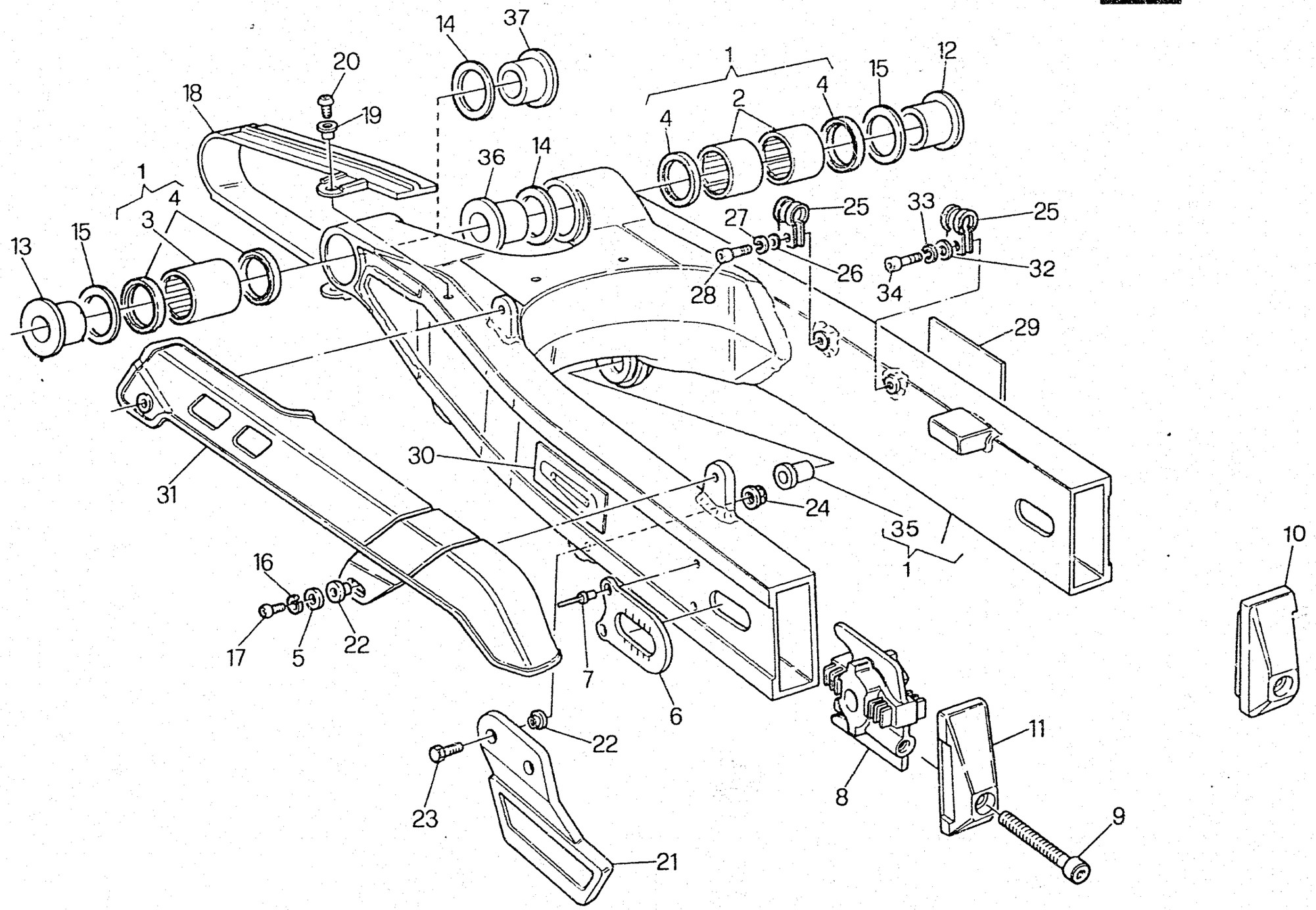
14
37
20
19
18
1
4
3
15
13
36
14
1
2
4
15
12
4
27
25
33
25
26
32
28
34
29
30
31
24
35
1
10
16
17
5
22
7
6
22
23
21
11
8
9

CAGIVA

FORCELLONE - SWING ARM
FOURCHE - GABEL
HORQUILLA

TAVOLA DRAWING TABLE BILD TABLA **22** **ELEFANT 900**

Note Notes Notes Marke Notas	Pos. No. N. Index Pos.	N. Cod. Code No. Nr. Code Code Nr N. Cod.	DENOMINAZIONE	NAME	DESIGNATION	BESHREIBUNG	DENOMINACION	Q.tà Q.ty Q.te M.ge C.ad	Validità Validity Validité Gültig Validez
	1	8000 62805	Forcellone completo	Compl. fork	Fourche complete	Gabel, Kpl.	Horquilla compl.	1	
	2	8000 42781	Astuccio a rullini	Needle bush	Douille à aiguilles	Nadelbuchse	Caja de agujas del cojinete	2	
	3	8000 37554	Astuccio a rullini	Needle bush	Douille à aiguilles	Nadelbuchse	Caja de agujas del cojinete	1	
	4	8000 32065	Anello di tenuta	Seal ring	Bague d'étanchéité	Dichtungsring	Anillo de retención	4	
	5	8000 52119	Rosetta piana	Washer	Rondelle	Scheibe	Arandela	2	
	6	8000 62802	Piastra	Plate	Plaque	Platte	Placa	4	
	7	8000 33371	Rivetto a strappo	Rivet	Rivet	Niet	Remache	8	
	8	8000 62804	Blocchetto tendicatena	Chain adjuster	Tendeur de chaine	Kettenspanner	Tensor de cadena	2	
	9	8000 62803	Vite	Screw	Vis	Schraube	Tornillo	2	
	10	8000 62936	Coperchietto	Cover	Couvercle	Deckel	Tapa	1	
	11	8000 62935	Coperchietto	Cover	Couvercle	Deckel	Tapa	1	
	12	8000 42782	Bussola	Bushing	Douille	Buchse	Manguito	1	
	13	8000 42783	Bussola	Bushing	Douille	Buchse	Manguito	1	
	14	80B0 32069	Rosetta rasamento sp.0,4	Washer	Rondelle	Scheibe	Arandela	2	
	14	80C0 32069	Rosetta rasamento sp.0,5	Washer	Rondelle	Scheibe	Arandela	2	
	14	80D0 32069	Rosetta rasamento sp.0,7	Washer	Rondelle	Scheibe	Arandela	2	
	14	80F0 32069	Rosetta rasamento sp.1,0	Washer	Rondelle	Scheibe	Arandela	2	
	15	80A0 32070	Rosetta rasamento sp.0,3	Washer	Rondelle	Scheibe	Arandela	2	
	15	80C0 32070	Rosetta rasamento sp.0,7	Washer	Rondelle	Scheibe	Arandela	2	
	15	80E0 32070	Rosetta rasamento sp.1,0	Washer	Rondelle	Scheibe	Arandela	2	
	16	62N1 15536	Rosetta elastica	Spring washer	Rondelle élastique	Federscheibe	Arandela elástica	2	
	17	8000 37391	Vite	Screw	Vis	Schraube	Tornillo	2	
	18	8000 62800	Pattino catena	Chain slider	Glissière	Gleitbahn	Plato cadena	2	
	19	8000 62799	Scodellino	Cup	Cuvette	Teller	Cubeta	3	
	20	8000 33564	Vite	Screw	Vis	Schraube	Tornillo	3	
	21	8000 53137	Guidacatena	Chain guide	Guide-chaine	Kettenführung	Guía-cadena	1	

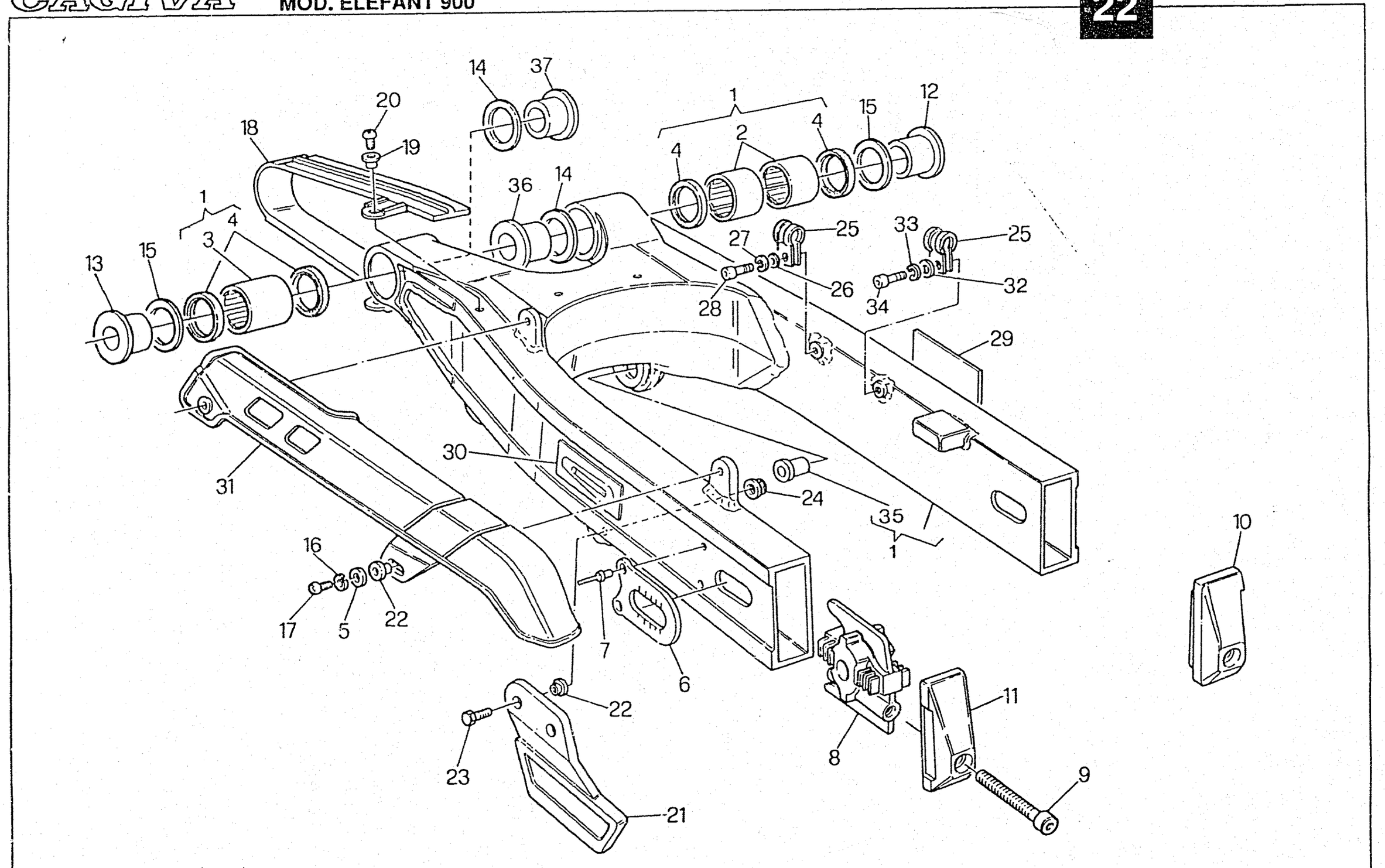
14
37
20
18
19
1
4
3
13
15
36
14
1
2
4
4
15
12
27
25
33
25
26
32
28
34
29
30
31
24
35
1
10
16
17
5
22
7
6
22
11
8
9
23
21

Note Notes Notes Marke Notas	Pos. No. N. Index Pos.	N. Cod. Code No. Nr. Code Code Nr N. Cod.	DENOMINAZIONE	NAME	DESIGNATION	BESHREIBUNG	DENOMINACION	Q.tà Q.ty Q.te M.ge C.ad	Validità Validity Validité Gultig Validez
	22	8000 52576	Bussola	Bushing	Douille	Buchse	Manguito	4	
	23	8000 44014	Vite	Screw	Vis	Schraube	Tornillo	2	
	24	8000 41512	Dado flangiato	Nut	Ecrou	Mutter	Tuerca	2	
	25	8000 68141	Fascetta	Clamp	Collier	Schelle	Banda	2	
	26	62N1 15548	Rosetta piana	Washer	Rondelle	Scheibe	Arandela	1	
	27	62N1 15535	Rosetta elastica	Spring washer	Rondelle élastique	Federscheibe	Arandela elástica	1	
	28	60N10 1049	Vite	Screw	Vis	Schraube	Tornillo	1	
	29	8000 68307	Decal pressione pneumatici	Tire pressure transfer	Décal. press. pneum.	Reifendruckstreifen	Calcom. presión neumáticos	1	
	30	8000 68306	Decal regolazione catena	Adjust. chain transfer	Décal. regl. chaîne	Kettenregalungsstreifen	Calcom. regulación cadena	1	
	31	8000 58693	Copricatena	Chain guard	Carter de chaine	Kettenkasten	Cubre-cadena	1	
	32	62N1 15504	Rosetta piana	Washer	Rondelle	Scheibe	Arandela	1	
	33	62N1 15536	Rosetta elastica	Spring washer	Rondelle élastique	Federscheibe	Arandela elástica	1	
	34	60N10 1077	Vite	Screw	Vis	Schraube	Tornillo	1	
	35	8000 53888	Bussola	Bushing	Douille	Buchse	Manguito	1	
	36	8A00 42782	Bussola	Bushing	Douille	Buchse	Manguito	1	
	37	8A00 42783	Bussola	Bushing	Douille	Buchse	Manguito	1	

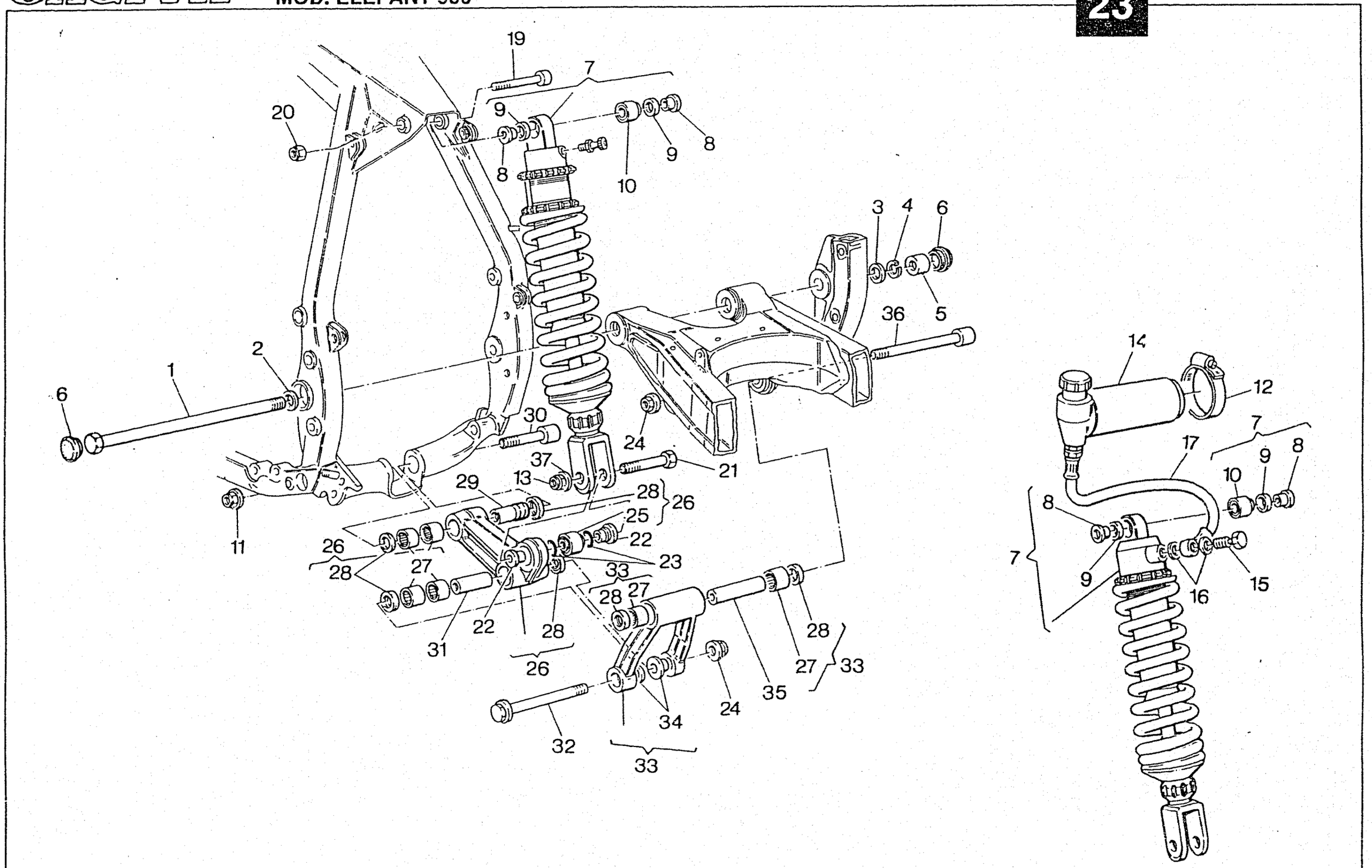
19
7
20
9
8
10
9
8
3
4
6
5
36
1
2
6
30
24
21
37
13
29
28
26
25
22
23
11
26
28
27
33
28
27
22
28
31
26
28
27
33
35
24
34
32
33
14
12
7
17
9
8
10
8
7
9
16
15

CAGIVA

AMMORTIZZATORE POSTERIORE - REAR SUSPENSION
SUSPENSION ARRIERE - HINTERHAUFHANGUNG
SUSPENSION TRASERA

TAVOLA DRAWING TABLE BILD TABLA **23** **ELEFANT 900**

Note Notes Notes Marke Notas	Pos. No. N. Index Pos.	N. Cod. Code No. Nr. Code Code Nr N. Cod.	DENOMINAZIONE	NAME	DESIGNATION	BESHREIBUNG	DENOMINACION	Q.tà Q.ty Q.te M.ge C.ad	Validità Validity Validité Gultig Validez
	1	8000 42739	Perno	Pin	Pivot	Bolzen	Perno	1	
	2	8000 20066	Rosetta	Washer	Rondelle	Scheibe	Arandela	1	
	3	8000 10444	Rosetta	Washer	Rondelle	Scheibe	Arandela	1	
	4	60N1 15542	Rosetta elastica	Spring washer	Rondelle élastique	Federscheibe	Arandela elástica	4	
	5	8000 41221	Dado	Nut	Ecrou	Mutter	Tuerca	5	
	6	8000 32071	Tappo	Plug	Bouchon	Verschluss	Tapón	2	
★	7	8000 74032	Ammortizzatore compl.	Shock-absorber assy	Ammortisseur compl.	Stossdampfer kpl.	Amortigüador compl.	1	
★	7	8000 71584	Ammortizzatore compl.	Shock-absorber assy	Ammortisseur compl.	Stossdampfer kpl.	Amortigüador compl.	1	
○	8	8000 76472	Bussola	Bushing	Douille	Buchse	Manguito	2	
☆	8	8000 76464	Bussola	Bushing	Douille	Buchse	Manguito	2	
○	9	8000 19789	Guarnizione	Gasket	Garnitue	Dichtung	Junta	2	
☆	9	8000 76465	Guarnizione	Gasket	Garnitue	Dichtung	Junta	2	
	10	8000 65223	Cuscinetto a snodo sferico	Bearing	Roulement	Kugellager	Cojinete	1	
	11	8000 74160	Dado	Nut	Ecrou	Mutter	Tuerca	1	
☆	12	8000 27466	Fascetta	Clamp	Collier	Schelle	Banda	1	
	13	8000 66144	Dado	Nut	Ecrou	Mutter	Tuerca	1	
☆	14	8000 76476	Serbatoio	Tank	Réservoir	Tank	Depósito	1	
☆	15	8000 76474	Vite	Screw	Vis	Schraube	Tornillo	1	
☆	16	8000 76475	Rosetta	Washer	Rondelle	Scheibe	Arandela	2	
☆	17	8000 76473	Tubo	Pipe	Tuyau	Rohr	Tubo	1	
	19	8000 42750	Vite	Screw	Vis	Schraube	Tornillo	1	
	20	61N1 15198	Dado autofrenante	Nut	Ecrou	Mutter	Tuerca	1	
	21	8000 57991	Vite	Screw	Vis	Schraube	Tornillo	1	
	22	8000 53892	Bussola	Bushing	Douille	Buchse	Manguito	2	
	23	8000 23118	Anello OR	O-Ring	Bague OR	O-Ring	Anillo OR	2	
	24	8000 40723	Dado	Nut	Ecrou	Mutter	Tuerca	2	

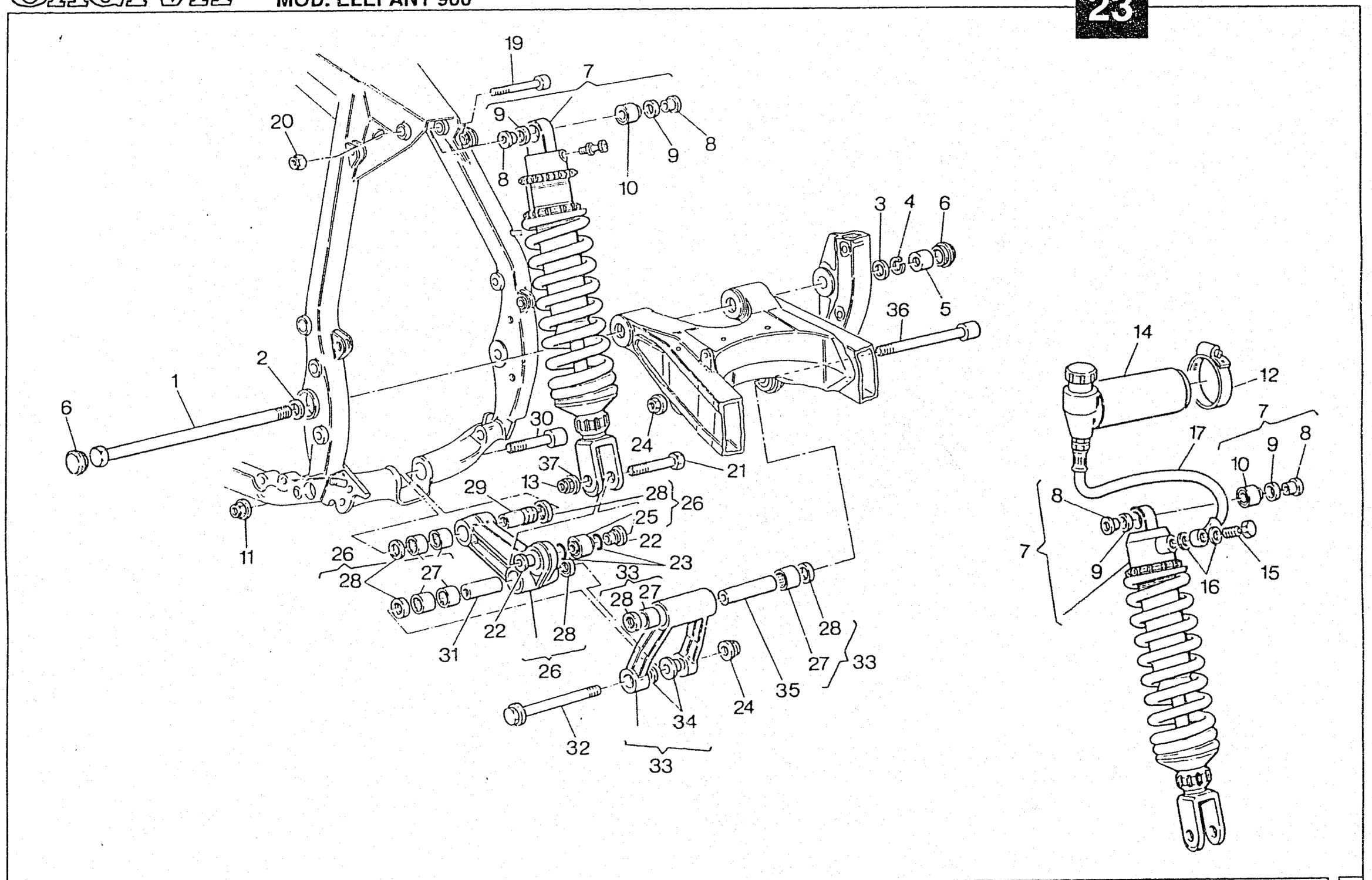
19
7
20
9
8
8
9
10
3
4
6
5
36
14
12
2
1
6
30
24
21
37
13
29
28
26
25
22
23
11
26
28
27
33
28
27
22
28
31
26
28
27
33
35
24
34
32
33
17
7
10
9
8
8
9
16
15

Note Notes Notes Marke Notas	Pos. No. N. Index Pos.	N. Cod. Code No. Nr. Code Code Nr N. Cod.	DENOMINAZIONE	NAME	DESIGNATION	BESHREIBUNG	DENOMINACION	Q.tà Q.ty Q.te M.ge C.ad	Validità Validity Validité Gultig Validez
	25	8000 65223	Snodo sferico	Ball joint	Joint a rotule	Kugelgelenk	Articulación esférica	1	
	26	8000 53891	Ass. biella incern. al telaio	Con. rod assy	Bielle compl.	Pleuel Kpl.	Bielas compl.	1	
	27	8000 38956	Astuccio a rullini	Needle bush	Douille à aiguilles	Nadelbuchse	Caja de agujas del cojinete	6	
	28	8000 38957	Anello di tenuta	Seal ring	Bague d'étanchéité	Dichtungsring	Anillo de retención	6	
	29	8000 74156	Bussola	Bushing	Douille	Buchse	Manguito	1	
	30	8B00 62794	Vite flangiata	Screw	Vis	Schraube	Tornillo	1	
	31	8000 42027	Bussola	Bushing	Douille	Buchse	Manguito	1	
	32	8000 57993	Vite flangiata	Screw	Vis	Schraube	Tornillo	1	
	33	8000 53887	Ass. biella incern. al forcell.	Con. rod assy	Bielle compl.	Pleuel Kpl.	Bielas compl.	1	
	34	8000 53886	Bussola con collare	Bushing	Douille	Buchse	Manguito	2	
	35	8000 64588	Bussola	Bushing	Douille	Buchse	Manguito	1	
	36	8000 62794	Vite flangiata	Screw	Vis	Schraube	Tornillo	1	
	37	80000 5934	Rosetta	Washer	Rondelle	Scheibe	Arandela	1	
			★ = In alternativa	★ = In alternative	★ = En alternative	★ = Die Auswahl	★ = En alternativa		
			☆ = Solo per cod. 8000 71584 pos. 7	☆ = For code 8000 71584 No. 7 only	☆ = Pour code 8000 71584 N. 7 seulement	☆ = Nur für code 8000 71584 index 7	☆ = Solo por code 8000 71584 pos. 7		
			❍ = Solo per cod. 8000 74032 pos. 7	❍ = For code 8000 74032 No. 7 only	❍ = Pour code 8000 74032 N. 7 seulement	❍ = Nur für code 8000 74032 index 7	❍ = Solo por code 8000 74032 pos. 7		

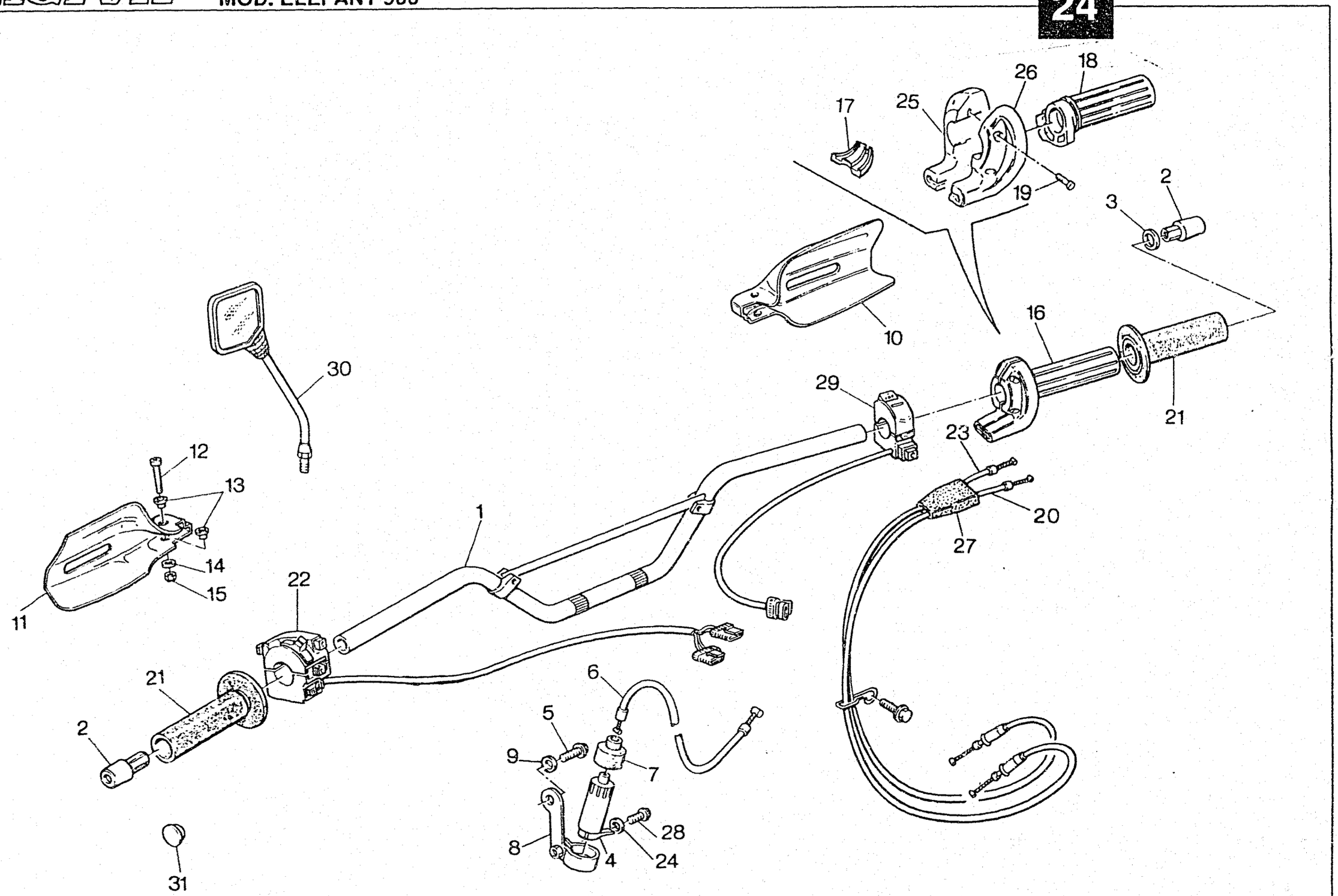
17
25
26
18
19
2
3
10
16
29
21
23
30
12
13
20
27
1
14
15
11
22
21
2
6
5
9
7
8
28
4
24
31

MANUBRIO E COMANDI - HANDLEBAR AND CONTROLS
GUIDON ET COMMANDES - LENKER UND STEUERORGANE
MANILLAR Y MANDOS

Note Notes Notes Marke Notas	Pos. No. N. Index Pos.	N. Cod. Code No. Nr. Code Code Nr N. Cod.	DENOMINAZIONE	NAME	DESIGNATION	BESHREIBUNG	DENOMINACION	Q.tà Q.ty Q.te M.ge C.ad	Validità Validity Validité Gultig Validez
	1	80A0 68890	Manubrio	Hanblebar	Guidon	Lenker	Manillar	1	
	2	80A067346	Contrappeso	Handlebar counterweight	Contrepoids du guidon	Lenkergegengewicht	Contrapeso	2	
	3	8000 62408	Rosetta	Washer	Rondelle	Scheibe	Arandela	1	
	4	8A00 40877	Leva comando starter	Lever	Levier	Hebel	Palanca	1	
	5	8000 62725	Vite	Screw	Vis	Schraube	Tornillo	1	
	6	8000 75388	Assieme trasm. comando starter	Starter wire	Trasm. comm. starter	Anlassen Kabel	Transm. mando starter	1	
	7	8000 42980	Cappuccio	Cap	Capuchon	Kappe	Capuchón	1	
	8	8A00 67434	Staffa	Bracket	Etrier	Buegel	Brida	1	
	9	8000 36137	Rosetta piana	Washer	Rondelle	Scheibe	Arandela	1	
☆	10	80B0 65030	Paramani Dx. (cod. col. A - B)	R.H. guard (col. code A - B)	Protection D. (code col. A - B)	Schutz R. (code Farbe A - B)	Prot. manos der. (cod. col. A-B)	1	
☆	10	80C0 65030	Paramani Dx. (cod. col. C)	R.H. guard (col. code C)	Protection D. (code col. C)	Schutz R. (code Farbe C)	Prot. manos der. (cod.col. C)	1	
☆	10	80D0 65030	Paramani Dx. (cod. col. E F G)	R.H. guard (col. code E F G)	Protection D. (code col. E F G)	Schutz R. (code Farbe E F G)	Prot. manos der. (cod.col. E F G)	1	
☆	10	80E0 65030	Paramani Dx. (cod. col. H)	R.H. guard (col. code H)	Protection D. (code col. H)	Schutz R. (code Farbe H)	Prot. manos der. (cod.col. H)	1	
☆	11	6000 74682	Paramani Sx. (cod. col. A - B)	L.H. guard (col. code A - B)	Protection G. (code col. A - B)	Schutz L. (code Farbe A - B)	Prot. manos izq. (cod. col. A-B)	1	
☆	11	80A0 74682	Paramani Sx. (cod. col. C)	L.H. guard (col. code C)	Protection G. (code col. C)	Schutz L. (code Farbe C)	Prot. manos izq. (cod.col. C)	1	
☆	11	80B0 74682	Paramani Sx. (cod. col. E F G)	L.H. guard (col. code E F G)	Protection G. (code col. E F G)	Schutz L. (code Farbe E F G)	Prot. manos izq. (cod.col. E F G)	1	
☆	11	80C0 74682	Paramani Sx. (cod. col. H)	L.H. guard (col. code H)	Protection G. (code col. H)	Schutz L. (code Farbe H)	Prot. manos izq. (cod.col. H)	1	
☆	12	8000 37292	Vite	Screw	Vis	Schraube	Tornillo	2	
☆	13	8000 50321	Bussola	Bushing	Douille	Buchse	Manguito	4	
☆	14	8000 36137	Rosetta piana	Washer	Rondelle	Scheibe	Arandela	2	
☆	15	61N1 15192	Dado autofrenante	Nut	Ecrou	Mutter	Tuerca	2	
	16	65440031A	Ass. comando gas	Control throttle	Complète comm. gaz	Gassteuerung, Kpl.	Mando acelerador compl.	1	
	17	8000 47845	Guidacavo	Cable guida	Guide-câble	Kabelführung	Guía-cable	1	
	18	65840011A	Manopola	Grip	Poignée	Griff	Manopla	1	
	19	60N10 7330	Vite	Screw	Vis	Schraube	Tornillo	2	
	20	8000 72589	Ass. trasmissione comando gas	Throttle trasm.	Trasm. comm. gaz	Fuhrungsteuerung des Gases	Tran. mando acelerador compl.	1	

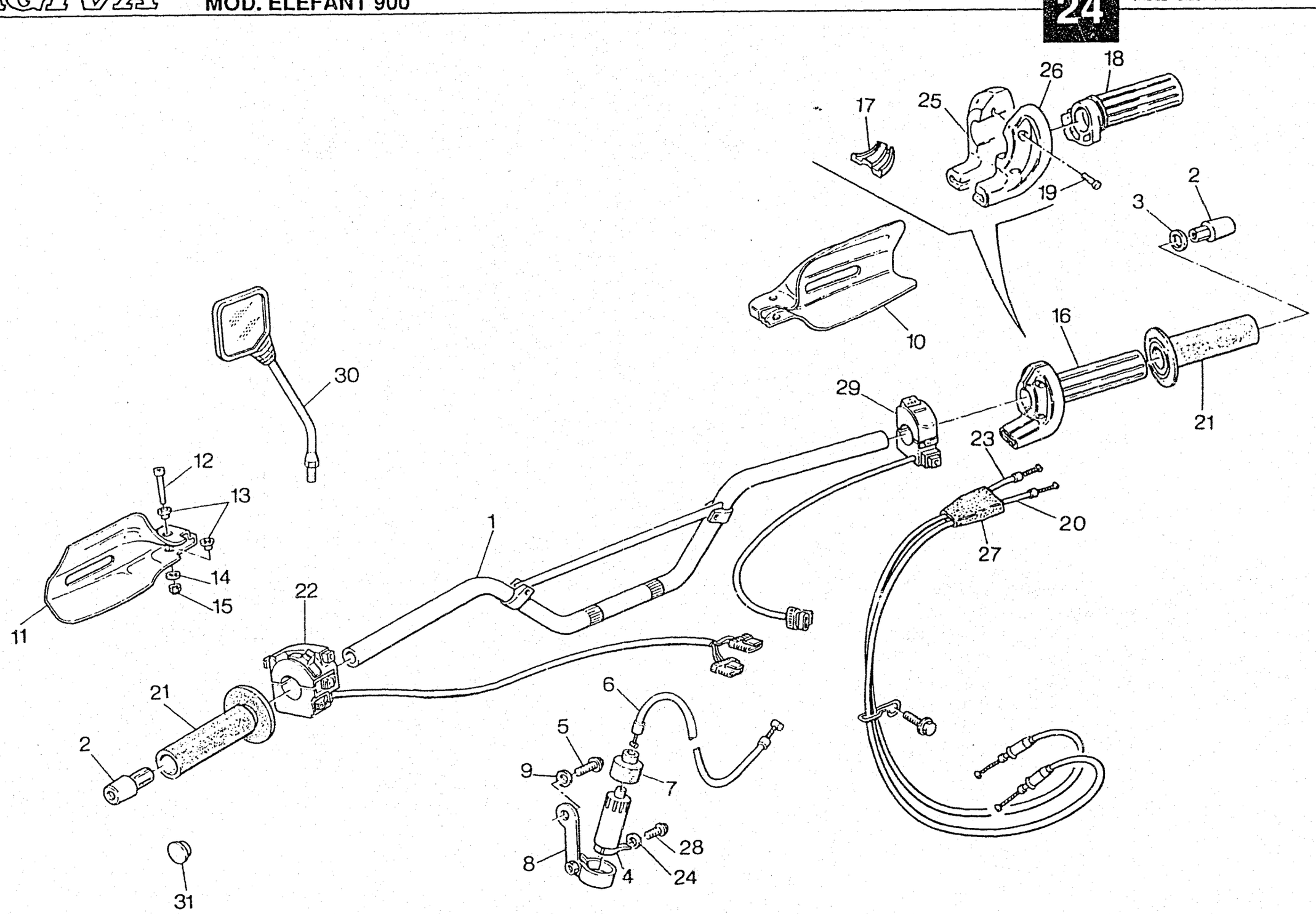
18
26
25
17
19
2
3
10
16
29
21
23
30
12
13
20
27
1
14
15
22
11
6
21
5
2
9
7
28
8
4
24
31

Note Notes Notes Marke Notas	Pos. No. N. Index Pos.	N. Cod. Code No. Nr. Code Code Nr N. Cod.	DENOMINAZIONE	NAME	DESIGNATION	BESHREIBUNG	DENOMINACION	Q.tà Q.ty Q.te M.ge C.ad	Validità Validity Validité Gultig Validez
★	21	037054910	Coppia manopole	Grip pair	Couple poignées	Griffpaar	Pareja manoplas	1	
★	21	36140031A	Coppia manopole	Grip pair	Couple poignées	Griffpaar	Pareja manoplas	1	
	22	8000 74499	Commutatore Sx. compl.	L.H. switch	Commut. gauche	Kombischalter, L.	Conmutador izqrdo.	1	
	23	8000 72590	Ass. trasmissione comando gas	Throttle trasm.	Trasm. comm. gaz	Fuhrungsteuerung des Gases	Tran. mando acelerador compl.	1	
	24	62N1 15767	Rosetta	Washer	Rondelle	Scheibe	Arandela	1	
	25	8000 47967	Supporto	Support	Support	Halterung	Soporte	1	
	26	8000 47966	Supporto	Support	Support	Halterung	Soporte	1	
	27	8000 50868	Cappuccio	Cap	Capuchon	Kappe	Capuchón	1	
	28	60N10 1048	Vite	Screw	Vis	Schraube	Tornillo	1	
	29	8000 74500	Commutatore Dx. completo	R.H. switch	Commut. droite	Kombischalter, R.	Conmutador derech.	1	
☆	30	8000 68934	Specchietto retrovisore dx	R.H. driving mirror	Rétroviseur droite	Rückspiegel R.	Espejo retrovisor der.	1	
☆	30	8A00 68934	Specchietto retrovisore sx	L.H. driving mirror	Rétroviseur gauche	Rückspiegel L.	Espejo retrovisor izq.	1	
	31	8000 68605	Tappo	Plug	Bouchon	Verschluss	Tapòn	2	
			★ = In alternativa ☆ = In dotazione	★ = In alternative ☆ = To issue	★ =En alternative ☆ = En necessaire	★ = Die Auswahl ☆ = Ausrüstungsteile	★ = En alternativa ☆ = En dotacion		

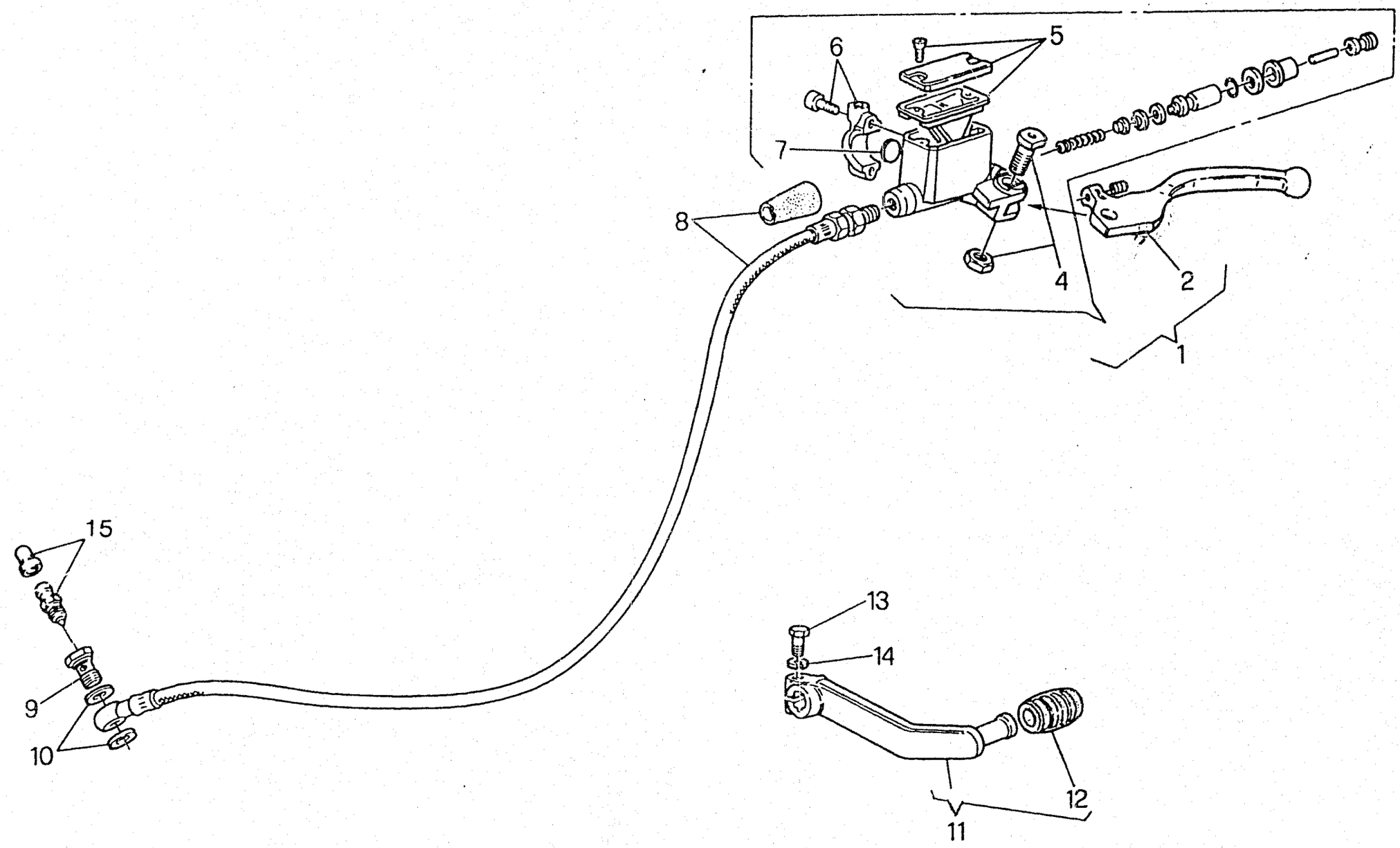
5
6
7
8
4
2
1
15
9
10
13
14
12
11

COMANDO CAMBIO E FRIZIONE - GEARSHIFT, CLUTCH COMMAND
COMMANDE DE VITESSE ET EMBRAYAGE - GANGSCHALTUNG, KUPPLUNG ANTRIEB
MANDO CAMBIO Y ENBRAGUE

TAVOLA DRAWING TABLE BILD TABLA **25** **ELEFANT 900**

Note Notes Notes Marke Notas	Pos. No. N. Index Pos.	N. Cod. Code No. Nr. Code Code Nr N. Cod.	DENOMINAZIONE	NAME	DESIGNATION	BESHREIBUNG	DENOMINACION	Q.tà Q.ty Q.te M.ge C.ad	Validità Validity Validité Gultig Validez
	1	8000 73275	Ass. pompa	Pump assy	Pompe compl.	Pumpe, kpl.	Bomba compl.	1	
	2	80A0 52662	Leva	Lever	Levier	Hebel	Palanca	1	
	4	8000 46664	Gruppo revisione perno leva	Lever pin set	Kit revision pivot levier	Hebelbolzensatz	Grupo revis. perno palanca	1	
	5	8000 46665	Gruppo revisione tappo	Plug set	Kit revision capuchon	Stopfensatz.	Grupo revis. tapón	1	
	6	8000 47420	Gruppo revisione cavallotto	U-bolt set	Kit revision cavalier	Bügelbolzensatz	Grupo revis. caballete	1	
	7	8000 49654	Oblò	Inspection plug	Capuchon de inspection	Stopfen	Portilla	1	
	8	8000 58244	Tubo	Pipe	Tuyau	Rohr	Tubo	1	
	9	8000 58895	Bocchettone	Pipe union	Coulotte	Hauptwelle	Boca	1	
	10	8000 21480	Rosetta di tenuta	Washer	Rondelle	Scheibe	Arandela	2	
	11	8000 67196	Ass. leva	Lever assy	Levier compl.	Lasche kpl.	Palanca compl.	1	
	12	8000 67200	Manicotto	Sleeve	Manchon	Muffe	Manguito	1	
	13	8000 62728	Vite	Screw	Vis	Schraube	Tornillo	1	
	14	62N1 15767	Rosetta elastica	Spring washer	Rondelle élastique	Federscheibe	Arandela elástica	1	
	15	8000 33552	Spurgo	Drain	Vidange	Entleerung	Purga	1	

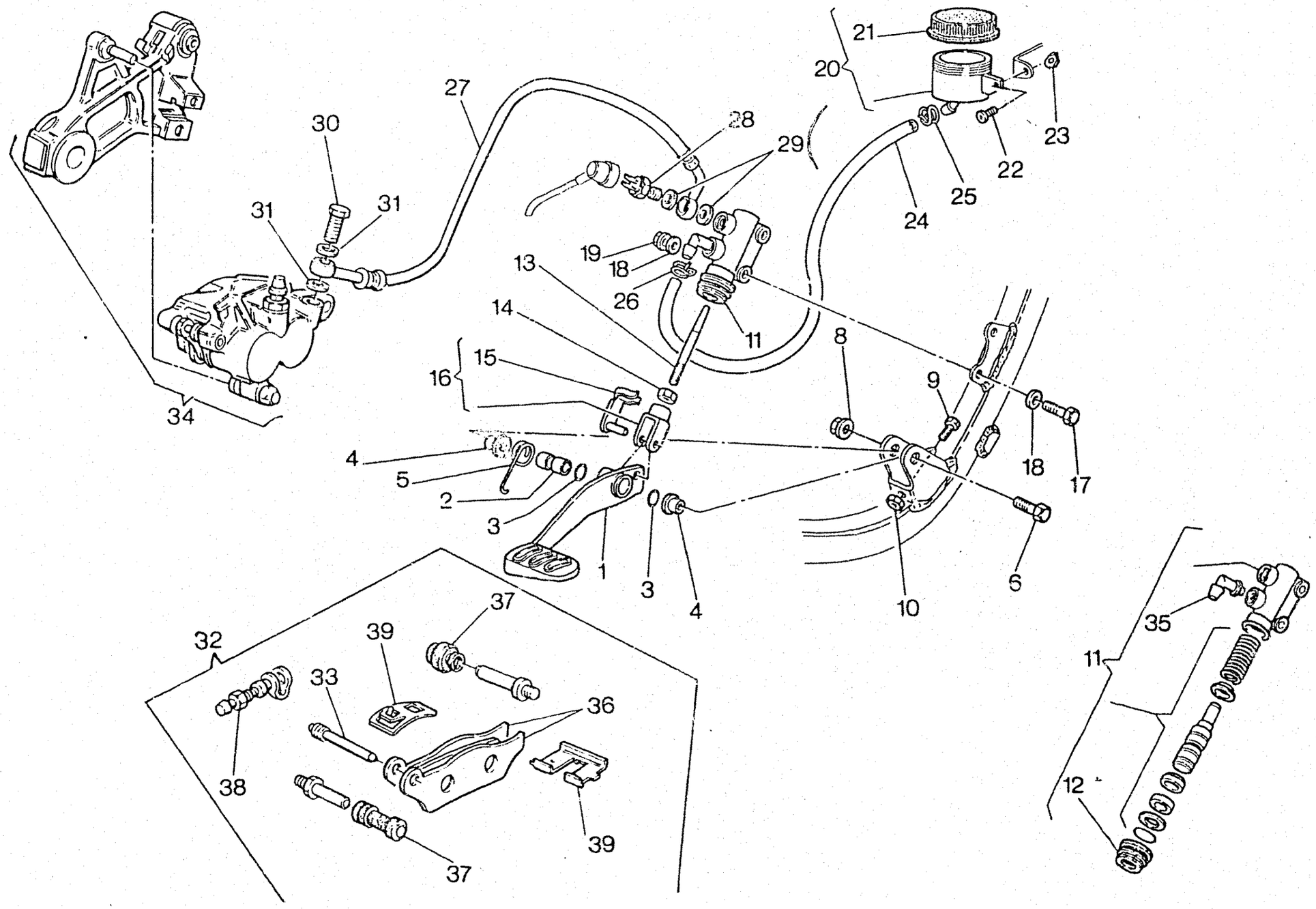
21
20
23
22
25
24
27
28
29
30
31
31
19
18
26
13
14
11
8
9
16
15
34
4
5
2
3
1
3
4
10
6
18
17
32
39
37
33
36
38
39
37
35
11
12

CAGIVA

FRENO IDRAULICO POSTERIORE - REAR HYDRAULIC BRAKE
FREIN HYDRAULIQUE ARRIERE - HINTERBREMSE
FRENO HIDRAULICO TRASERO

TAVOLA DRAWING TABLE BILD TABLA **26** **ELEFANT 900**

Note Notes Notes Marke Notas	Pos. No. N. Index Pos.	N. Cod. Code No. Nr. Code Code Nr N. Cod.	DENOMINAZIONE	NAME	DESIGNATION	BESHREIBUNG	DENOMINACION	Q.tà Q.ty Q.te M.ge C.ad	Validità Validity Validité Gültig Validez
	1	8000 57691	Ass. pedale	Pedal assy	Pedale compl.	Pedal kpl.	Pedal compl.	1	
	2	8000 38103	Distanziale	Spacer	Entretoise	Distanzstück	Separador	1	
	3	8000 23109	Anello di tenuta	Seal ring	Bague d'étanchéité	Dichtungsring	Anillo de retención	2	
	4	8000 57703	Bussola	Bushing	Douille	Buchse	Manguito	2	
	5	8000 57800	Molla	Spring	Ressort	Feder	Resorte	1	
	6	8A00 69056	Vite	Screw	Vis	Schraube	Tornillo	1	
	8	8000 43928	Dado autofrenante	Nut	Ecrou	Mutter	Tuerca	1	
	9	8000 48366	Vite	Screw	Vis	Schraube	Tornillo	1	
	10	61N1 15032	Dado	Nut	Ecrou	Mutter	Tuerca	1	
	11	8000 55991	Pompa freno post.	Rear brake pump	Pompe frein arr.	Pumpe hinterer Bremse	Bomba freno trasero	1	
	12	8000 57758	Cuffia parapolvere	Dust cover	Pare poussière	Staubdeckel	Tapa retención polvo	1	
	13	8000 57795	Astina	Rod	Tige	Stange	Varilla	1	
	14	61N1 15062	Dado	Nut	Ecrou	Mutter	Tuerca	1	
	15	8000 64617	Clip	Spring	Ressort	Feder	Resorte	1	
	16	8000 55757	Forcella	Fork	Fourche	Gabel	Horquilla	1	
	17	8000 62729	Vite	Screw	Vis	Schraube	Tornillo	2	
	18	62N1 15504	Rosetta piana	Washer	Rondelle	Scheibe	Arandela	4	
	19	61N1 15193	Dado autofrenante	Nut	Ecrou	Mutter	Tuerca	1	
	20	8000 61078	Ass. serbatoio liquido freni	Brake tank	Reservoir frein	Bremse tank	Depósito freno	1	
	21	8000 66305	Tappo	Plug	Bouchon	Verschluss	Tapón	1	
	22	8000 62727	Vite	Screw	Vis	Schraube	Tornillo	1	
	23	8000 44240	Dado	Nut	Ecrou	Mutter	Tuerca	1	
	24	8000 57885	Tubo	Pipe	Tuyau	Rohr	Tubo	1	
	25	8000 18921	Molletta	Spring	Ressort	Feder	Resorte	1	
	26	8000 56458	Fascetta	Clamp	Collier	Schelle	Banda	1	
	27	8000 74029	Tubo	Pipe	Tuyau	Rohr	Tubo	1	

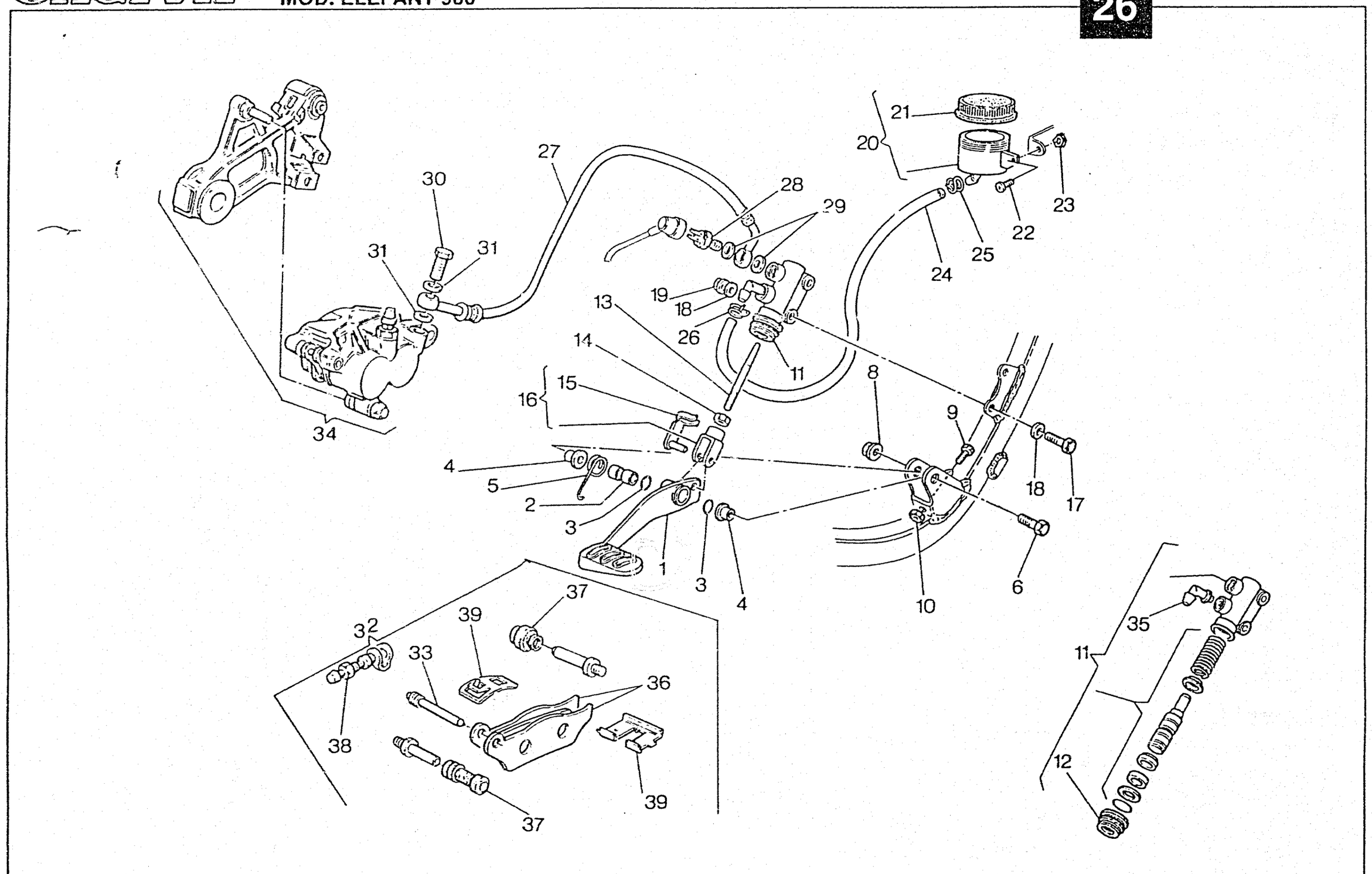
21
20
23
22
25
24
27
28
29
30
31
31
19
18
26
13
11
14
8
16
15
9
34
4
5
2
3
1
3
4
10
6
18
17
37
39
32
33
36
38
39
37
35
11
12

Note Notes Notes Marke Notas	Pos. No. N. Index Pos.	N. Cod. Code No. Nr. Code Code Nr N. Cod.	DENOMINAZIONE	NAME	DESIGNATION	BESHREIBUNG	DENOMINACION	Q.tà Q.ty Q.te M.ge C.ad	Validità Validity Validité Gultig Validez
	28	8000 37891	Interruttore stop	Stop switch	Interrupteur stop	Stopschalter	Interruptor stop	1	
	29	8000 21480	Rosetta di tenuta	Washer	Rondelle	Scheibe	Arandela	2	
	30	8000 57155	Bocchettone	Pipe union	Coulotte	Hauptwelle	Boca	1	
	31	8000 21480	Rosetta di tenuta	Washer	Rondelle	Scheibe	Arandela	2	
	33	8000 72266	Gruppo revisione perni	Pad pin set	Kitpivots pastilles	Bremsbelagbolzensatz	Grupo revis. pernos pastillas	1	
★	34	8000 73041	Supporto pinza (Frendo)	Caliper bracket	Support pince	Bremszangehalterung	Soporte pinza	1	
★	34	8A00 73041	Supporto pinza (Toshiba)	Caliper bracket	Support pince	Bremszangehalterung	Soporte pinza	1	
★	34	8B00 73041	Supporto pinza (Ferit)	Caliper bracket	Support pince	Bremszangehalterung	Soporte pinza	1	
★	34	8C00 73041	Supporto pinza (Textar)	Caliper bracket	Support pince	Bremszangehalterung	Soporte pinza	1	
	35	8000 57757	Gruppo revisione raccordo	Connection set	Kit revision raccord	Anschluss repar.-Satz	Grupo revis. empalme	1	
★	36	8000 74181	Coppia pastiglie (Frendo)	Pads pair	Paire plaquettes	Bremsbelagpaar	Pareja pastillas	1	
★	36	8A00 74181	Coppia pastiglie (Toshiba)	Pads pair	Paire plaquettes	Bremsbelagpaar	Pareja pastillas	1	
★	36	8B00 74181	Coppia pastiglie (Ferit)	Pads pair	Paire plaquettes	Bremsbelagpaar	Pareja pastillas	1	
★	36	8C00 74181	Coppia pastiglie (Textar)	Pads pair	Paire plaquettes	Bremsbelagpaar	Pareja pastillas	1	
	37	8000 76556	Gruppo revisione cuffie	Caps revision set	Groupe revision capuchons	Kappa reparaturensatz	Grupo revis. gorro	1	
	38	8000 33552	Gruppo revisione spurgo	Bleeding set	Kit de rev. curage	Reinigungsatz	Grupo revis. purga	1	
	39	8000 76557	Gruppo revisione molle	Spring set	Kit ressort	Federsatz	Grupo revis. resorte	1	
			★ = In alternativa	★ = In alternative	★ =En alternative	★ = Die Auswahl	★ = En alternativa		

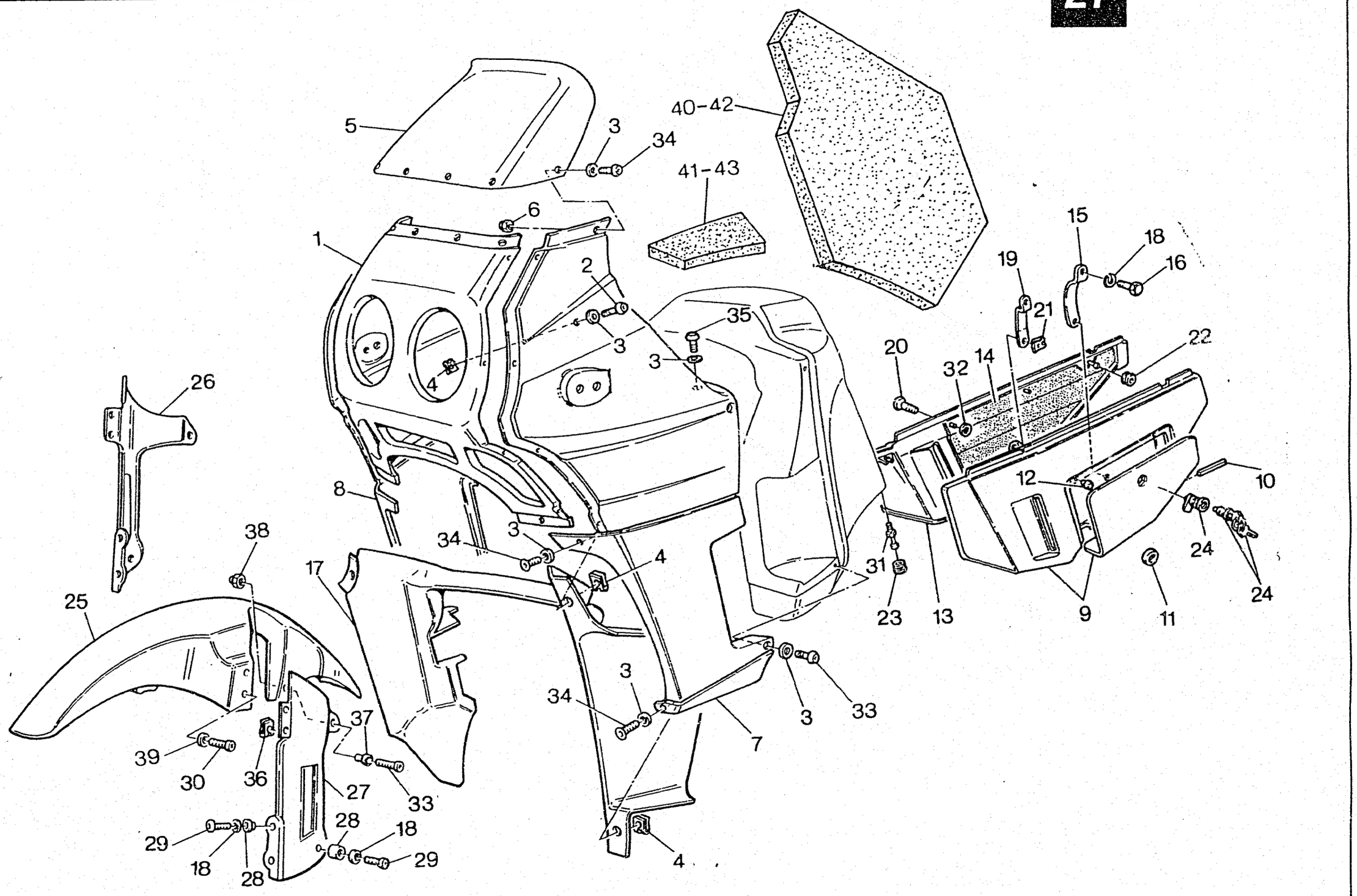
5
3
34
40-42
41-43
6
1
2
3
35
3
4
15
18
16
19
21
20
32
14
22
26
8
12
10
38
34
3
4
31
24
24
25
17
23
13
9
11
3
34
3
33
7
37
39
30
36
27
33
28
18
29
29
18
28
4

CAGIVA

CUPOLINO, CARENATURA - FAIRING, FENDERS
DOME, CARENATURE - VERKLEIDUNG
ALETA, CARENADO

TAVOLA DRAWING TABLE BILD TABLA **27** **ELEFANT 900**

Note Notes Notes Marke Notas	Pos. No. N. Index Pos.	N. Cod. Code No. Nr. Code Code Nr N. Cod.	DENOMINAZIONE	NAME	DESIGNATION	BESHREIBUNG	DENOMINACION	Q.tà Q.ty Q.te M.ge C.ad	Validità Validity Validité Gultig Validez
	1	8000 75709	Cupolino portafaro (cod. col. A)	Headlamp fairing (col. code A)	Dôme porte phare (code col. A)	Haube Scheinw.-halter (code Farbe A)	Casquete portafaro (cod. col. A)	1	
	1	8000 77058	Cupolino portafaro (cod. col. B)	Headlamp fairing (col. code B)	Dôme porte phare (code col. B)	Haube Scheinw.-halter (code Farbe B)	Casquete portafaro (cod. col. B)	1	
	1	8000 78327	Cupolino portafaro (cod. col. C)	Headlamp fairing (col. code C)	Dôme porte phare (code col. C)	Haube Scheinw.-halter (code Farbe C)	Casquete portafaro (cod. col. C)	1	
	1	8000 81130	Cupolino portafaro (cod. col. E)	Headlamp fairing (col. code E)	Dôme porte phare (code col. E)	Haube Scheinw.-halter (code Farbe E)	Casquete portafaro (cod. col. E)	1	
	1	8000 81763	Cupolino portafaro (cod. col. F)	Headlamp fairing (col. code F)	Dôme porte phare (code col. F)	Haube Scheinw.-halter (code Farbe F)	Casquete portafaro (cod. col. F)	1	
	1	8000 83207	Cupolino portafaro (cod. col. G)	Headlamp fairing (col. code G)	Dôme porte phare (code col. G)	Haube Scheinw.-halter (code Farbe G)	Casquete portafaro (cod. col. G)	1	
	1	8000 87655	Cupolino portafaro (cod. col. H)	Headlamp fairing (col. code H)	Dôme porte phare (code col. H)	Haube Scheinw.-halter (code Farbe H)	Casquete portafaro (cod. col. H)	1	
	2	80A0 65293	Vite	Screw	Vis	Schraube	Tornillo	2	
	3	8000 63161	Rosetta in nylon	Washer	Rondelle	Scheibe	Arandela	30	
	4	8000 55134	Dado a graffetta	Nut	Ecrou	Mutter	Tuerca	8	
	5	8AA0 66453	Parabrezza	Windshield	Pare-brise	Windschutzscheibe	Parabrisas	1	
	6	8000 63150	Dado elastico	Nut	Ecrou	Mutter	Tuerca	14	
	7	8000 74829	Ass. fianch. Sx. (cod. col. A)	Left panel assy (col. code A)	Ensemble flanc g. (code col. A)	Aggregat L. Flanke (code Farbe A)	Juego lateral izq. (cod. col. A)	1	
	7	8000 77059	Ass. fianch. Sx. (cod. col. B)	Left panel assy (col. code B)	Ensemble flanc g. (code col. B)	Aggregat L. Flanke (code Farbe B)	Juego lateral izq. (cod. col. B)	1	
	7	8000 78330	Ass. fianch. Sx. (cod. col. C)	Left panel assy (col. code C)	Ensemble flanc g. (code col. C)	Aggregat L. Flanke (code Farbe C)	Juego lateral izq. (cod. col. C)	1	
	7	8000 81132	Ass. fianch. Sx. (cod. col. E)	Left panel assy (col. code E)	Ensemble flanc g. (code col. E)	Aggregat L. Flanke (code Farbe E)	Juego lateral izq. (cod. col. E)	1	
	7	8000 78867	Ass. fianch. Sx. (cod. col. F)	Left panel assy (col. code F)	Ensemble flanc g. (code col. F)	Aggregat L. Flanke (code Farbe F)	Juego lateral izq. (cod. col. F)	1	
	7	8000 83211	Ass. fianch. Sx. (cod. col. G)	Left panel assy (col. code G)	Ensemble flanc g. (code col. G)	Aggregat L. Flanke (code Farbe G)	Juego lateral izq. (cod. col. G)	1	
	7	8000 87653	Ass. fianch. Sx. (cod. col. H)	Left panel assy (col. code H)	Ensemble flanc g. (code col. H)	Aggregat L. Flanke (code Farbe H)	Juego lateral izq. (cod. col. H)	1	
	8	8A00 74829	Ass. fianch. Dx. (cod. col. A)	Right panel assy (col. code A)	Ensemble flanc d. (code col. A)	Aggregat R. Flanke (code Farbe A)	Juego lateral der. (cod. col. A)	1	
	8	8A00 77059	Ass. fianch. Dx. (cod. col. B)	Right panel assy (col. code B)	Ensemble flanc d. (code col. B)	Aggregat R. Flanke (code Farbe B)	Juego lateral der. (cod. col. B)	1	
	8	8A00 78330	Ass. fianch. Dx. (cod. col. C)	Right panel assy (col. code C)	Ensemble flanc d. (code col. C)	Aggregat R. Flanke (code Farbe C)	Juego lateral der. (cod. col. C)	1	
	8	8A00 81132	Ass. fianch. Dx. (cod. col. E)	Right panel assy (col. code E)	Ensemble flanc d. (code col. E)	Aggregat R. Flanke (code Farbe E)	Juego lateral der. (cod. col. E)	1	
	8	8A00 78867	Ass. fianch. Dx. (cod. col. F)	Right panel assy (col. code F)	Ensemble flanc d. (code col. F)	Aggregat R. Flanke (code Farbe F)	Juego lateral der. (cod. col. F)	1	
	8	8000 83212	Ass. fianch. Dx. (cod. col. G)	Right panel assy (col. code G)	Ensemble flanc d. (code col. G)	Aggregat R. Flanke (code Farbe G)	Juego lateral der. (cod. col. G)	1	
	8	8000 87652	Ass. fianch. Dx. (cod. col. H)	Right panel assy (col. code H)	Ensemble flanc d. (code col. H)	Aggregat R. Flanke (code Farbe H)	Juego lateral der. (cod. col. H)	1	

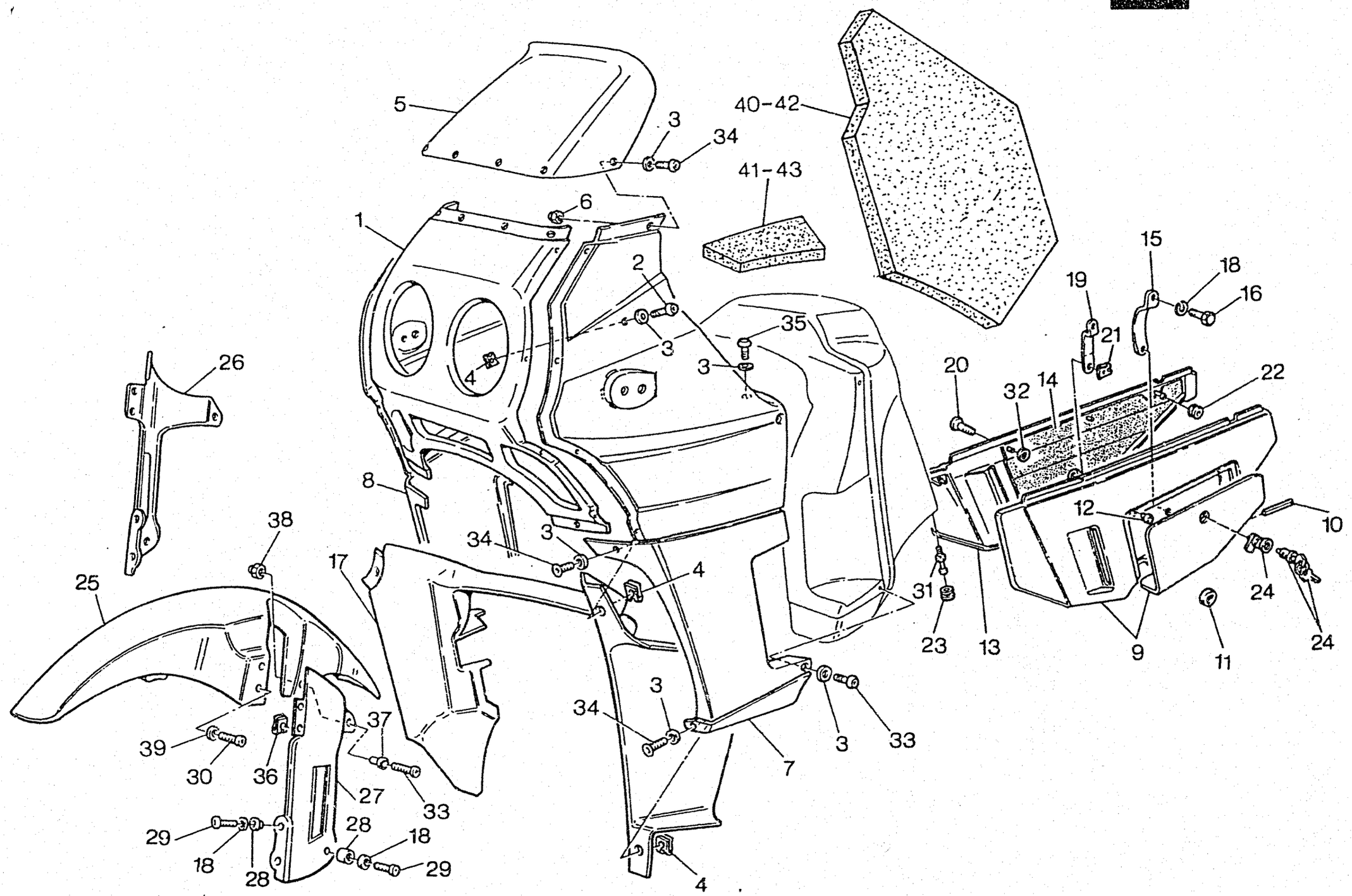
5
3
34
40-42
41-43
6
1
2
3
35
4
15
18
16
19
21
20
32
14
22
26
8
12
10
38
34
3
17
4
25
31
24
23
13
9
11
24
3
34
3
33
7
39
30
36
37
27
33
29
28
18
18
28
29
4

Note Notes Notes Marke Notas	Pos. No. N. Index Pos.	N. Cod. Code No. Nr. Code Code Nr N. Cod.	DENOMINAZIONE	NAME	DESIGNATION	BESHREIBUNG	DENOMINACION	Q.tà Q.ty Q.te M.ge C.ad	Validità Validity Validité Gultig Validez
	9	8000 73683	Pannello laterale Sx. (cod. col. A)	L.H. panel (col. code A)	Panneau, G. (code col. A)	Streifen, L. (code Farbe A)	Panel lateral izrdo. (cod. col. A)	1	
	9	8000 77060	Pannello laterale Sx. (cod. col. B)	L.H. panel (col. code B)	Panneau, G. (code col. B)	Streifen, L. (code Farbe B)	Panel lateral izrdo. (cod. col. B)	1	
	9	8000 78354	Pannello laterale Sx. (cod. col. C)	L.H. panel (col. code C)	Panneau, G. (code col. C)	Streifen, L. (code Farbe C)	Panel lateral izrdo. (cod. col. C)	1	
	9	8000 81134	Pannello laterale Sx. (cod. col. E)	L.H. panel (col. code E)	Panneau, G. (code col. E)	Streifen, L. (code Farbe E)	Panel lateral izrdo. (cod. col. E)	1	
	9	8000 78871	Pannello laterale Sx. (cod. col. F)	L.H. panel (col. code F)	Panneau, G. (code col. F)	Streifen, L. (code Farbe F)	Panel lateral izrdo. (cod. col. F)	1	
	9	8000 83217	Pannello laterale Sx. (cod. col. G)	L.H. panel (col. code G)	Panneau, G. (code col. G)	Streifen, L. (code Farbe G)	Panel lateral izrdo. (cod. col. G)	1	
	9	8000 87656	Pannello laterale Sx. (cod. col. H)	L.H. panel (col. code H)	Panneau, G. (code col. H)	Streifen, L. (code Farbe H)	Panel lateral izrdo. (cod. col. H)	1	
	10	8000 68316	Perno	Pin	Pivot	Bolzen	Perno	1	
	11	8000 66333	Ghiera	Ring nut	Embout	Nutmutter	Virola	1	
	12	8000 67217	Gommino	Rubber pad	Pièce caoutchouc	Gummistück	Goma	3	
	13	8000 73682	Pannello laterale Dx. (cod. col. A)	R.H. panel (col. code A)	Panneau, D. (code col. A)	Streifen, R. (code Farbe A)	Panel lateral derech. (cod. col. A)	1	
	13	8000 77061	Pannello laterale Dx. (cod. col. B)	R.H. panel (col. code B)	Panneau, D. (code col. B)	Streifen, R. (code Farbe B)	Panel lateral derech. (cod. col. B)	1	
	13	8000 78356	Pannello laterale Dx. (cod. col. C)	R.H. panel (col. code C)	Panneau, D. (code col. C)	Streifen, R. (code Farbe C)	Panel lateral derech. (cod. col. C)	1	
	13	8000 81135	Pannello laterale Dx. (cod. col. E)	R.H. panel (col. code E)	Panneau, D. (code col. E)	Streifen, R. (code Farbe E)	Panel lateral derech. (cod. col. E)	1	
	13	8000 78859	Pannello laterale Dx. (cod. col. F)	R.H. panel (col. code F)	Panneau, D. (code col. F)	Streifen, R. (code Farbe F)	Panel lateral derech. (cod. col. F)	1	
	13	8000 83218	Pannello laterale Dx. (cod. col. G)	R.H. panel (col. code G)	Panneau, D. (code col. G)	Streifen, R. (code Farbe G)	Panel lateral derech. (cod. col. G)	1	
	13	8000 87657	Pannello laterale Dx. (cod. col. H)	R.H. panel (col. code H)	Panneau, D. (code col. H)	Streifen, R. (code Farbe H)	Panel lateral derech. (cod. col. H)	1	
	14	8000 68410	Isolante	Insulation	Isolant	Isolierstoff	Aislante	1	
	15	8000 66447	Staffa pannello Sx.	L.H. bracket	Etrier G.	Buegel, L.	Brida izrda.	1	
	16	8000 62725	Vite	Screw	Vis	Schraube	Tornillo	1	
	17	8000 74831	Convogliatore (cod. col. A)	Panel (col. code A)	Panneau (code col. A)	Streifen (code Farbe A)	Panel (cod. col. A)	1	
	17	80A0 74831	Convogliatore (cod. col. B)	Panel (col. code B)	Panneau (code col. B)	Streifen (code Farbe B)	Panel (cod. col. B)	1	
	17	80B0 74831	Convogliatore (cod. col. C - E)	Panel (col. code C - E)	Panneau (code col. C - E)	Streifen (code Farbe C - E)	Panel (cod. col. C - E)	1	
	17	80A0 76731	Convogliatore (cod. col. F - G)	Panel (col. code F - G)	Panneau (code col. F - G)	Streifen (code Farbe F - G)	Panel (cod. col. F - G)	1	
	18	62N1 15767	Rosetta elastica	Spring washer	Rondelle élastique	Federscheibe	Arandela elástica	7	
	19	8000 66460	Staffa pannello Dx.	R.H. bracket	Etrier D.	Buegel, R.	Brida derch.	1	

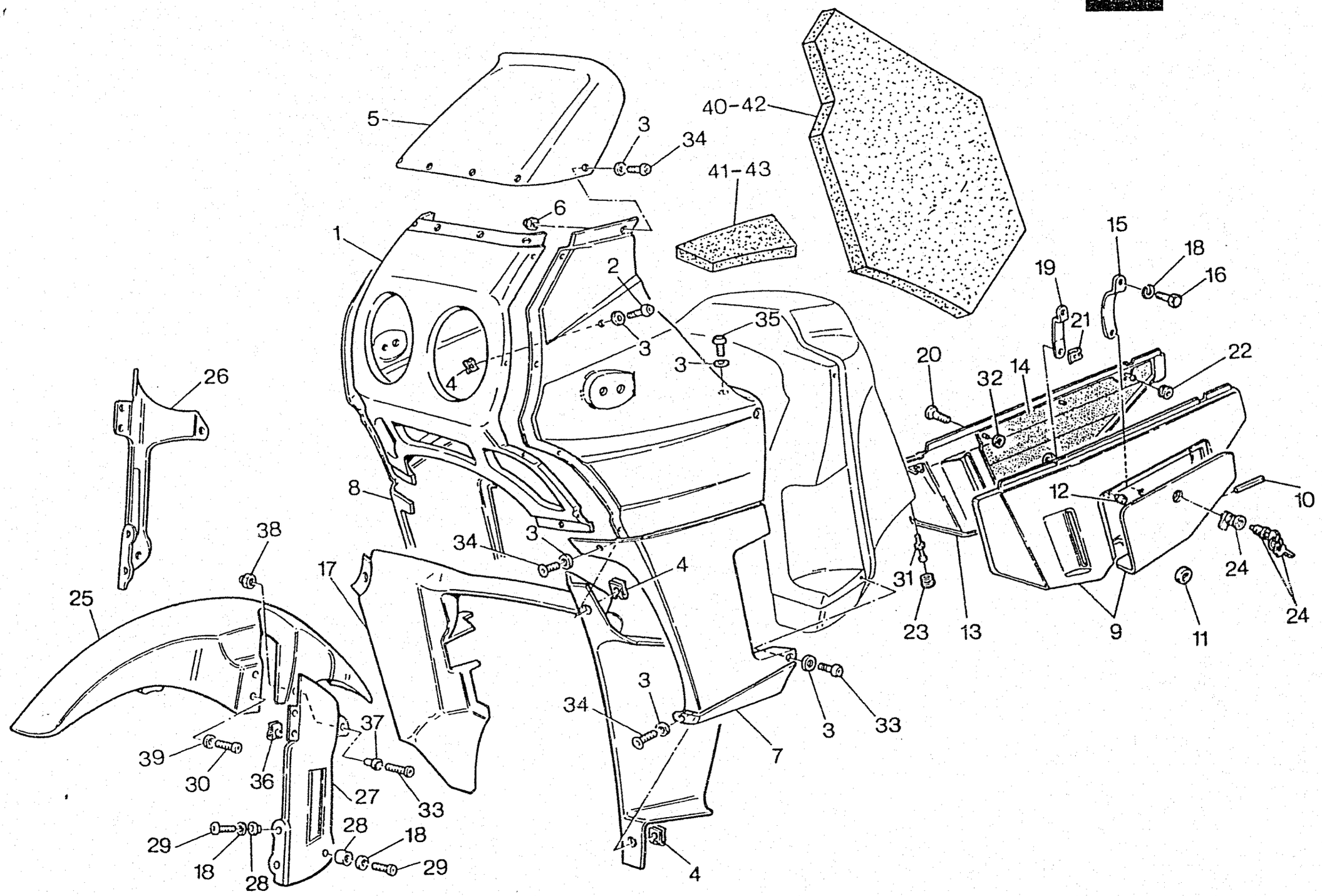
5
3
34
40-42
41-43
6
1
2
35
3
3
4
15
18
16
19
21
20
32
14
22
26
8
12
10
38
34
3
4
17
31
24
25
23
13
9
11
24
3
34
3
33
7
37
39
30
36
27
33
29
28
18
18
28
29
4

Note Notes Notes Marke Notas	Pos. No. N. Index Pos.	N. Cod. Code No. Nr. Code Codo Nr N. Cod.	DENOMINAZIONE	NAME	DESIGNATION	BESHREIBUNG	DENOMINACION	Q.tà Q.ty Q.te M.ge C.ad	Validità Validity Validité Gultig Validez
	20	8000 56808	Vite	Screw	Vis	Schraube	Tornillo	2	
	21	8000 46893	Dado a graffetta	Nut	Ecrou	Mutter	Tuerca	2	
	22	8000 46887	Gommino	Rubber pad	Pièce caoutchouc	Gummistück	Goma	2	
	23	8000 33662	Gommino	Rubber pad	Pièce caoutchouc	Gummistück	Goma	2	
	24	8000 66156	Ass. serr. bauletto lat. e chiavi	Lock assy with keys	Serrure compl. avecclés	Schloss kpl. mit Schlussel	Cerradura compl. con llaves	1	
	25	8000 74832	Parafango (cod. col. A - B)	Front mudguard(col. code A-B)	Garde-boue avant(code col.A-B)	Vord. Kotfluegel (code Far. A-B)	Guarda-barros del.(cod.col.A-B)	1	
	25	80A0 74832	Parafango (cod. col. C)	Front mudguard (col. code C)	Garde-boue avant (code col. C)	Vord. Kotfluegel (code Farbe C)	Guarda-barros del. (cod. col.C)	1	
	25	8000 81137	Parafango (cod. col. E)	Front mudguard (col. code E)	Garde-boue avant (code col. E)	Vord. Kotfluegel (code Farbe E)	Guarda-barros del. (cod. col.E)	1	
	25	8000 78883	Parafango (cod. col. F)	Front mudguard (col. code F)	Garde-boue avant (code col. F)	Vord. Kotfluegel (code Farbe F)	Guarda-barros del. (cod. col.F)	1	
	25	8000 83221	Parafango (cod. col. G)	Front mudguard (col. code G)	Garde-boue avant (code col. G)	Vord. Kotfluegel (code Farbe G)	Guarda-barros del. (cod. col.G)	1	
	25	8000 87654	Parafango (cod. col. H)	Front mudguard (col. code H)	Garde-boue avant (code col. H)	Vord. Kotfluegel (code Farbe H)	Guarda-barros del. (cod. col.H)	1	
	26	8A00 74833	Coperchio Dx. parafango (cod. col. A)	Right side cover (col. code A)	Couvercle droit (code col. A)	Rechte Deckel (code Farbe A)	Tapa der. (cod. col. A)	1	
	26	8AA0 74833	Coperchio Dx. parafango (cod. col. B)	Right side cover (col. code B)	Couvercle droit (code col. B)	Rechte Deckel (code Farbe B)	Tapa der. (cod. col. B)	1	
	26	8AB0 74833	Coperchio Dx. parafango (cod. col. C)	Right side cover (col. code C)	Couvercle droit (code col. C)	Rechte Deckel (code Farbe C)	Tapa der. (cod. col. C)	1	
	26	8AD0 74833	Coper. Dx. parafango (cod. col. E F G H)	R. side cover (c. code E F G H)	Couvercle droit (c. col E F G H)	Rechte Deckel (c. Far. E F G H)	Tapa der. (cod. col. E F G H)	1	
	27	8000 74833	Coperchio Sx. parafango (cod. col. A)	Left side cover (col. code A)	Couvercle gauche (code col. A)	Aggregat linke (code Farbe A)	Tapa izq. (cod. col. A)	1	
	27	80A0 74833	Coperchio Sx. parafango (cod. col. B)	Left side cover (col. code B)	Couvercle gauche (code col. B)	Aggregat linke (code Farbe B)	Tapa izq. (cod. col. B)	1	
	27	80B0 74833	Coperchio Sx. parafango (cod. col. C)	Left side cover (col. code C)	Couvercle gauche (code col. C)	Aggregat linke (code Farbe C)	Tapa izq. (cod. col. C)	1	
	27	80D0 74833	Coper. Sx. parafango (cod. col. E F G H)	L. side cover (c. code E F G H)	Couver. G. (code col. E F G H)	Aggregat L. (code Far. E F G H)	Tapa izq. (cod. col. E F G H)	1	
	28	80B0 69429	Boccola	Bush	Douille	Buchse	Casquillo	6	
	29	80B0 55703	Vite	Screw	Vis	Schraube	Tornillo	4	
	30	80A0 65535	Vite	Screw	Vis	Schraube	Tornillo	4	
	31	8000 66469	Perno	Pin	Pivot	Bolzen	Perno	2	
	32	8000 33690	Molletta	Spring	Ressort	Feder	Resorte	2	
	33	80A0 65293	Vite	Screw	Vis	Schraube	Tornillo	12	
	34	80A0 65535	Vite	Screw	Vis	Schraube	Tornillo	10	

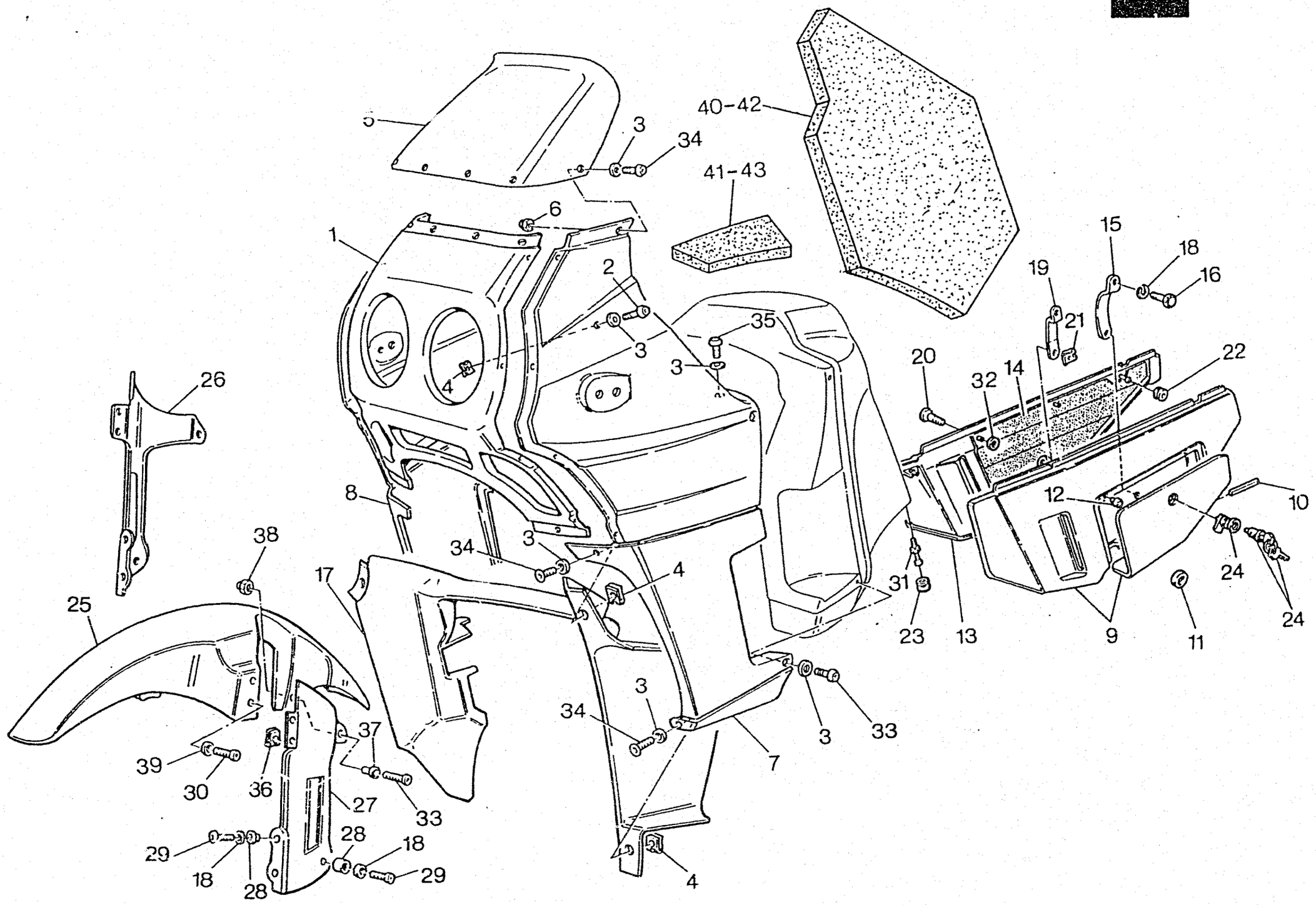
40-42
3
34
41-43
6
1
2
3
35
3
4
26
20
32
14
15
18
16
19
21
22
8
12
10
38
34
3
4
17
31
24
25
23
13
9
11
24
3
34
3
33
7
39
30
36
37
27
33
29
28
18
18
28
29
4

Note Notes Notes Marke Notas	Pos. No. N. Index Pos.	N. Cod. Code No. Nr. Code Code Nr N. Cod.	DENOMINAZIONE	NAME	DESIGNATION	BESHREIBUNG	DENOMINACION	Q.tà Q.ty Q.te M.ge C.ad	Validità Validity Validité Gultig Validez
	35	80A0 58899	Vite	Screw	Vis	Schraube	Tornillo	10	
	36	8000 43638	Dado elastico	Nut	Ecrou	Mutter	Tuerca	4	
	37	8AA0 69282	Boccola	Bush	Douille	Buchse	Casquillo	2	
	38	8000 56443	Dado elastico	Nut	Ecrou	Mutter	Tuerca	2	
	39	8000 55377	Rosetta	Washer	Rondelle	Scheibe	Arandela	4	
	40	8000 76542	Isolante Sx. (D) (CH)	Insulation L.H. (D) (CH)	Isolant G. (D) (CH)	Isolierstoff L. (D) (CH)	Aislante izq. (D) (CH)	1	
	41	8000 76543	Isolante Sx. (D) (CH)	Insulation L.H. (D) (CH)	Isolant G. (D) (CH)	Isolierstoff L. (D) (CH)	Aislante izq. (D) (CH)	1	
	42	8A00 76542	Isolante Dx. (D) (CH)	Insulation R.H. (D) (CH)	Isolant D. (D) (CH)	Isolierstoff R. (D) (CH)	Aislante der. (D) (CH)	1	
	43	8A00 76543	Isolante Dx. (D) (CH)	Insulation R.H. (D) (CH)	Isolant D. (D) (CH)	Isolierstoff R. (D) (CH)	Aislante der. (D) (CH)	1	

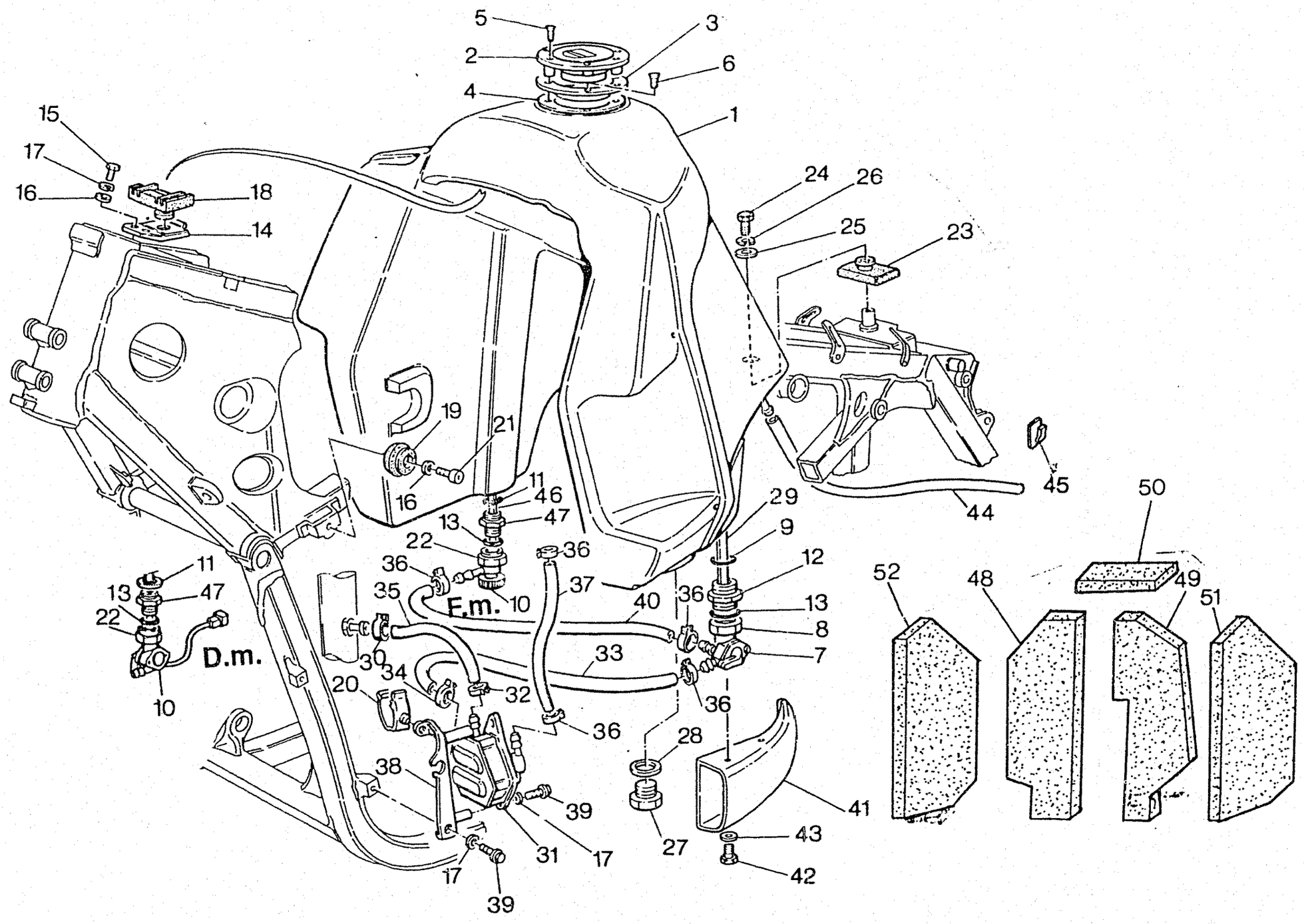
5
3
2
6
4
1
15
17
16
18
14
24
26
25
23
19
21
16
11
46
47
13
22
36
10
F.m.
37
40
36
29
9
12
13
8
7
45
44
50
52
48
49
51
11
13
47
22
D.m.
10
35
30
34
20
32
33
36
36
36
28
27
41
43
42
38
39
31
17
17
39

SERBATOIO - GAS TANK
RESERVOIR - KRAFTSTOFFBEHÄLTER
DEPOSITO

Note Notes Notes Marke Notas	Pos. No. N. Index Pos.	N. Cod. Code No. Nr. Code Code Nr N. Cod.	DENOMINAZIONE	NAME	DESIGNATION	BESHREIBUNG	DENOMINACION	Q.tà Q.ty Q.te M.ge C.ad	Validità Validity Validité Gultig Validez
	1	8000 74313	Serbatoio carburante (cod. col. A)	Fuel tank (col. code A)	Réservoir essence. (code col. A)	Kraftstoffbehälter (code Farbe A)	Depósito (cod. col. A)	1	
	1	8000 76545	Serbatoio carburante (cod. col. B)	Fuel tank (col. code B)	Réservoir essence. (code col. B)	Kraftstoffbehälter (code Farbe B)	Depósito (cod. col. B)	1	
	1	8000 78358	Serbatoio carburante (cod. col. C)	Fuel tank (col. code C)	Réservoir essence. (code col. C)	Kraftstoffbehälter (code Farbe C)	Depósito (cod. col. C)	1	
	1	8000 81141	Serbatoio carburante (cod. col. E)	Fuel tank (col. code E)	Réservoir essence. (code col. E)	Kraftstoffbehälter (code Farbe E)	Depósito (cod. col. E)	1	
	1	8000 82160	Serb. carb. (cod. col. E) (BRA)	Fuel tank (col. code E) (BRA)	Rés. essence (code col. E) (BRA)	Kraftstoffbehälter (c. Farbe E) (BRA)	Depósito (cod. col. E) (BRA)	1	
	1	8000 81766	Serbatoio carburante (cod. col. F)	Fuel tank (col. code F)	Réservoir essence. (code col. F)	Kraftstoffbehälter (code Farbe F)	Depósito (cod. col. F)	1	
	1	8000 83225	Serbatoio carburante (cod. col. G)	Fuel tank (col. code G)	Réservoir essence. (code col. G)	Kraftstoffbehälter (code Farbe G)	Depósito (cod. col. G)	1	
	1	8000 [illegible]7659	Serbatoio carburante (cod. col. H)	Fuel tank (col. code H)	Réservoir essence. (code col. H)	Kraftstoffbehälter (code Farbe H)	Depósito (cod. col. H)	1	
	2	8000 66157	Tappo con chiavi	Plug	Bouchon	Verschluss	Tapón	1	
	3	8000 66450	Ghiera	Ring nut	Embout	Nutmutter	Virola	1	
	4	8000 66451	Guarnizione	Gasket	Garnitue	Dichtung	Junta	1	
	5	8A00 66531	Vite	Screw	Vis	Schraube	Tornillo	3	
	6	60N10 7330	Vite	Screw	Vis	Schraube	Tornillo	1	
	7	8A00 45171	Rubinetto carburante	Cock assy	Robinet coml.	Kraftstoffhahn, kpl.	Llave de paso compl.	1	
	8	80A0 10660	Dado	Nut	Ecrou	Mutter	Tuerca	2	
	9	8000 30942	Guarnizione	Gasket	Garnitue	Dichtung	Junta	1	
	10	8A00 45184	Rubinetto carburante	Cock assy	Robinet coml.	Kraftstoffhahn, kpl.	Llave de paso compl.	1	F.m. 001541
	10	8000 66470	Rubinetto carburante con sonda	Cock assy	Robinet coml.	Kraftstoffhahn, kpl.	Llave de paso compl.	1	D.m. 001542
	11	8000 37859	Guarnizione	Gasket	Garnitue	Dichtung	Junta	1	F.m. 001541
	11	8000 66274	Guarnizione	Gasket	Garnitue	Dichtung	Junta	1	D.m. 001542
	12	8B00 63543	Ghiera	Ring nut	Embout	Nutmutter	Virola	1	
	13	8000 41693	Anello OR	O-Ring	Bague OR	O-Ring	Anillo OR	2	
	14	8000 65017	Supporto	Support	Support	Halterung	Soporte	1	
	15	8000 62725	Vite	Screw	Vis	Schraube	Tornillo	2	
	16	62N1 15504	Rosetta piana	Washer	Rondelle	Scheibe	Arandela	2	
	17	62N1 15767	Rosetta elastica	Spring washer	Rondelle élastique	Federscheibe	Arandela elástica	5	

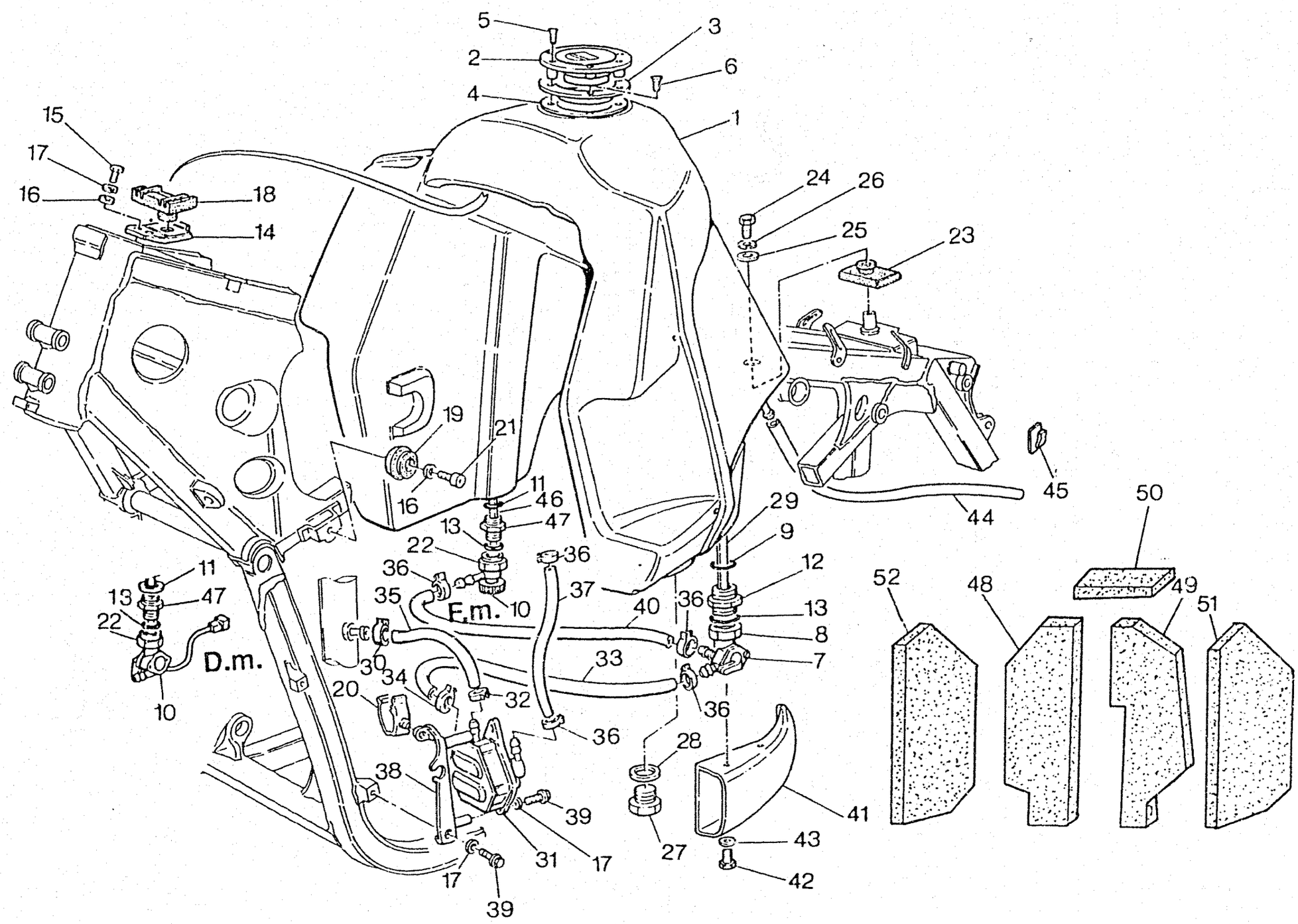
5
2
4
3
6
1
15
17
16
18
14
24
26
25
23
19
21
16
11
46
47
13
22
36
10
E.m.
37
40
36
29
9
12
13
8
7
45
44
50
52
48
49
51
11
13
47
22
D.m.
10
30
34
33
32
20
36
28
38
39
31
17
27
41
43
42
17
39

Note Notes Notes Marke Notas	Pos. No. N. Index Pos.	N. Cod. Code No. Nr. Code Code Nr N. Cod.	DENOMINAZIONE	NAME	DESIGNATION	BESHREIBUNG	DENOMINACION	Q.tà Q.ty Q.te M.ge C.ad	Validità Validity Validité Gultig Validez
	18	8000 51243	Tampone	Pad	Tampon	Stopfen	Tampón	1	
	19	8000 40813	Tampone	Pad	Tampon	Stopfen	Tampón	2	
	20	8000 58207	Passacavo	Fairlead	Passe-câble	Kabelführung	Prensa-cable	1	
	21	60N10 7335	Vite	Screw	Vis	Schraube	Tornillo	2	
	22	80A0 37860	Dado	Nut	Ecrou	Mutter	Tuerca	1	F.m. 001541
	22	80A0 10660	Dado	Nut	Ecrou	Mutter	Tuerca	1	D.m. 001542
	23	8000 65041	Antivibrante	Silent-block	Antivibration	Schwingungsdämpfer	Anti-vibrador	1	
	24	8000 62727	Vite	Screw	Vis	Schraube	Tornillo	1	
	25	8000 13419	Rosetta piana	Washer	Rondelle	Scheibe	Arandela	1	
	26	62N1 15536	Rosetta elastica	Spring washer	Rondelle élastique	Federscheibe	Arandela elástica	1	
	27	8000 72922	Tappo	Plug	Bouchon	Verschluss	Tapón	1	
	28	8B000 6725	Guarnizione	Gasket	Garnitue	Dichtung	Junta	1	
	29	8000 46820	Filtro benzina	Fuel filter	Filtre essence	Benzinfilter	Filtro gasolina	1	
	30	8000 49642	Molletta	Spring	Ressort	Feder	Resorte	1	
	31	8000 72924	Pompa benzina	Fuel pump	Pompe carburant	Benzinpumpe	Bomba gasolina	1	
	32	8000 56458	Molletta	Spring	Ressort	Feder	Resorte	1	
	33	8000 47127	Tubo	Pipe	Tuyau	Rohr	Tubo	1	
	34	8D00 67610	Fascetta	Clamp	Collier	Schelle	Banda	1	
	35	8E00 68873	Tubo	Pipe	Tuyau	Rohr	Tubo	1	
	36	8B00 67610	Fascetta	Clamp	Collier	Schelle	Banda	3	
	37	8A00 47127	Tubo	Pipe	Tuyau	Rohr	Tubo	1	
	38	8000 72591	Supporto	Support	Support	Halterung	Soporte	1	
	39	8000 62725	Vite	Screw	Vis	Schraube	Tornillo	3	
	40	8000 66768	Tubo	Pipe	Tuyau	Rohr	Tubo	1	
	41	8000 68111	Presa d'aria	Air inlet horn	Prise d'air	Ansaugtrichter	Toma del aire	1	
	42	60N10 2482	Vite	Screw	Vis	Schraube	Tornillo	2	

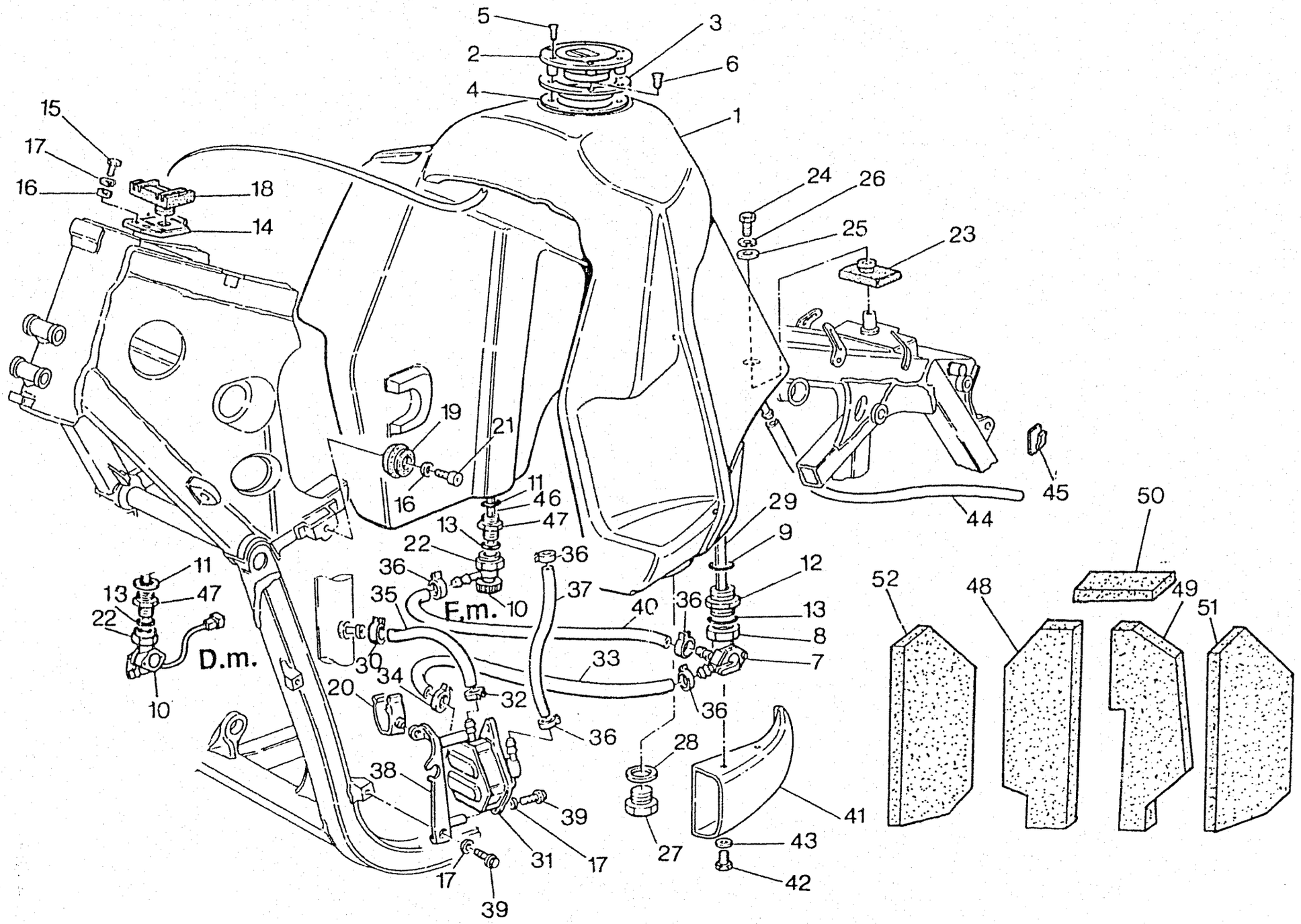
5
3
2
6
4
1
15
17
16
18
14
24
26
25
23
19
21
16
11
46
47
13
22
36
10
F.m.
37
40
29
9
12
13
8
7
36
33
32
36
28
27
41
43
42
45
44
50
52
48
49
51
11
13
47
22
10
D.m.
35
30
34
20
38
39
31
17
17
39

Note Notes Notes Marke Notas	Pos. No. N. Index Pos.	N. Cod. Code No. Nr. Code Code Nr N. Cod.	DENOMINAZIONE	NAME	DESIGNATION	BESHREIBUNG	DENOMINACION	Q.tà Q.ty Q.te M.ge C.ad	Validità Validity Validité Gültig Validez
	43	62N1 15503	Rosetta piana	Washer	Rondelle	Scheibe	Arandela	2	
	44	8A00 66360	Tubo	Pipe	Tuyau	Rohr	Tubo	1	
	45	8000 56806	Gancio	Hook	Crochet	Haken	Gancho	1	
	46	8000 54267	Filtro benzina	Fuel filter	Filtre essence	Benzinfilter	Filtro gasolina	1	F.m. 001541
	47	8000 75267	Ghiera	Ring nut	Embout	Nutmutter	Virola	1	F.m. 001541
	47	8A00 63543	Ghiera	Ring nut	Embout	Nutmutter	Virola	1	D.m. 001542
	48	8000 69181	Isolante Dx. (D) (CH)	Insulation R.H. (D) (CH)	Isolant D. (D) (CH)	Isolierstoff R. (D) (CH)	Aislante der. (D) (CH)	1	
	49	8A00 69181	Isolante Sx. (D) (CH)	Insulation L.H. (D) (CH)	Isolant G. (D) (CH)	Isolierstoff L. (D) (CH)	Aislante izq. (D) (CH)	1	
	50	8000 69182	Isolante (D) (CH)	Insulation (D) (CH)	Isolant (D) (CH)	Isolierstoff (D) (CH)	Aislante (D) (CH)	1	
	51	8000 76546	Isolante Sx. (D) (CH)	Insulation L.H. (D) (CH)	Isolant G. (D) (CH)	Isolierstoff L. (D) (CH)	Aislante izq. (D) (CH)	1	
	52	8000 76383	Isolante Dx. (D) (CH)	Insulation R.H. (D) (CH)	Isolant D. (D) (CH)	Isolierstoff R. (D) (CH)	Aislante der. (D) (CH)	1	

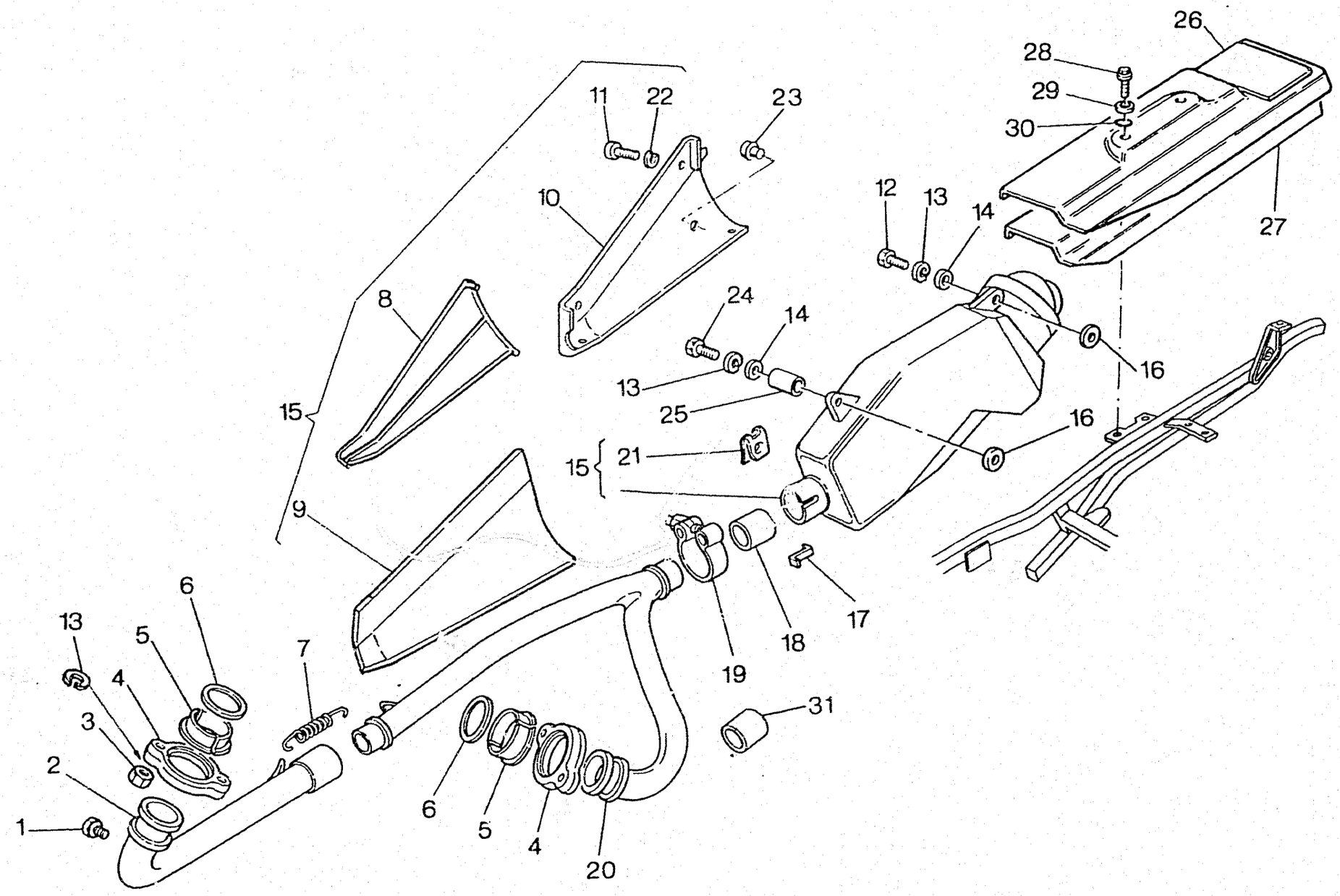
26
28
29
30
27
11
22
23
10
12
13
14
8
24
14
16
13
25
15
16
15
21
9
6
13
5
7
4
3
2
1
6
5
4
20
19
18
17
31

CAGIVA

SCARICO - EXHAUST SYSTEM
TUYAU D'ECHAPPEMENT - AUSPUFFROHR
TUBO DE ESCAPE

TAVOLA DRAWING TABLE BILD TABLA **29** **ELEFANT 900**

Note Notes Notes Marke Notas	Pos. No. N. Index Pos.	N. Cod. Code No. Nr. Code Code Nr N. Cod.	DENOMINAZIONE	NAME	DESIGNATION	BESHREIBUNG	DENOMINACION	Q.tà Q.ty Q.te M.ge C.ad	Validità Validity Validite Gultig Validez
	1	8000 67703	Tappo	Plug	Bouchon	Verschluss	Tapón	2	
	2	8000 58107	Tubo di scarico	Exhaust pipe	Tuyau d'échapp.	Auspuffrohr	Tubo de escape	1	
	3	8000 27397	Dado	Nut	Ecrou	Mutter	Tuerca	4	
	4	8000 42823	Ghiera	Ring nut	Embout	Nutmutter	Virola	2	
	5	8000 42467	Semiboccole	Half bush	Demi douille	Buchsenhälfte	Semi-casquillos	4	
	6	037084005	Guarnizione	Gasket	Garnitue	Dichtung	Junta	2	
	7	8000 67496	Molla	Spring	Ressort	Feder	Resorte	1	
	8	8000 68124	Protezione	Guard	Protection	Schutz	Protección	1	
	9	8000 68839	Isolante	Insulation	Isolant	Isolierstoff	Aislante	1	
	10	8000 68121	Protezione	Guard	Protection	Schutz	Protección	1	
	11	8A00 67649	Vite	Screw	Vis	Schraube	Tornillo	7	
	12	8000 69056	Vite	Screw	Vis	Schraube	Tornillo	1	
	13	62N1 15538	Rosetta elastica	Spring washer	Rondelle élastique	Federscheibe	Arandela elástica	6	
	14	80000 1676	Rosetta piana	Washer	Rondelle	Scheibe	Arandela	2	
	15	8000 75035	Ass. silenziatore di scarico	Exhaust silencer	Silencieux d'échappement	Schalldämpfer	Silenciador de escape	1	
	16	8000 30809	Rosetta isolante	Washer	Rondelle	Scheibe	Arandela	2	
	17	8000 67611	Fermo per bussola	Stop ring	Bague d'arrêt	Haltering	Anillo de retención	1	
	18	8000 68113	Bussola	Bushing	Douille	Buchse	Manguito	1	
	19	8000 65385	Fascetta	Clamp	Collier	Schelle	Banda	1	
	20	8000 78255	Tubo di scarico	Exhaust pipe	Tuyau d'échapp.	Auspuffrohr	Tubo de escape	1	
	21	8000 55134	Dado a graffetta	Nut	Ecrou	Mutter	Tuerca	3	
	22	62N1 15766	Rosetta elastica	Spring washer	Rondelle élastique	Federscheibe	Arandela elástica	7	
	23	8000 45490	Gommino	Rubber pad	Pièce caoutchouc	Gummistück	Goma	1	
	24	8000 62733	Vite	Screw	Vis	Schraube	Tornillo	1	
	25	8000 12722	Distanziale	Spacer	Entretoise	Distanzstück	Separador	2	
	26	8000 75545	Protezione	Guard	Protection	Schutz	Protección	1	

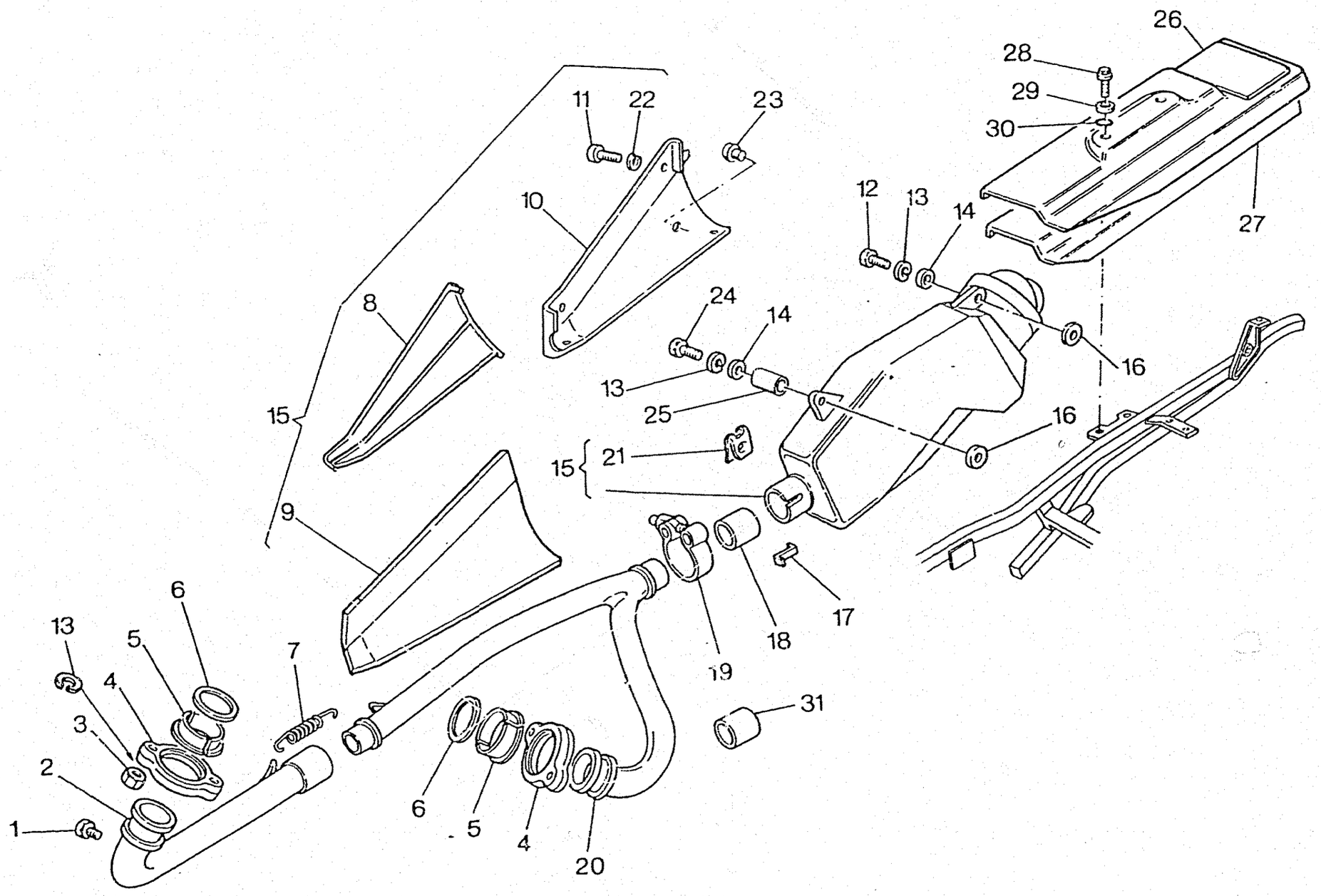
26
28
29
30
27
11
22
23
10
12
13
14
8
24
14
16
13
25
16
15
21
15
9
6
13
5
7
4
3
2
1
6
5
4
20
19
18
17
31

Note Notes Notes Marke Notas	Pos. No. N. Index Pos.	N. Cod. Code No. Nr. Code Code Nr N. Cod.	DENOMINAZIONE	NAME	DESIGNATION	BESHREIBUNG	DENOMINACION	Q.tà Q.ty Q.te M.ge C.ad	Validità Validity Validité Gultig Validez
	27	8000 75547	Isolante	Insulation	Isolant	Isolierstoff	Aislante	1	
	28	8000 67997	Vite	Screw	Vis	Schraube	Tornillo	2	
	29	62N1 15767	Rosetta elastica	Spring washer	Rondelle élastique	Federscheibe	Arandela elástica	2	
	30	8000 43591	Rosetta isolante	Washer	Rondelle	Scheibe	Arandela	2	
	31	8000 69342	Bussola (CH)	Bushing (CH)	Douille (CH)	Buchse (CH)	Manguito (CH)	1	

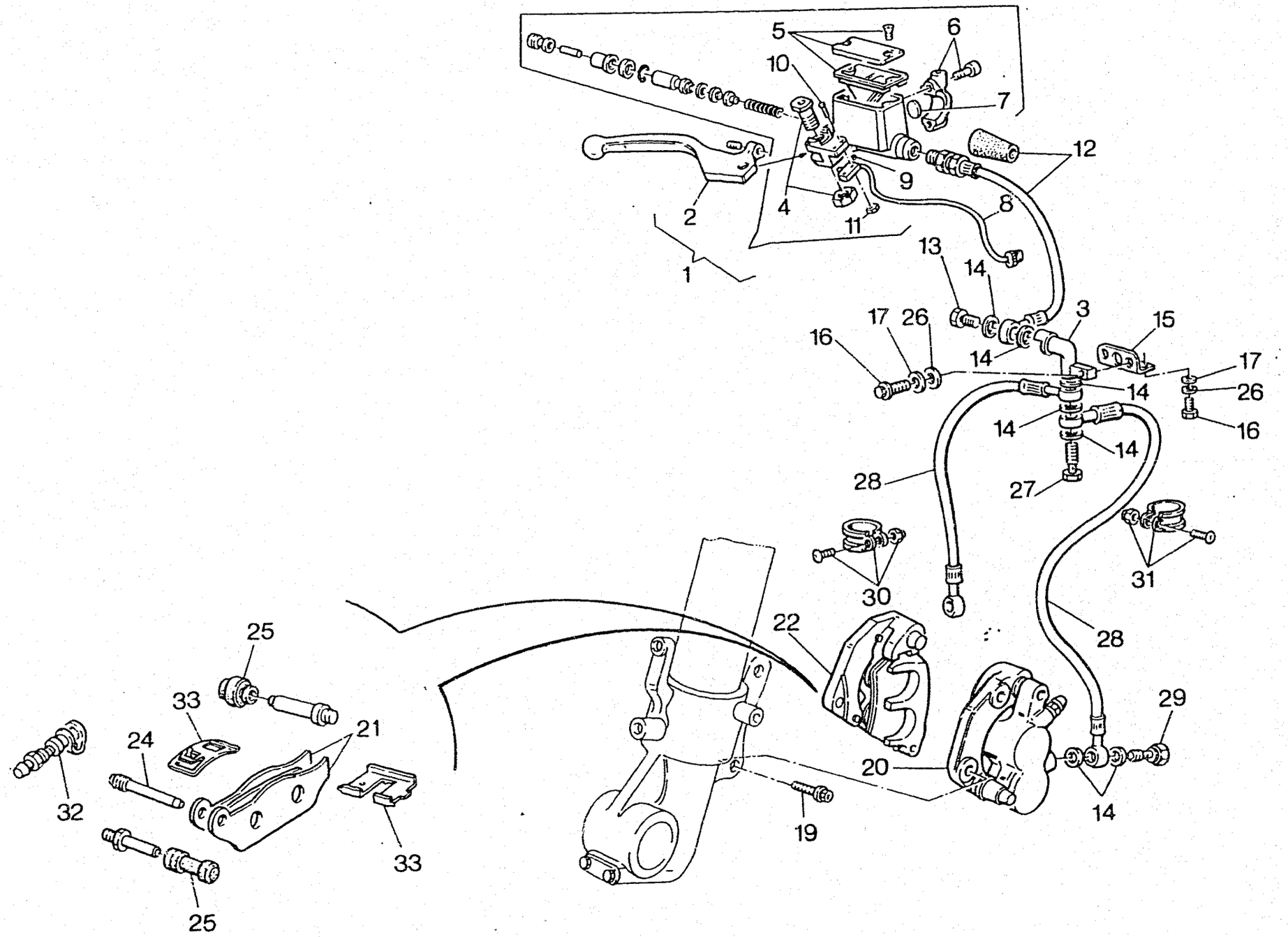
5
6
10
7
12
9
2
4
11
8
1
13
14
3
15
17
26
16
14
17
26
14
16
14
14
28
27
31
30
22
28
25
33
21
29
24
20
32
14
19
33
25

FRENO IDRAULICO ANTERIORE - FRONT HYDRAULIC BRAKE
FREIN HYDRAULIQUE AVANT - VORTERBREMSE
FRENO HIDRAULICO DELANTERO

Note Notes Notes Marke Notas	Pos. No. N. Index Pos.	N. Cod. Code No. Nr. Code Code Nr N. Cod.	DENOMINAZIONE	NAME	DESIGNATION	BESHREIBUNG	DENOMINACION	Q.tà Q.ty Q.te M.ge C.ad	Validità Validity Validité Gultig Validez
	1	8000 71583	Ass. pompa completa di leva	Brake pump assy	Pompe frein compl.	Bremspumpe, kpl.	Bomba freno compl.	1	
	2	80A0 52662	Leva com. freno	Brake control lever	Levier comm. frein	Bremshebel	Palanca accionamiento freno	1	
	3	8000 71577	Deviatore	Twin control	Comm. dédoublage	Verteiler	Desviador	1	
	4	8000 46664	Gruppo revisione perno leva	Lever pin set	Kit revision pivot levier	Hebelbolzensatz	Grupo revis. perno palanca	1	
	5	8000 46665	Gruppo revisione tappo	Plug set	Kit revision capuchon	Stopfensatz.	Grupo revis. tapón	1	
	6	8000 47420	Gruppo revisione cavallotto	U-bolt set	Kit revision cavalier	Bügelbolzensatz	Grupo revis. caballete	1	
	7	8000 49654	Oblò	Inspection plug	Capuchon de inspection	Stopfen	Portilla	1	
	8	8000 67262	Interruttore stop	Stop switch	Interrupteur stop	Stopschalter	Interruptor stop	1	
	9	8000 57772	Nottolino	Pawl	Cliquet	Klinke	Pestillo	1	
	10	60N10 7701	Vite	Screw	Vis	Schraube	Tornillo	2	
	11	61N1 15001	Dado	Nut	Ecrou	Mutter	Tuerca	2	
	12	8000 72586	Tubo	Pipe	Tuyau	Rohr	Tubo	1	
	13	8000 62826	Bocchettone	Pipe union	Coulotte	Hauptwelle	Boca	1	
	14	8000 21480	Rosetta di tenuta	Washer	Rondelle	Scheibe	Arandela	8	
	15	8000 72583	Supporto	Support	Support	Halterung	Soporte	1	
	16	8000 62729	Vite	Screw	Vis	Schraube	Tornillo	3	
	17	62N1 15504	Rosetta piana	Washer	Rondelle	Scheibe	Arandela	3	
	19	8000 62733	Vite	Screw	Vis	Schraube	Tornillo	4	
★	20	8000 71604	Pinza Sx. compl. (Frendo)	L.H. caliper	Etrier G.	Sattel, L.	Pinza izq.	1	
★	20	8B00 71604	Pinza Sx. compl. (Toshiba)	L.H. caliper	Etrier G.	Sattel, L.	Pinza izq.	1	
★	20	8D00 71604	Pinza Sx. compl. (Ferit)	L.H. caliper	Etrier G.	Sattel, L.	Pinza izq.	1	
★	20	8F00 71604	Pinza Sx. compl. (Textar)	L.H. caliper	Etrier G.	Sattel, L.	Pinza izq.	1	
★	21	8000 74181	Coppia pastiglie (Frendo)	Pads pair	Paire plaquettes	Bremsbelagpaar	Pareja pastillas	2	
★	21	8A00 74181	Coppia pastiglie (Toshiba)	Pads pair	Paire plaquettes	Bremsbelagpaar	Pareja pastillas	2	
★	21	8B00 74181	Coppia pastiglie (Ferit)	Pads pair	Paire plaquettes	Bremsbelagpaar	Pareja pastillas	2	
★	21	8C00 74181	Coppia pastiglie (Textar)	Pads pair	Paire plaquettes	Bremsbelagpaar	Pareja pastillas	2	

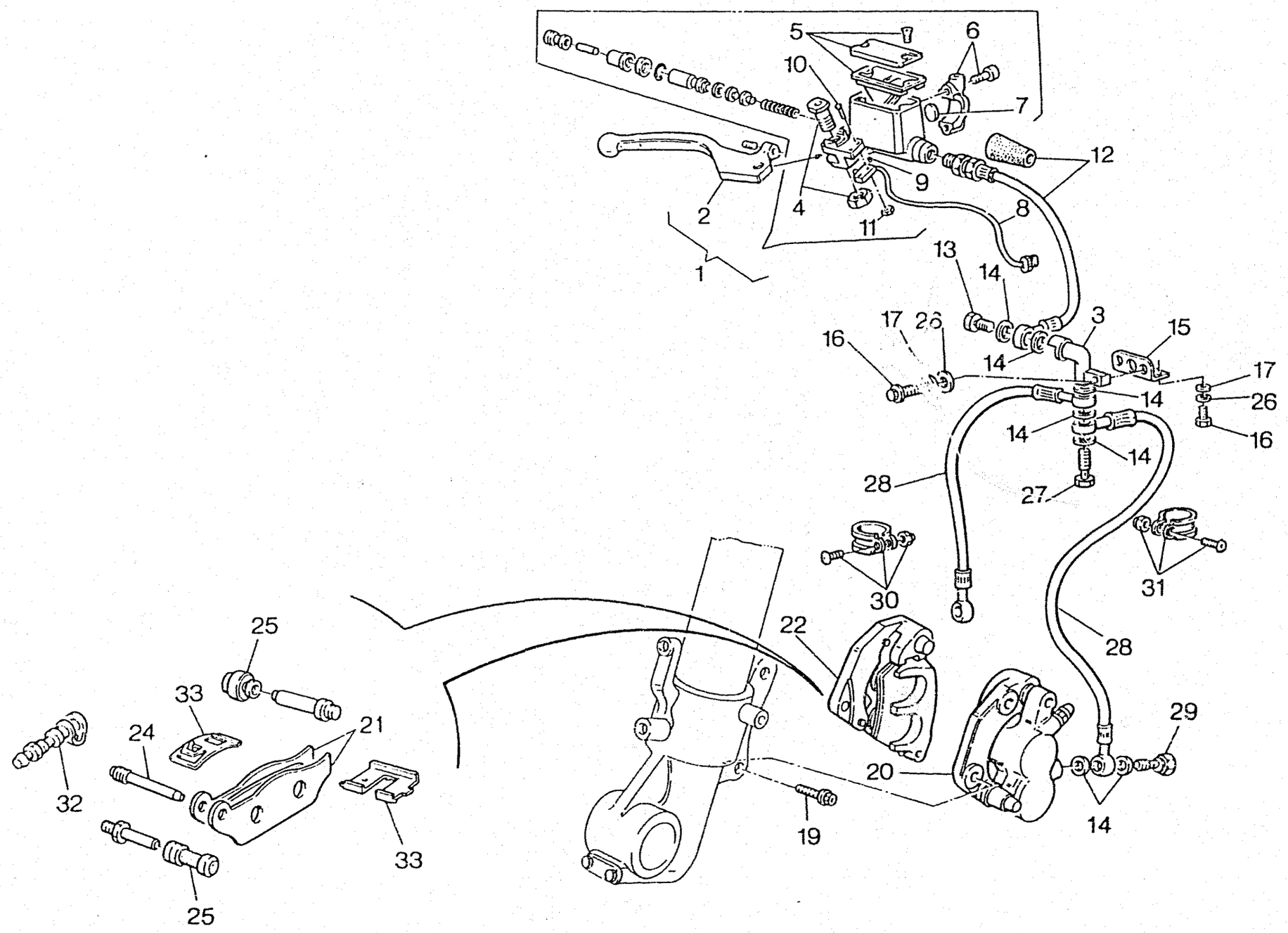
5
6
10
7
12
9
2
4
11
8
1
13
14
3
15
17
26
16
14
17
14
26
16
14
14
28
27
30
31
22
28
25
33
21
24
29
20
32
19
14
33
25

FRENO IDRAULICO ANTERIORE - FRONT HYDRAULIC BRAKE
FREIN HYDRAULIQUE AVANT - VORTERBREMSE
FRENO HIDRAULICO DELANTERO

Note Notes Notes Marke Notas	Pos. No. N. Index Pos.	N. Cod. Code No. Nr. Code Code Nr N. Cod.	DENOMINAZIONE	NAME	DESIGNATION	BESHREIBUNG	DENOMINACION	Q.tà Qty Q.te M.ge C.ad	Validità Validity Validité Gultig Validez
★	22	8A00 71604	Pinza Dx. compl. (Frendo)	R.H. caliper	Etrier D.	Sattel, R.	Pinza der.	1	
★	22	8C00 71604	Pinza Dx. compl. (Toshiba)	R.H. caliper	Etrier D.	Sattel, R.	Pinza der.	1	
★	22	8E00 71604	Pinza Dx. compl. (Ferit)	R.H. caliper	Etrier D.	Sattel, R.	Pinza der.	1	
★	22	8G00 71604	Pinza Dx. compl. (Textar)	R.H. caliper	Etrier D.	Sattel, R.	Pinza der.	1	
	24	8000 72266	Gruppo revisione perni	Pad pin set	Kitpivots pastilles	Bremsbelagbolzensatz	Grupo revis. pernos pastillas	2	
	25	8000 76556	Gruppo revisione cuffie	Caps revision set	Groupe revision capuchons	Kappa reparaturensatz	Grupo revis. gorro	2	
	26	62N1 15536	Rosetta elastica	Spring washer	Rondelle élastique	Federscheibe	Arandela elástica	3	
	27	8000 73136	Bocchettone	Pipe union	Coulotte	Hauptwelle	Boca	1	
	28	8000 72587	Tubo	Pipe	Tuyau	Rohr	Tubo	2	
	29	8000 57155	Bocchettone	Pipe union	Coulotte	Hauptwelle	Boca	2	
	30	8000 68690	Fascetta	Clamp	Collier	Schelle	Banda	1	
	31	8000 75032	Fascetta	Clamp	Collier	Schelle	Banda	1	
	32	8000 39727	Gruppo revisione spurgo	Bleeding set	Kit de rev. curage	Reinigungsatz	Grupo revis. purga	2	
	33	8000 76557	Gruppo revisione molle	Spring set	Kit ressort	Federsatz	Grupo revis. resorte	2	
			★ = In alternativa	★ = In alternative	★ =En alternative	★ = Die Auswahl	★ = En alternativa		

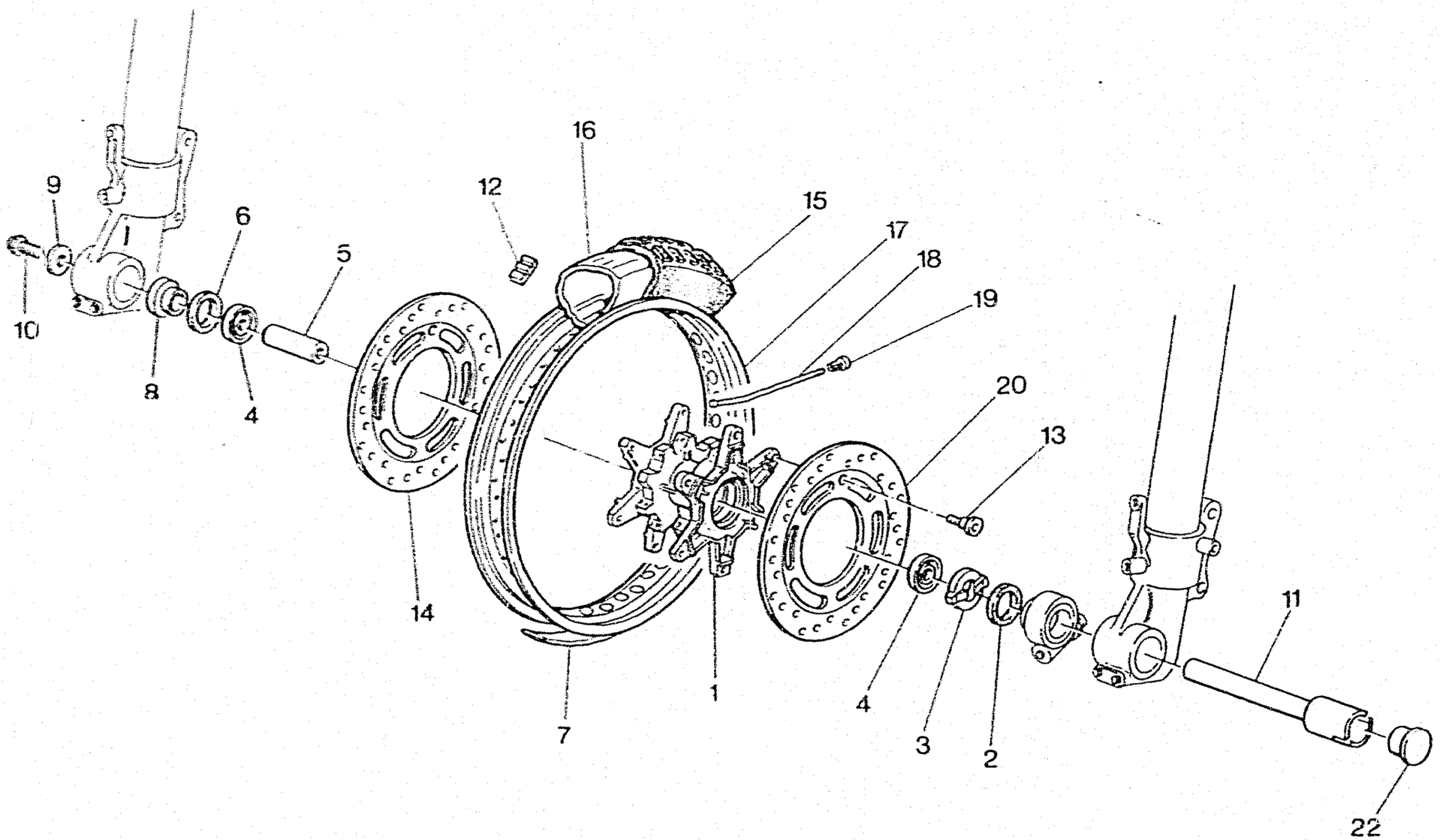
16
9
12
15
6
17
5
18
19
10
20
8
4
13
14
11
1
4
7
3
2
22

CAGIVA

RUOTA ANTERIORE - FRONT WHEEL
ROUE AVANT - VORTERRAD
RUEDA DELANTERA

TAVOLA DRAWING TABLE BILD TABLA **31** **ELEFANT 900**

Note Notes Notes Marke Notas	Pos. No. N. Index Pos.	N. Cod. Code No. Nr. Code Code Nr N. Cod.	DENOMINAZIONE	NAME	DESIGNATION	BESHREIBUNG	DENOMINACION	Q.tà Q.ty Q.te M.ge C.ad	Validità Validity Validité Gultig Validez
	1	8000 71568	Mozzo compl.	Hub assy	Moyeau compl.	Radnabe, Kpl.	Cubo compl.	1	
	2	8000 64471	Anello di tenuta	Seal ring	Bague d'étanchéité	Dichtungsring	Aniilo de retención	1	
	3	8000 62648	Anello trascinatore	Ring	Bague	Ring	Anillo	1	
	4	8A00 26846	Cuscinetto	Bearing	Roulement	Lager	Cojinete	2	
	5	8000 72446	Distanziale	Spacer	Entretoise	Distanzstück	Separador	1	
	6	8000 71570	Anello di tenuta	Seal ring	Bague d'étanchéité	Dichtungsring	Anillo de retención	1	
	7	8000 10777	Fascia copriraggi	Rim strip	Bande	Band	Banda	1	
	8	8000 72449	Distanziale Dx.	R.H. spacer	Entretoise, D.	Distanzstück, R.	Separador der.	1	
	9	8000 72448	Rosetta piana	Washer	Rondelle	Scheibe	Arandela	1	
	10	8000 48773	Vite	Screw	Vis	Schraube	Tornillo	1	
	11	8000 72447	Perno ruota anteriore	Front wheel pin	Pivot roue avant	Vorderradbolzen	Perno rueda delantera	1	
	12	8000 60865	Contrappeso bilanciatura	Handlebar counterweight	Contrepoids du guidon	Lenkergegengewicht	Contrapeso	1	
	13	8A00 61777	Vite	Screw	Vis	Schraube	Tornillo	12	
	14	8A00 72392	Disco freno DX.	R.H. brake disc	Disque frein, D.	Bremsscheibe, R.	Disco freno der.	1	
★	15	8000 59906	Pneumatico "PIRELLI"	Tyre	Pneu	Reifen	Neumático	1	
★	15	8000 59907	Pneumatico "METZELER"	Tyre	Pneu	Reifen	Neumático	1	
★	15	8000 74037	Pneumatico "DUNLOP"	Tyre	Pneu	Reifen	Neumático	1	
★	16	8000 59908	Camera d'aria "PIRELLI"	Air tube	Châmbre à air	Luftschlauch	Cámara de aire	1	
★	16	8B00 59908	Camera d'aria "METZELER"	Air tube	Châmbre à air	Luftschlauch	Cámara de aire	1	
★	16	8C00 59908	Camera d'aria "DUNLOP"	Air tube	Châmbre á air	Luftschlauch	Cámara de aire	1	
★	17	80A0 71566	Cerchio ruota anteriore AKRONT	Front rim AKRONT	Jante Av. AKRONT	Felge AKRONT	Llanta rueda delantera AKRONT	1	
★	17	8000 83416	Cerchio ruota anteriore S. REMO	Front rim S. REMO	Jante Av. S. REMO	Felge S. REMO	Llanta rueda delantera S. REMO	1	
	18	8000 71567	Raggio	Spoke	Bras	Speiche	Radio	36	
	19	69N4 29004	Nipplo	Nipple	Nipple	Nippel	Nipple	36	
	20	8000 72392	Disco freno SX.	L.H. brake disc	Disque frein, G.	Bremsscheibe, L.	Disco freno izq.	1	
	22	8000 74166	Protezione	Guard	Protection	Schutz	Protección	1	
			★ = In alternativa	★ = In alternative	★ =En alternative	★ = Die Auswahl	★ = En alternativa		

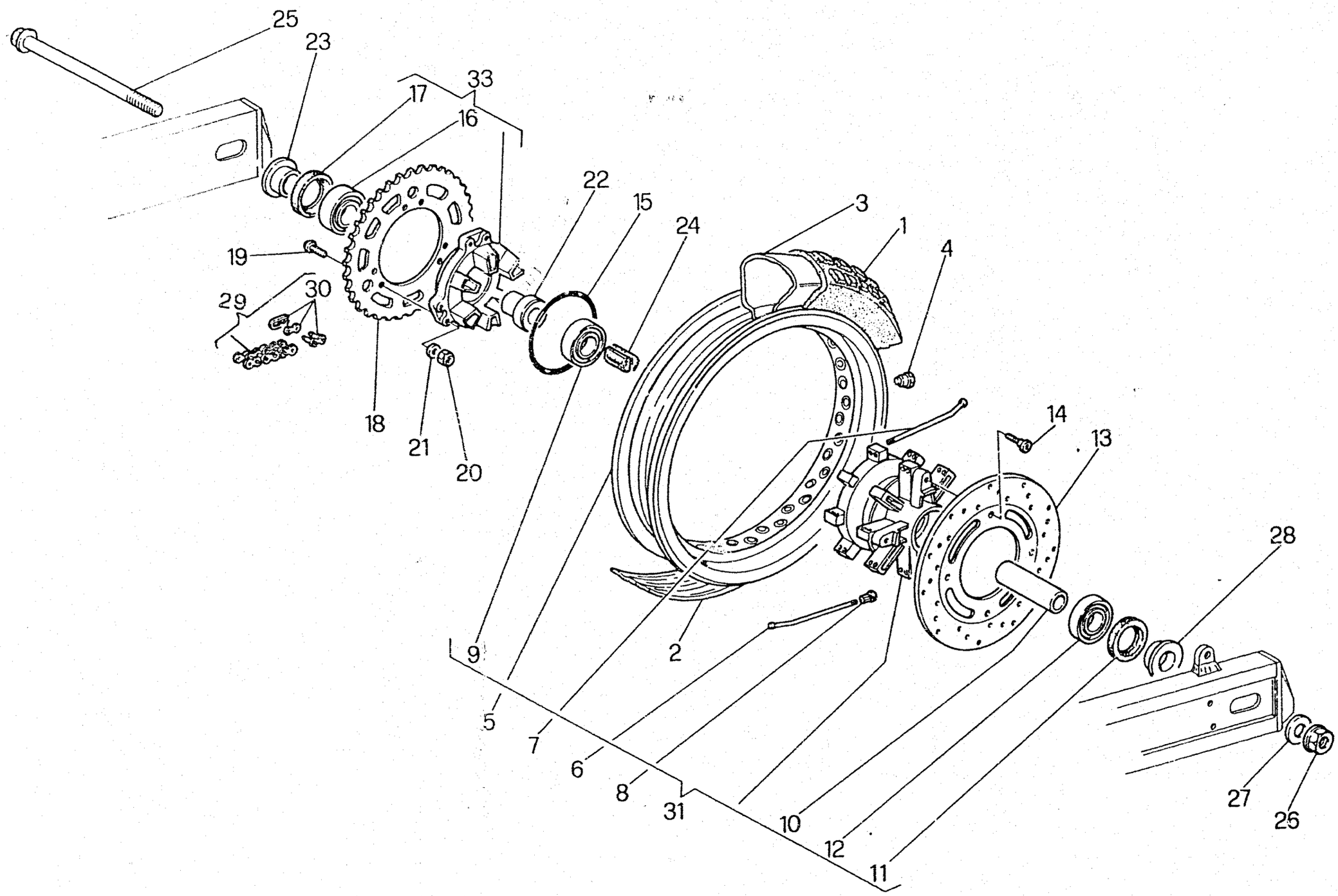
25
23
33
17
16
22
15
24
3
1
4
19
29
30
18
21
20
14
13
28
9
2
5
7
6
8
31
10
12
11
27
26

CAGIVA

RUOTA POSTERIORE - REAR WHEEL.
ROUE ARRIÉRE - HINTERRAD
RUEDA TRASERA

TAVOLA DRAWING TABLE BILD TABLA **32** **ELEFANT 900**

Note Notes Notes Marke Notas	Pos. No. N. Index Pos.	N. Cod. Code No. Nr. Code Code Nr N. Cod.	DENOMINAZIONE	NAME	DESIGNATION	BESHREIBUNG	DENOMINACION	Q.tà Q.ty Q.te M.ge C.ad	Validità Validity Validité Gultig Validez
★	1	8000 60810	Pneumatico "PIRELLI"	Tyre	Pneu	Reifen	Neumático	1	
★	1	8000 66927	Pneumatico "METZELER"	Tyre	Pneu	Reifen	Neumático	1	
★	1	8000 74038	Pneumatico "DUNLOP"	Tyre	Pneu	Reifen	Neumático	1	
	2	8000 43303	Fascia copriraggi	Rim strip	Bande	Band	Banda	1	
★	3	8000 51862	Camera d'aria "PIRELLI"	Air tube	Châmbre à air	Luftschlauch	Cámara de aire	1	
★	3	8B00 51862	Camera d'aria "METZELER"	Air tube	Châmbre à air	Luftschlauch	Cámara de aire	1	
★	3	8D00 51862	Camera d'aria "DUNLOP"	Air tube	Châmbre à air	Luftschlauch	Cámara de aire	1	
	4	80000 9570	Tampone	Pad	Tampon	Stopfen	Tampón	1	
★	5	8000 65307	Cerchio ruota post. AKRONT	Rear rim AKRONT	Jante arriere AKRONT	HintereFelge AKRONT	Llanta trasera AKRONT	1	
★	5	8000 83415	Cerchio ruota post. S. REMO	Rear rim S. REMO	Jante arriere S. REMO	HintereFelge S. REMO	Llanta trasera S. REMO	1	
★	6	8000 61824	Raggio lato disco freno AKRONT	Spoke AKRONT	Bras AKRONT	Speiche AKRONT	Radio AKRONT	18	
★	6	8A00 61824	Raggio lato disco freno S. REMO	Spoke S. REMO	Bras S. REMO	Speiche S. REMO	Radio S. REMO	18	
★	7	8000 61825	Raggio lato corona AKRONT	Spoke AKRONT	Bras AKRONT	Speiche AKRONT	Radio AKRONT	18	
★	7	8A00 61825	Raggio lato corona S. REMO	Spoke S. REMO	Bras S. REMO	Speiche S. REMO	Radio S. REMO	18	
	8	69N4 29004	Nipplo	Nipple	Nipple	Nippel	Nipple	36	
	9	8000 43557	Cuscinetto	Bearing	Roulement	Lager	Cojinete	1	
	10	8000 61829	Distanziale	Spacer	Entretoise	Distanzstück	Separador	1	
	11	8000 61830	Anello di tenuta	Seal ring	Bague d'étanchéité	Dichtungsring	Anillo de retención	1	
	12	8000 64592	Cuscinetto	Bearing	Roulement	Lager	Cojinete	1	
	13	8000 73522	Disco freno	Brake disc	Disque frein	Bremsscheibe	Disco freno	1	
	14	8000 61777	Vite	Screw	Vis	Schraube	Tornillo	4	
	15	8000 23124	Anello OR	O-Ring	Bague OR	O-Ring	Anillo OR	1	
	16	8000 15659	Cuscinetto	Bearing	Roulement	Lager	Cojinete	1	
	17	8000 61830	Anello di tenuta	Seal ring	Bague d'étanchéité	Dichtungsring	Anillo de retención	1	
	18	8000 61835	Corona Z=46	Ring gear	Couronne	Kranz	Corona	1	
	18	8G00 61836	Corona Z=42 (CH)	Ring gear (CH)	Couronne (CH)	Kranz (CH)	Corona (CH)	1	

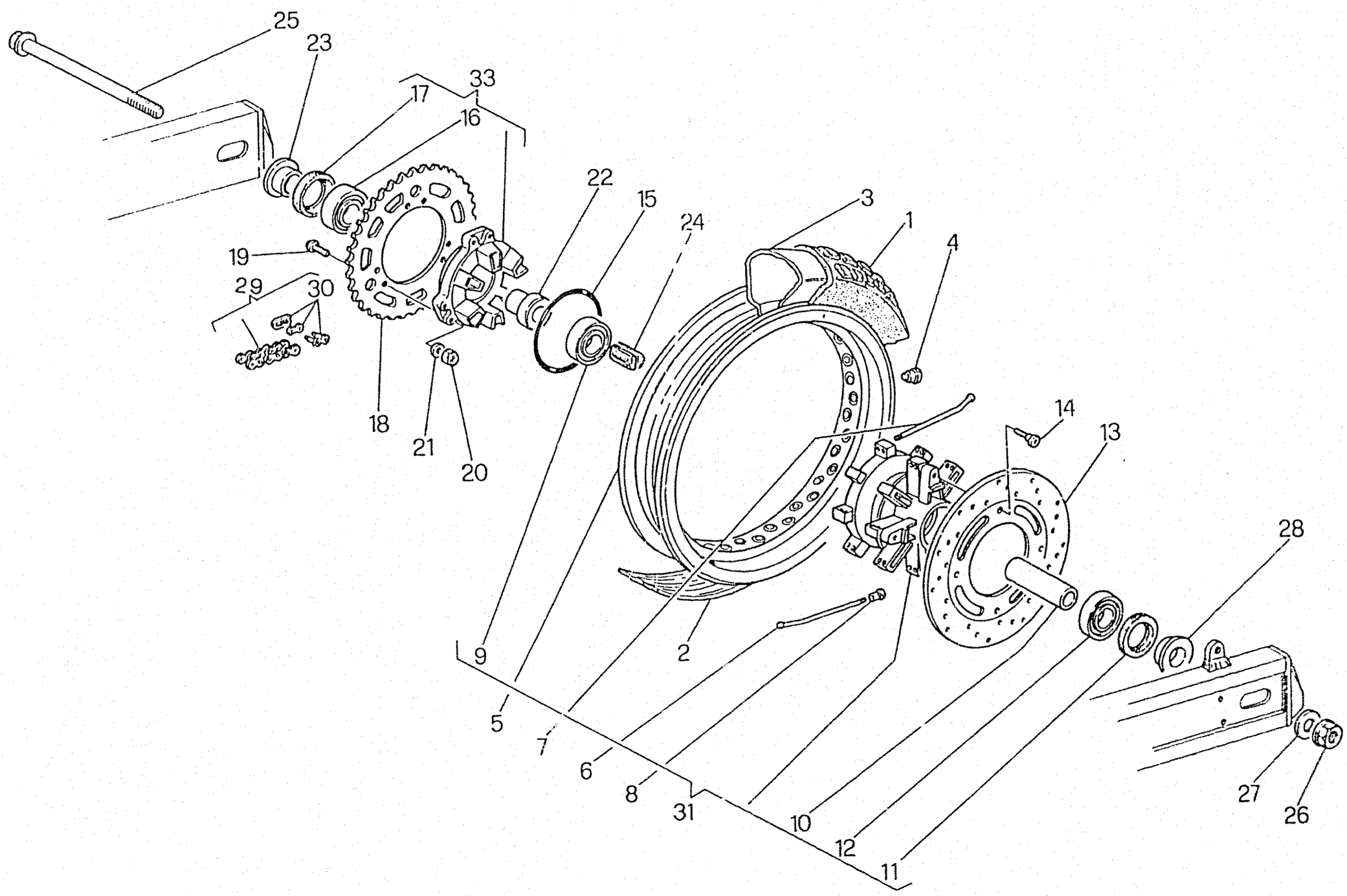
25
23
33
17
16
22
15
24
3
1
4
19
29
30
18
21
20
14
13
28
9
2
5
7
6
8
31
10
12
11
27
26

RUOTA POSTERIORE - REAR WHEEL
ROUE ARRIÈRE - HINTERRAD
RUEDA TRASERA

TAVOLA DRAWING TABLE BILD TABLA **32** **ELEFANT 900**

Note Notes Notes Marke Notas	Pos. No. N. Index Pos.	N. Cod. Code No. Nr. Code Code Nr N. Cod.	DENOMINAZIONE	NAME	DESIGNATION	BESHREIBUNG	DENOMINACION	Q.tà Q.ty Q.te M.ge C.ad	Validità Validity Validité Gültig Validez
☆	18	8000 61835	Corona Z=46 (CH)	Ring gear (CH)	Couronne (CH)	Kranz (CH)	Corona (CH)	1	
	19	8000 61837	Vite	Screw	Vis	Schraube	Tornillo	6	
	20	8000 42022	Dado	Nut	Ecrou	Mutter	Tuerca	6	
	21	80000 1669	Rosetta	Washer	Rondelle	Scheibe	Arandela	6	
	22	8000 61838	Distanziale	Spacer	Entretoise	Distanzstück	Separador	1	
	23	8000 61839	Distanziale	Spacer	Entretoise	Distanzstück	Separador	1	
	24	8000 61840	Tampone parastrappi	Pad	Tampon	Stopfen	Tampón	6	
	25	8000 61841	Perno	Pin	Pivot	Bolzen	Perno	1	
	26	8000 52373	Dado	Nut	Ecrou	Mutter	Tuerca	1	
	27	8000 64614	Rosetta	Washer	Rondelle	Scheibe	Arandela	1	
	28	8000 61839	Distanziale	Spacer	Entretoise	Distanzstück	Separador	1	
	29	8000 67195	Catena	Chain	Chaîne	Kette	Cadena	1	
	30	8000 42069	Giunto	Coupling	Joint	Kupplung	Junta	1	
	31	8A00 61826	Mozzo compl.	Hub assy	Moyeau compl.	Radnabe, Kpl.	Cubo compl.	1	
	33	8A00 61831	Flangia compl.	Flange assy	Bride compl.	Flansch Kpl.	Brida porta-corona compl.	1	

★ = In alternativa
☆ = In dotazione

★ = In alternative
☆ = To issue

★ =En alternative
☆ = En necessaire

★ = Die Auswahl
☆ = Ausrüstungsteile

★ = En alternativa
☆ = En dotacion

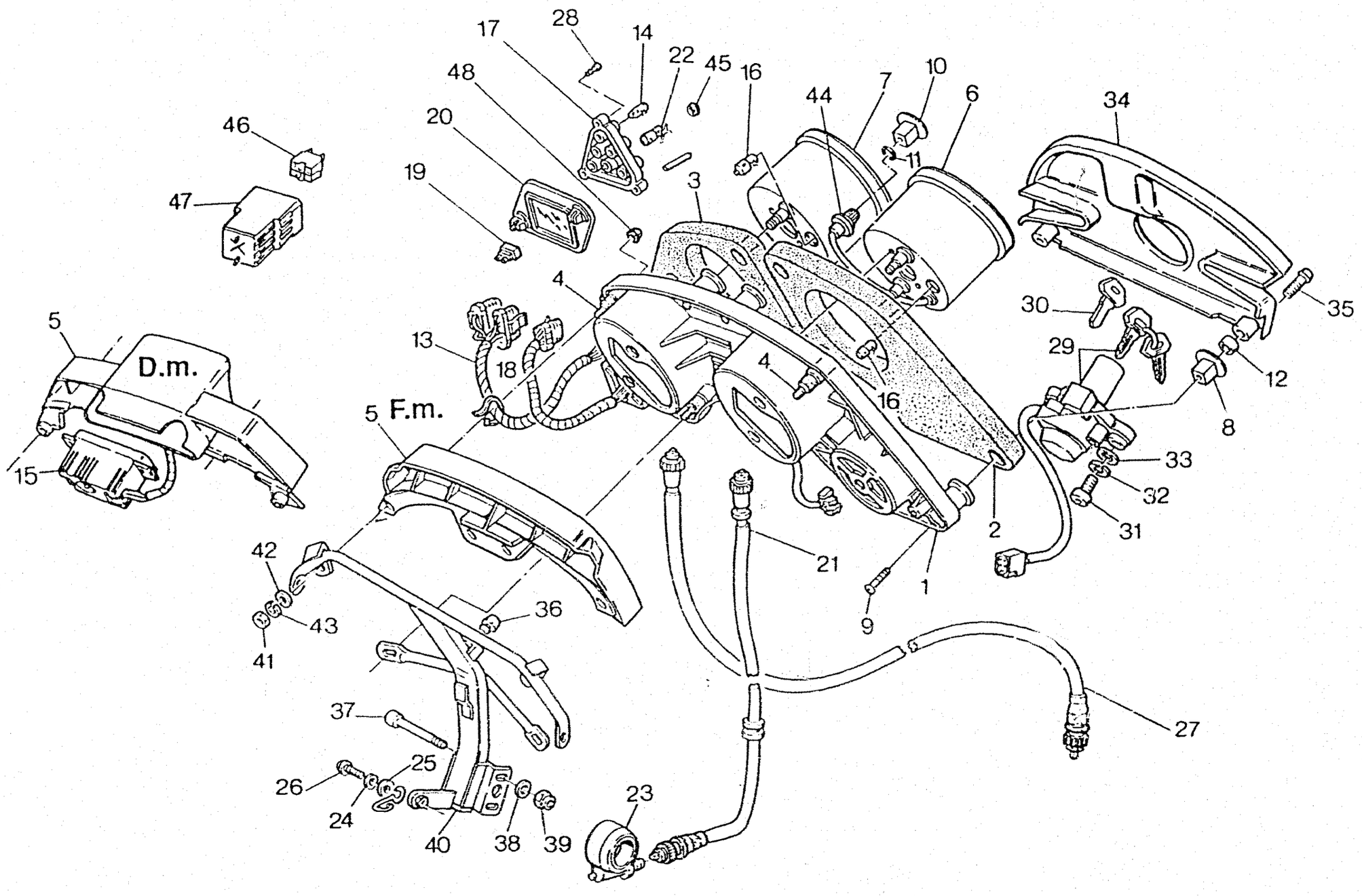
17
28
14
22
45
16
48
44
7
10
6
34
46
20
11
19
3
47
4
30
35
5
D.m.
13
18
29
12
4
16
8
5 F.m.
33
32
15
2
31
42
21
1
9
36
43
41
37
27
25
26
24
23
40
38
39

Note Notes Notes Marke Notas	Pos. No. N. Index Pos.	N. Cod. Code No. Nr. Code Code Nr N. Cod.	DENOMINAZIONE	NAME	DESIGNATION	BESHREIBUNG	DENOMINACION	Q.tà Q.ty Q.te M.ge C.ad	Validità Validity Validité Gultig Validez
	1	8000 64626	Cruscotto strumenti	Instrument board	Tableau de bord	Instrumentenbrett	Tablero instrumentos	1	
	2	8000 75367	Guarnizione	Gasket	Garnitue	Dichtung	Junta	1	
	3	8000 64628	Guarnizione	Gasket	Garnitue	Dichtung	Junta	1	
F	4	8000 56752	Silent bloc	Silent block	Silent block	Silent block	Silent block	4	
	5	8000 74073	Coperchio	Cover	Couvercle	Deckel	Tapa	1	F.m. 001541
	5	8000 81869	Supporto orologio	Support	Support	Halterung	Soporte	1	D.m. 001542
	6	8000 65338	Contachilometri	Odometer	Compteur-km.	Tachometer	Cuenta-kilómetros	1	
	6	8000 75532	Contamiglia (GB)	Speedometer (GB)	Compteur-millle (GB)	Tachometer (GB)	Cuenta-miglias (GB)	1	
	7	8000 65333	Contagiri	Rev. counter	Compte-tours	Drehzahlmesser	Cuenta-revoluciones	1	
	8	8000 64629	Bussola	Bushing	Douille	Buchse	Manguito	4	
	9	8000 64630	Vite	Screw	Vis	Schraube	Tornillo	4	
	10	8000 64631	Bussola	Bushing	Douille	Buchse	Manguito	1	
	11	66N0 21307	Anello	Ring	Bague	Ring	Anillo	1	
	12	8000 73677	Distanziale	Spacer	Entretoise	Distanzstück	Separador	2	
	13	8000 74074	Impianto cavi con lampade	Cable system with bulbs	Système câbles avec lampes	Anlage Kabel mit Lampen	Instal. cables con lamparas	1	F.m. 001541
	13	8000 80542	Impianto cavi con lampade	Cable system with bulbs	Système câbles avec lampes	Anlage Kabel mit Lampen	Instal. cables con lamparas	1	D.m. 001542
	14	8000 56750	Lampada	Lamp	Lampe	Lampe	Lamparilla	6	
	15	8000 80223	Orologio	Clock	Horloge	Uhr	Reloj	1	D.m. 001542
	16	8000 26694	Lampada	Lamp	Lampe	Lampe	Lamparilla	2	
	17	8000 65336	Blocchetto spie	Block	Bloc	Block	Bloque	1	
	18	8000 74515	Cavo fusibili	Cable	Cable	Kabel	Cable	1	
	19	8000 47474	Fusibile	Fuse	Fusible	Sicherung	Fusible	4	
	20	8000 64647	Coperchio	Cover	Couvercle	Deckel	Tapa	1	
	21	8000 74075	Trasmissione contachilometri	Odometer cable	Cable compte Km	Kilometerzahler-Kabel	Transmisión cuenta-kilómetros	1	
	22	8000 65318	Lampada	Lamp	Lampe	Lampe	Lamparilla	1	
	23	8000 71579	Rinvio contachilometri	Odometer transm.	Renvoi compte-km.	Vorgelege Kilometerzahler	Reenvío cuenta-kilómetros	1	
	24	62N1 15536	Rosetta elastica	Spring washer	Rondelle élastique	Federscheibe	Arandela elástica	1	
	25	62N1 15549	Rosetta piana	Washer	Rondelle	Scheibe	Arandela	1	

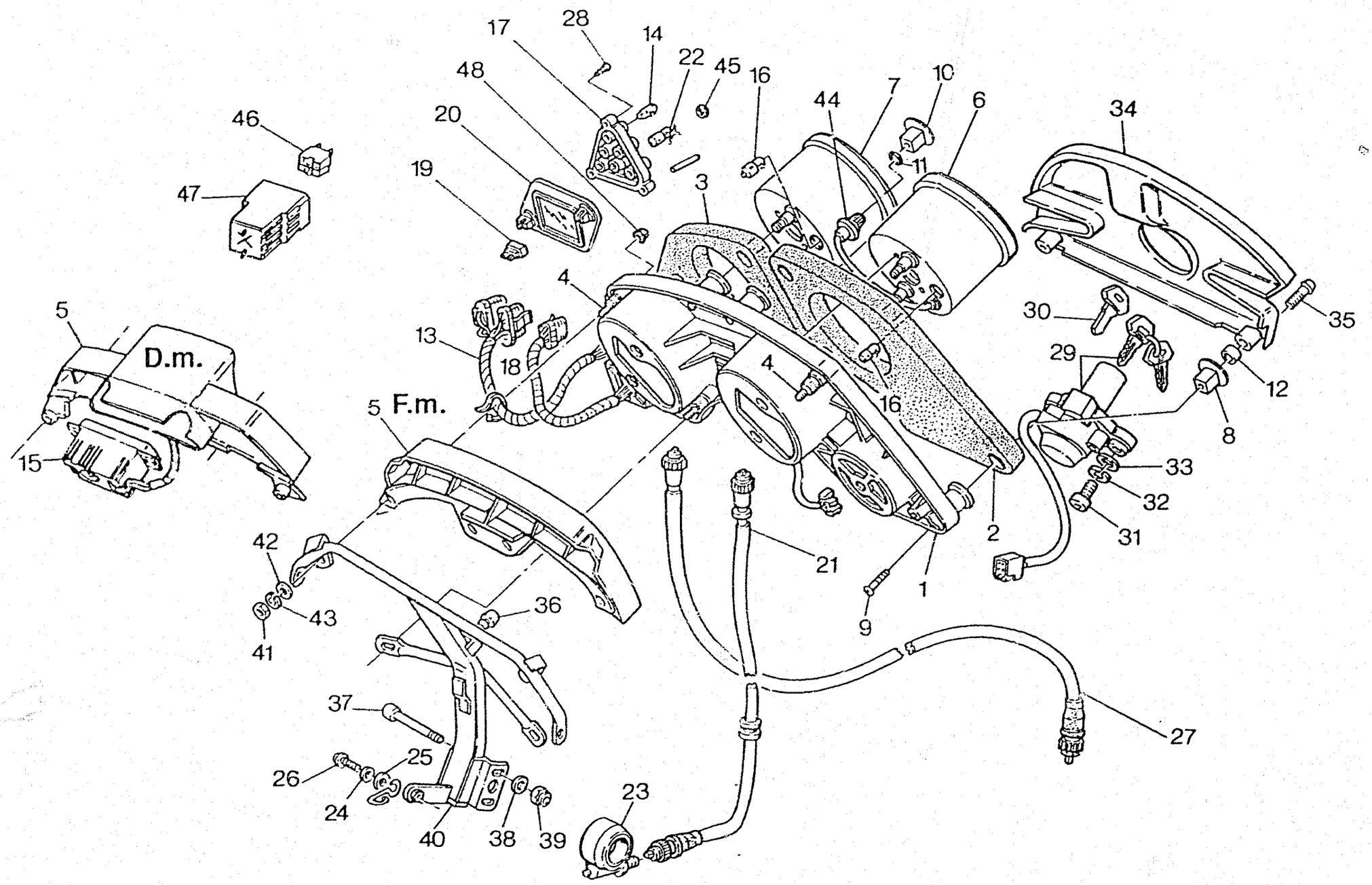
D.m.
F.m.
1
2
3
4
4
5
5
6
7
8
9
10
11
12
13
14
15
16
16
17
18
19
20
21
22
23
24
25
26
27
28
29
30
31
32
33
34
35
36
37
38
39
40
41
42
43
44
45
46
47
48

Note Notes Notes Marke Notas	Pos. No. N. Index Pos.	N. Cod. Code No. Nr. Code Code Nr N. Cod.	DENOMINAZIONE	NAME	DESIGNATION	BESHREIBUNG	DENOMINACION	Q.tà Q.ty Q.te M.ge C.ad	Validità Validity Validité Gultig Validez
	26	8000 62727	Vite	Screw	Vis	Schraube	Tornillo	1	
	27	8000 58194	Trasmissione per contagiri	Tachometer cable	Cable compte-tours	Drehzählerkabel	Transm. cuenta-revoluciones	1	
	28	8000 64645	Vite	Screw	Vis	Schraube	Tornillo	3	
	29	8000 66158	Interruttore accensione compl.	Ignition switch assy	Interrupteur pour allum. compl.	Schalter, Kpl.	Interruptor encendido compl.	1	
	30	8000 66159	Chiave grezza	Raw key	Clef primitive	Schlüssel	Llave	1	
	31	60N10 2509	Vite	Screw	Vis	Schraube	Tornillo	2	
	32	62N1 15536	Rosetta elastica	Spring washer	Rondelle élastique	Federscheibe	Arandela elástica	2	
	33	62N1 15504	Rosetta piana	Washer	Rondelle	Scheibe	Arandela	2	
	34	8000 74834	Coperchio	Cover	Couvercle	Deckel	Tapa	1	
	35	8A00 65535	Vite	Screw	Vis	Schraube	Tornillo	2	
	36	8000 63442	Gommino	Rubber pad	Pièce caoutchouc	Gummistück	Goma	1	
	37	60N10 1154	Vite	Screw	Vis	Schraube	Tornillo	2	
	38	80000 3994	Rosetta piana	Washer	Rondelle	Scheibe	Arandela	2	
	39	8000 40720	Dado flangiato	Nut	Ecrou	Mutter	Tuerca	2	
	40	80A0 66579	Ass. Telaietto	Frame	Chassis	Rahmen	Bastidor	1	
F	41	61N1 15032	Dado	Nut	Ecrou	Mutter	Tuerca	4	
F	42	62N1 15503	Rosetta piana	Washer	Rondelle	Scheibe	Arandela	4	
F	43	62N1 15535	Rosetta elastica	Spring washer	Rondelle élastique	Federscheibe	Arandela elástica	4	
	44	8000 64634	Manopola	Grip	Poignée	Griff	Manopla	1	
	45	80B0 83822	Lente rossa	Lens red	Loupe rouge	Linse Rot	Lente rojo	2	
	45	80A0 83822	Lente blu	Lens bleu	Loupe blue	Linse Blau	Lente azùl	1	
	45	8000 83822	Lente verde	Lens green	Loupe vert	Linse Grün	Lente verde	2	
	45	80C0 83822	Lente ambra	Lens amber	Loupe ambre	Linse Amber	Lente ambar	1	
	46	8000 69287	Blocchetto portafusibili	Fuses block	Bloc fusibles	Sicherungsblock	Bloque porta-fusibles	1	
	47	8000 69288	Gommino	Rubber pad	Pièce caoutchouc	Gummistück	Goma	1	
F	48	61N1 15151	Dado flangiato	Nut	Ecrou	Mutter	Tuerca	4	
F			Fornire assieme	Supply unitedy	Fournir ensemble	Wird zusammen Geliefert	Equipar juntos		

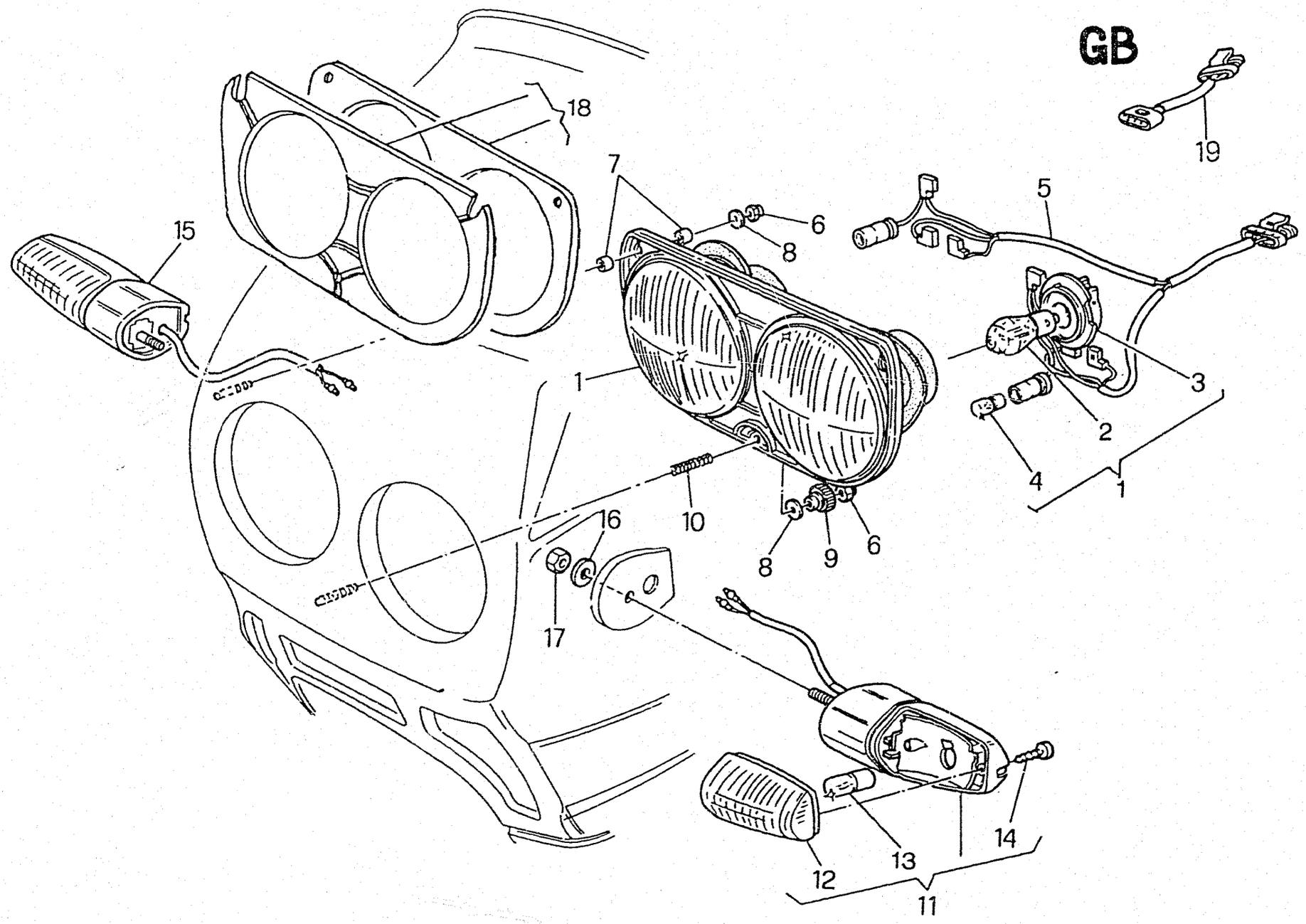
GB
18
19
7
6
8
5
15
1
3
2
4
1
10
16
8
9
6
17
14
13
12
11

CAGIVA

FANALE ANTERIORE, FRECCIE ANTERIORI - FRONT LIGHT, BLINKLIGHT
FEU AVANT, FEUX DE DIRECTIONS AVANT - SWEISERLAMPE, SCHALE HINTER
FARO DELANTERO, FLECHAS DELANTERAS

TAVOLA DRAWING TABLE BILD TABLA **34** **ELEFANT 900**

Note Notes Notes Marke Notas	Pos. No. N. Index Pos.	N. Cod. Code No. Nr. Code Code Nr N. Cod.	DENOMINAZIONE	NAME	DESIGNATION	BESHREIBUNG	DENOMINACION	Q.tà Q.ty Q.te M.ge C.ad	Validità Validity Validité Gultig Validez
	1	8000 69595	Gruppo ottico completo	Optical group	Groupe optique	Optische Gruppe	Grupo óptico	1	
	1	8000 68754	Gruppo ottico compl. (GB) (AUS)	Optical group (GB) (AUS)	Groupe optique (GB) (AUS)	Optische Gruppe (GB) (AUS)	Grupo óptico (GB) (AUS)	1	
	2	8000 42946	Lampada	Lamp	Lampe	Lampe	Lamparilla	2	
	2	8000 20137	Lampada (GB) (AUS)	Lamp (GB) (AUS)	Lampe (GB) (AUS)	Lampe (GB) (AUS)	Lamparilla (GB) (AUS)	2	
	3	8000 42926	Portalampada	Lamp holder	Douille	Lampenfassung	Porta-lamparilla	2	
	3	8000 58338	Portalampada (GB) (AUS)	Lamp holder (GB) (AUS)	Douille (GB) (AUS)	Lampenfassung (GB) (AUS)	Porta-lamparilla (GB) (AUS)	2	
	4	8000 36230	Lampada	Lamp	Lampe	Lampe	Lamparilla	2	
	5	8000 69638	Gruppo cavi	Cable assy	Cables compl.	Kabel Kpl.	Grupo cables	1	
	5	8000 68765	Gruppo cavi (GB) (AUS)	Cable assy (GB) (AUS)	Cables compl. (GB) (AUS)	Kabel Kpl. (GB) (AUS)	Grupo cables (GB) (AUS)	1	
	6	61N1 15032	Dado	Nut	Ecrou	Mutter	Tuerca	2	
	7	8000 59750	Distanziale	Spacer	Entretoise	Distanzstück	Separador	4	
	8	62N1 15503	Rosetta piana	Washer	Rondelle	Scheibe	Arandela	3	
	9	130552	Pomello	Knob	Poignée	Knopf	Pomo	1	
	10	8000 42932	Molla	Spring	Ressort	Feder	Resorte	1	
	11	8000 53701	Indicatore direzione Sx.	L.H. blinker	Clignotant G.	L. blinker	Intermitente izrda.	1	
	12	8000 56464	Lente per indicatore	Lens	Loupe	Linse	Lente	2	
	13	8000 36726	Lampada	Lamp	Lampe	Lampe	Lamparilla	2	
	14	8000 34657	Vite	Screw	Vis	Schraube	Tornillo	2	
	15	8000 53702	Indicatore direzione Dx.	R.H. blinker	Clignotant D.	R. blinker	Intermitente derecha	1	
	16	8000 56405	Rosetta piana	Washer	Rondelle	Scheibe	Arandela	4	
	17	8000 56409	Dado	Nut	Ecrou	Mutter	Tuerca	4	
	18	8000 80912	Guarnizione	Gasket	Garnitue	Dichtung	Junta	1	
	19	8000 68785	Cablaggio intermedio (GB) (AUS)	Cable (GB) (AUS)	Cables (GB) (AUS)	Kabel (GB) (AUS)	Cables (GB) (AUS)	1	

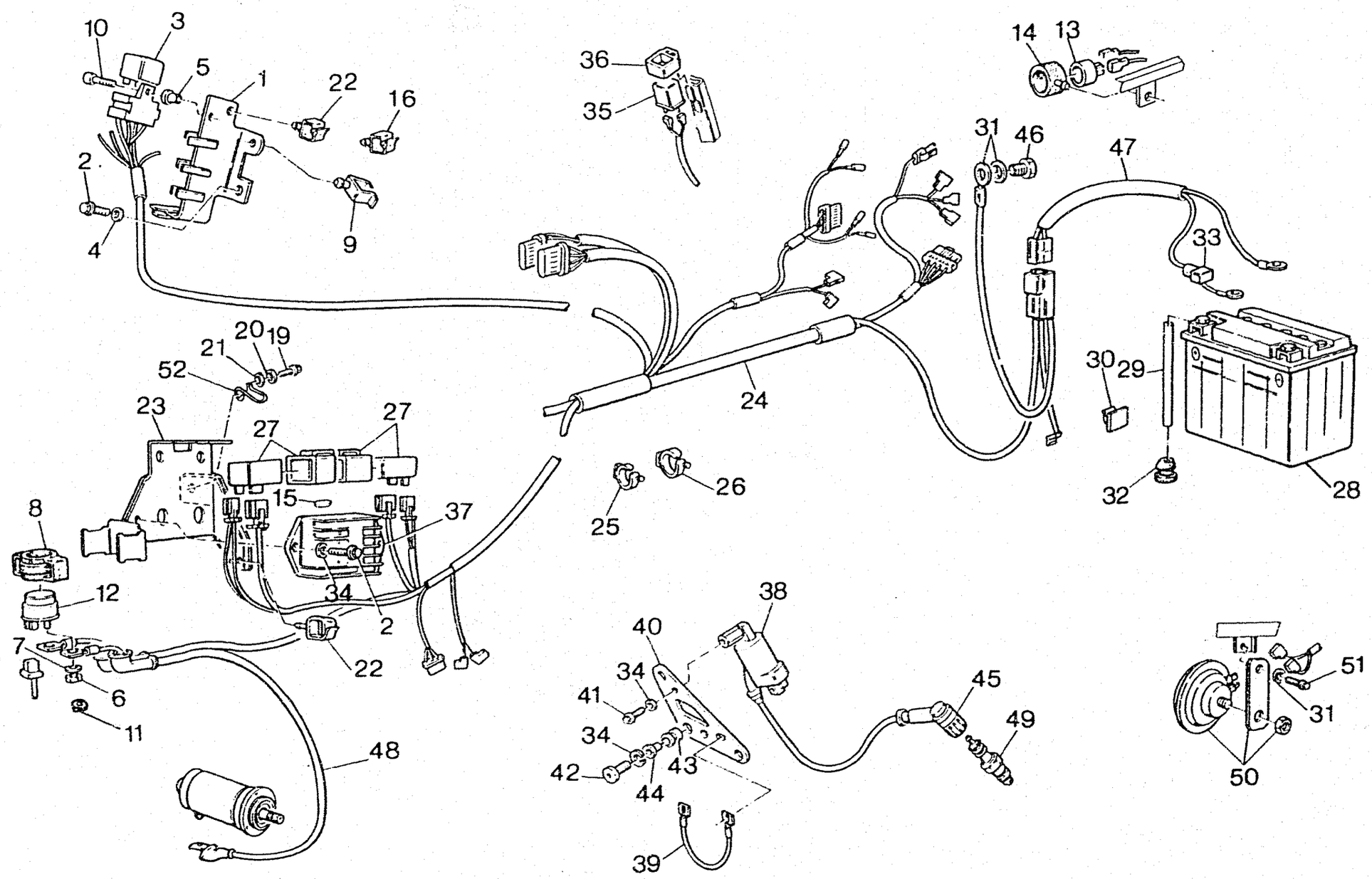
10
3
5
1
22
16
2
4
9
36
35
14
13
31
46
47
33
24
20
19
21
52
23
27
27
15
37
8
12
34
2
7
6
22
11
48
25
26
30
29
32
28
38
40
34
41
34
42
43
44
45
49
39
51
31
50

Note Notes Notes Marke Notas	Pos. No. N. Index Pos.	N. Cod. Code No. Nr. Code Code Nr N. Cod.	DENOMINAZIONE	NAME	DESIGNATION	BESHREIBUNG	DENOMINACION	Q.tà Q.ty Q.te M.ge C.ad	Validità Validity Validité Gultig Validez
	1	8000 74281	Piastra	Plate	Plaque	Platte	Placa	1	
	2	8000 62725	Vite	Screw	Vis	Schraube	Tornillo	5	
	3	8000 69475	Relè	Relay	Relais	Relais	Conectador	1	
	4	62N1 15767	Rosetta elastica	Spring washer	Rondelle élastique	Federscheibe	Arandela elástica	1	
	5	8000 63150	Dado a graffetta	Nut	Ecrou	Mutter	Tuerca	1	
	6	61N1 15033	Dado autofrenante	Nut	Ecrou	Mutter	Tuerca	2	
	7	62N1 15536	Rosetta elastica	Spring washer	Rondelle élastique	Federscheibe	Arandela elástica	2	
	8	8000 66803	Antivibrante	Silent-block	Antivibration	Schwingungsdämpfer	Anti-vibrador	3	
	9	8000 75491	Molletta ritegno cavi	Spring	Ressort	Feder	Resorte	1	
	10	8000 65293	Vite	Screw	Vis	Schraube	Tornillo	1	
	11	62N1 15504	Rosetta	Washer	Rondelle	Scheibe	Arandela	1	
	12	39740011A	Teleruttore avviamento	Solenoid starter	Télérupteur démarrage élec.	Fernschlater für elek. Anlassen	Telerruptor arranque eléctrico	1	
	13	8000 40512	Intermittenza	Flash device	Intermitence	Blinkgeber	Intermitencia	1	F.m. 001541
	14	8000 55700	Supporto	Support	Support	Halterung	Soporte	1	F.m. 001541
	15	8000 60263	Antivibrante	Silent-block	Antivibration	Schwingungsdämpfer	Anti-vibrador	2	
	16	8000 58207	Molletta ritegno cavi	Spring	Ressort	Feder	Resorte	1	
	19	8000 62727	Vite	Screw	Vis	Schraube	Tornillo	1	
	20	80A0 56359	Rosetta piana	Washer	Rondelle	Scheibe	Arandela	1	
	21	62N1 15536	Rosetta elastica	Spring washer	Rondelle élastique	Federscheibe	Arandela elástica	1	
	22	8000 60283	Molletta ritegno cavi	Spring	Ressort	Feder	Resorte	2	
	23	8000 74277	Supporto	Support	Support	Halterung	Soporte	1	
	24	8000 74100	Gruppo cavi impianto elettrico	Cable assy	Cables compl.	Kabel Kpl.	Grupo cables	1	F.m. 001541
	24	8000 80540	Gruppo cavi impianto elettrico	Cable assy	Cables compl.	Kabel Kpl.	Grupo cables	1	D.m. 001542
	25	8000 71578	Fascetta	Clamp	Collier	Schelle	Banda	6	
	26	8000 74287	Fascetta	Clamp	Collier	Schelle	Banda	4	
	27	036938610	Centralina accensione	Electronic device	Dispositif électron.	Zündelektronik	Dispositivo electrónico	2	

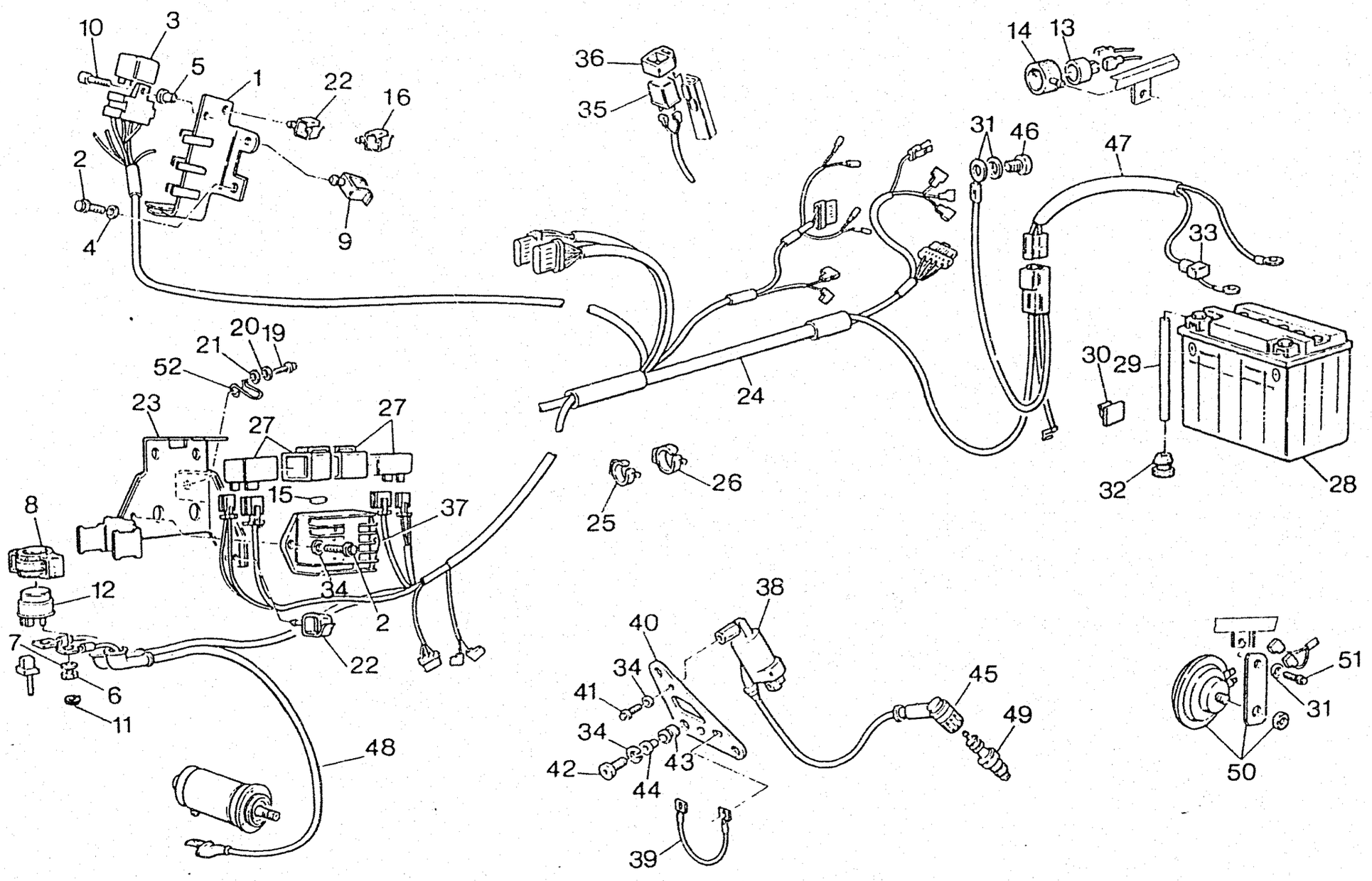
10
3
5
1
22
16
2
4
9
36
35
14
13
31
46
47
33
24
30
29
32
28
20
19
21
52
23
27
27
15
37
8
12
34
2
22
7
6
11
48
26
25
38
40
34
41
34
42
43
44
39
45
49
51
31
50

Note Notes Notes Marks Notas	Pos. No. N. Index Pos.	N. Cod. Code No. Nr. Code Code Nr N. Cod.	DENOMINAZIONE	NAME	DESIGNATION	BESHREIBUNG	DENOMINACION	Q.tà Q.ty Q.te M.ge C.ad	Validità Validity Validité Gültig Validez
	28	8000 63716	Batteria	Battery	Batterie	Batterie	Batería	1	
	29	8000 36347	Tubetto	Tube	Tuyau	Rohr	Tubo	1	
	30	8000 56460	Gancio	Hook	Crochet	Haken	Gancho	1	
	31	62N1 15769	Rosetta bombata	Spring washer	Rondelle élastique	Federscheibe	Arandela elástica	2	
	32	8000 66449	Gommino	Rubber pad	Pièce caoutchouc	Gummistück	Goma	1	
	33	067038930	Cappuccio	Cap	Capuchon	Kappe	Capuchón	1	
	34	62N1 15767	Rosetta elastica	Spring washer	Rondelle élastique	Federscheibe	Arandela elástica	11	
	35	8000 70028	Intermittenza	Flash device	Intermitence	Blinkgeber	Intermitencia	1	
	36	8000 70031	Supporto	Support	Support	Halterung	Soporte	1	
	37	54040081A	Regolatore	Regulator	Régulateur	Regler	Regulador	1	
	38	460593	Bobina	Coil	Bobine	Zündspule	Bobina	2	
	39	8000 67800	Cavo massa bobine	Cable	Cable	Kabel	Cable	1	
	40	8000 70888	Supporto bobine A.T.	Support	Support	Halterung	Soporte	1	
	41	8000 67997	Vite	Screw	Vis	Schraube	Tornillo	4	
	42	8000 62728	Vite	Screw	Vis	Schraube	Tornillo	3	
	43	8000 18048	Antivibrante	Silent-block	Antivibration	Schwingungsdämpfer	Anti-vibrador	3	
	44	8000 62416	Distanziale	Spacer	Entretoise	Distanzstück	Separador	3	
	45	8000 75270	Pipetta	Pipette	Pipette	Pipette	Pipa	2	
	46	8B00 69056	Vite	Screw	Vis	Schraube	Tornillo	1	
	47	8000 74496	Cavo batteria teleruttore	Cable	Cable	Kabel	Cable	1	
	48	8A00 72932	Cavo telerutt. motorino avv.	Cable	Cable	Kabel	Cable	1	
	49	67040081A	Candela CHAMPION RA 6 HC	Spark plug CHAMPION RA 6 HC	Bougie CHAMPION RA 6 HC	Zündkerze CHAMPION RA 6 HC	Bujía CHAMPION RA 6 HC	2	
Δ	49	8000 82159	Candela NGK D7EA (BRA)	Spark plug NGK D7EA (BRA)	Bougie NGK D7EA (BRA)	Zündkerze NGK D7EA (BRA)	Bujía NGK D7EA (BRA)	2	
★	50	8C00 50555	Avvisatore acustico	Horn	Signal acoustique	Hupe	Avisador acústico	1	
★	50	51640011A	Avvisatore acustico	Horn	Signal acoustique	Hupe	Avisador acústico	1	
	51	60N10 1135	Vite	Screw	Vis	Schraube	Tornillo	1	
	52	8000 25927	Guidacavo	Cable guida	Guide-câble	Kabelführung	Guía-cable	1	
★			In alternativa	In alternative	En alternative	Die Auswahl	En alternativa		
Δ			In dotazione (BRA)	To issue (BRA)	En necessaire (BRA)	Ausrüstungsteile (BRA)	En dotación (BRA)		

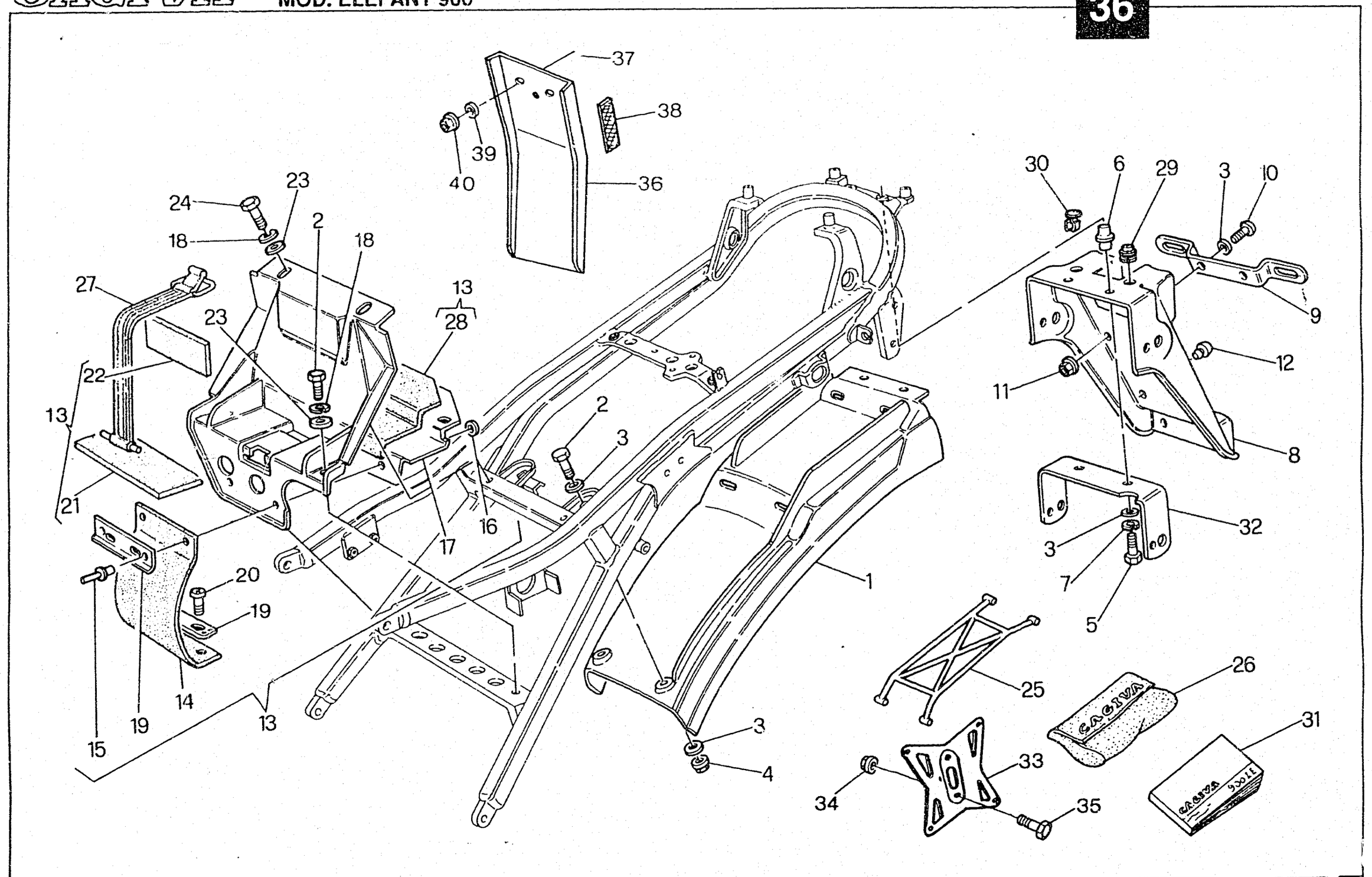
37
38
39
40
36
24
23
18
2
18
27
13
28
23
22
13
21
2
3
16
17
20
19
14
19
15
13
1
30
6
29
3
10
9
12
11
8
32
3
7
5
25
26
31
33
34
35
3
4

PARAFANGO POSTERIORE - REAR FENDER
GARDE-BOUE ARRIERE - KOTFLUEGEL
GUARDABARROS TRASERO

Note Notes Notes Marke Notas	Pos. No. N. Index Pos.	N. Cod. Code No. Nr. Code Code Nr N. Cod.	DENOMINAZIONE	NAME	DESIGNATION	BESHREIBUNG	DENOMINACION	Q.tà Q.ty Q.te M.ge C.ad	Validità Validity Validité Gültig Validez
	1	8000 66642	Protezione	Guard	Protection	Schutz	Protección	1	
	2	8000 62727	Vite	Screw	Vis	Schraube	Tornillo	2	
	3	8000 21535	Rosetta piana	Washer	Rondelle	Scheibe	Arandela	8	
	4	61N1 15193	Dado autofrenante	Nut	Ecrou	Mutter	Tuerca	2	
	5	8000 62730	Vite	Screw	Vis	Schraube	Tornillo	2	
	6	8000 66465	Distanziale	Spacer	Entretoise	Distanzstück	Separador	2	
	7	62N1 15536	Rosetta elastica	Spring washer	Rondelle élastique	Federscheibe	Arandela elástica	2	
	8	8000 66641	Portatarga	Plate holder	Porte-balai	Schildtraeger	Porta-matrícula	1	
	8	8A00 66641	Portatarga (D) (CH)	Plate holder (D) (CH)	Porte-balai (D) (CH)	Schildtraeger (D) (CH)	Porta-matrícula (D) (CH)	1	
	9	8000 66223	Staffa	Bracket	Etrier	Buegel	Brida	1	
	10	8000 62726	Vite	Screw	Vis	Schraube	Tornillo	2	
	11	8000 41512	Dado	Nut	Ecrou	Mutter	Tuerca	2	
	12	8000 66308	Gommino	Rubber pad	Pièce caoutchouc	Gummistück	Goma	4	
	13	8000 58123	Tegolo	Protection	Protection	Schutz	Protección	1	
	14	8000 53184	Patella	Gard	Protection	Schutz	Protección	1	
	15	8B00 39087	Rivetto	Rivet	Rivet	Niet	Remache	2	
	16	62N1 15503	Rosetta	Washer	Rondelle	Scheibe	Arandela	2	
	17	8000 58752	Isolante	Insulation	Isolant	Isolierstoff	Aislante	1	
	18	62N1 15767	Rosetta elastica	Spring washer	Rondelle élastique	Federscheibe	Arandela elástica	4	
	19	8000 39533	Piastrina	Plate	Plaquette	Plättchen	Placa	2	
	20	8000 35113	Vite	Screw	Vis	Schraube	Tornillo	2	
	21	8000 58131	Spessore	Spacer	Entretoise	Distanzstück	Espesor	1	
	22	8000 58132	Spessore	Spacer	Entretoise	Distanzstück	Espesor	1	
	23	62N1 15549	Rosetta piana	Washer	Rondelle	Scheibe	Arandela	6	
	24	8000 62728	Vite	Screw	Vis	Schraube	Tornillo	2	
	25	8000 61172	Elastico	Elastic	Elastique	Elastisch	Elástico	1	

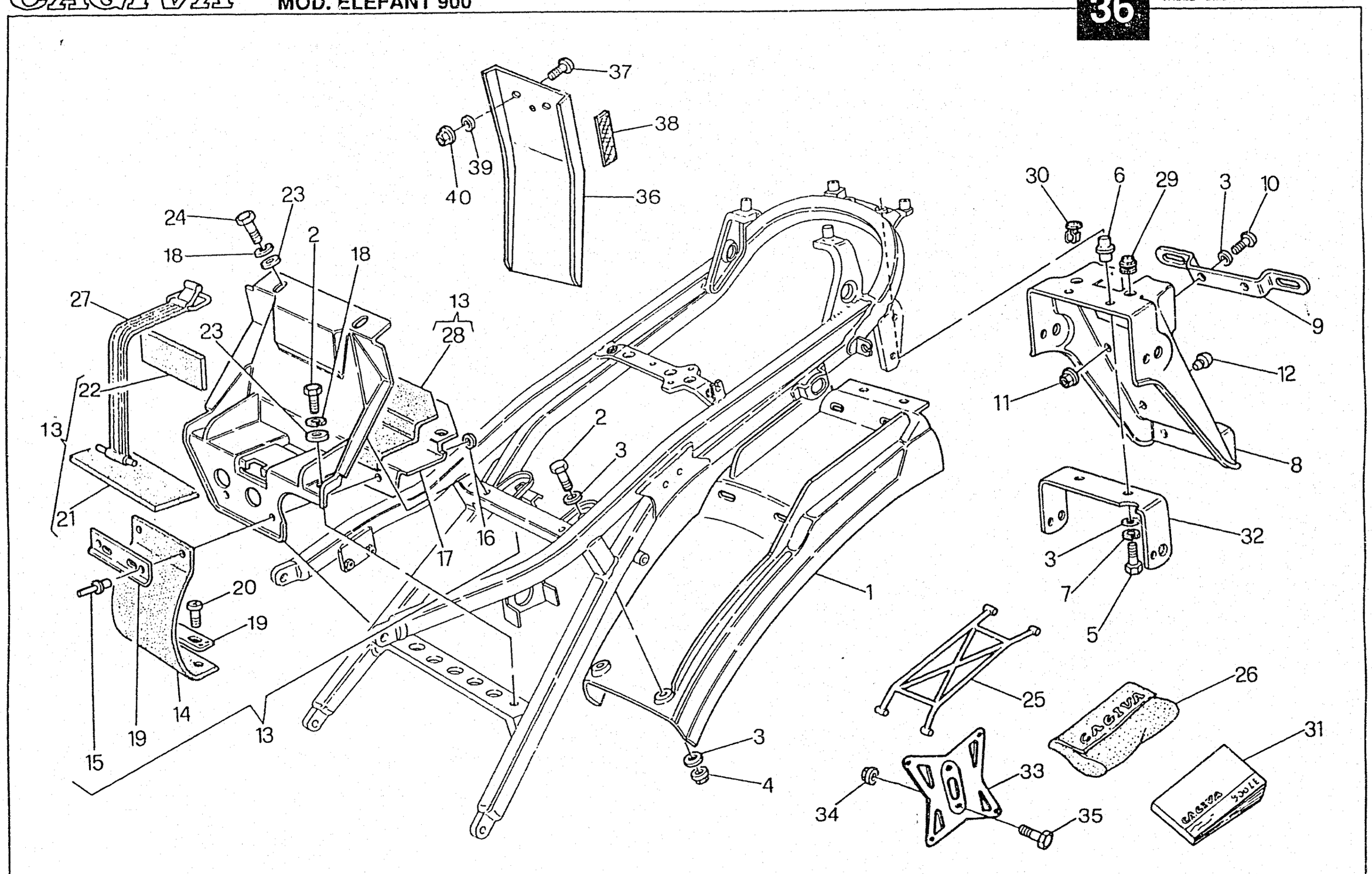
37
38
39
40
36
24
23
18
2
18
27
23
13
28
22
13
21
2
3
16
17
20
19
14
15
19
13
1
30
6
29
3
10
9
12
11
8
32
3
7
5
25
26
31
3
4
33
34
35

Note Notes Notes Marke Notas	Pos. No. N. Index Pos.	N. Cod. Code No. Nr. Code Code Nr N. Cod.	DENOMINAZIONE	NAME	DESIGNATION	BESHREIBUNG	DENOMINACION	Q.tà Q.ty Q.te M.ge C.ad	Validità Validity Validité Gultig Validez
	26	8000 74675	Borsa attrezzi	Tool bag	Trousse à outils	Werkzeugtasche	Bolsa herramientas	1	
	27	8000 58121	Cinghia	Belt	Courroie	Riemen	Correa	1	
	28	8000 67258	Protezione calore	Guard	Protection	Schutz	Protección	1	
	29	8000 66449	Passacavo	Fairlead	Passe-câble	Kabelführung	Prensa-cable	1	
	30	8000 31661	Gommino fissaggio cavi	Rubber pad	Pièce caoutchouc	Gummistück	Goma	1	
O☆	31	8000 74058	Libretto uso e manutenzione	Owner's manual	Emploi d'entretien	Betriebsanleitung	Manual de uso y mantenimento	1	
	31	8000 74058	Libretto uso e manutenzione	Owner's manual	Emploi d'entretien	Betriebsanleitung	Manual de uso y mantenimento	1	
O☆	31	8A00 76650	Variante libretto uso e manut.	Owner's manual variant	Emploi d'entretien variée	Betriebsanleitung Wahlvorschlag	Variante manual uso y man.	1	
☆	31	8000 76650	Integraz. libretto uso e manut. (CH)	Supplement to Owner's manual (CH)	Intégration au emploi d'entretien (CH)	Ergänzung der Betriebsanleitung (CH)	Integr. del Manual de uso y mant. (CH)	1	
	32	8000 68348	Staffa	Bracket	Etrier	Buegel	Brida	1	
★	33	8000 62700	Staffa (I)	Bracket (I)	Etrier (I)	Buegel (I)	Brida (I)	1	
★	34	8000 40718	Dado (I)	Nut (I)	Ecrou (I)	Mutter (I)	Tuerca (I)	1	
★	35	8000 66525	Vite (I)	Screw (I)	Vis (I)	Schraube (I)	Tornillo (I)	1	
	36	8000 68621	Paraspruzzi (CH)	Rear end (CH)	Terminal (CH)	Hinterkiff (CH)	Para rociada (CH)	1	
	36	8A00 68621	Paraspruzzi (D)	Rear end (D)	Terminal (D)	Hinterkiff (D)	Para rociada (D)	1	
	37	8000 65535	Vite (D) (CH)	Screw (D) (CH)	Vis (D) (CH)	Schraube (D) (CH)	Tornillo (D) (CH)	3	
	38	8000 74841	Catadiottro (D)	Reflector (D)	Catadioptrique (D)	Rückstrahler (D)	Catafaros (D)	2	
	39	62N1 15503	Rosetta (D) (CH)	Washer (D) (CH)	Rondelle (D) (CH)	Scheibe (D) (CH)	Arandela (D) (CH)	3	
	40	61N1 15192	Dado (D) (CH)	Nut (D) (CH)	Ecrou (D) (CH)	Mutter (D) (CH)	Tuerca (D) (CH)	3	
★	41	8000 52321	Chiave a tubo (BRA)	Wrench (BRA)	Clé (BRA)	Schlüssel (BRA)	Llave (BRA)	1	
★			In dotazione	To issue	En necessaire	Ausrüstungsteile	En dotacion		
☆			Fornire assieme	Supply unitedly	Fournir ensemble	Wird zusammen geliefert	Equipar juntos		
O			Ad esaurimento	To fell out	A finir	Zu Erschöpfung	A agotamiento		

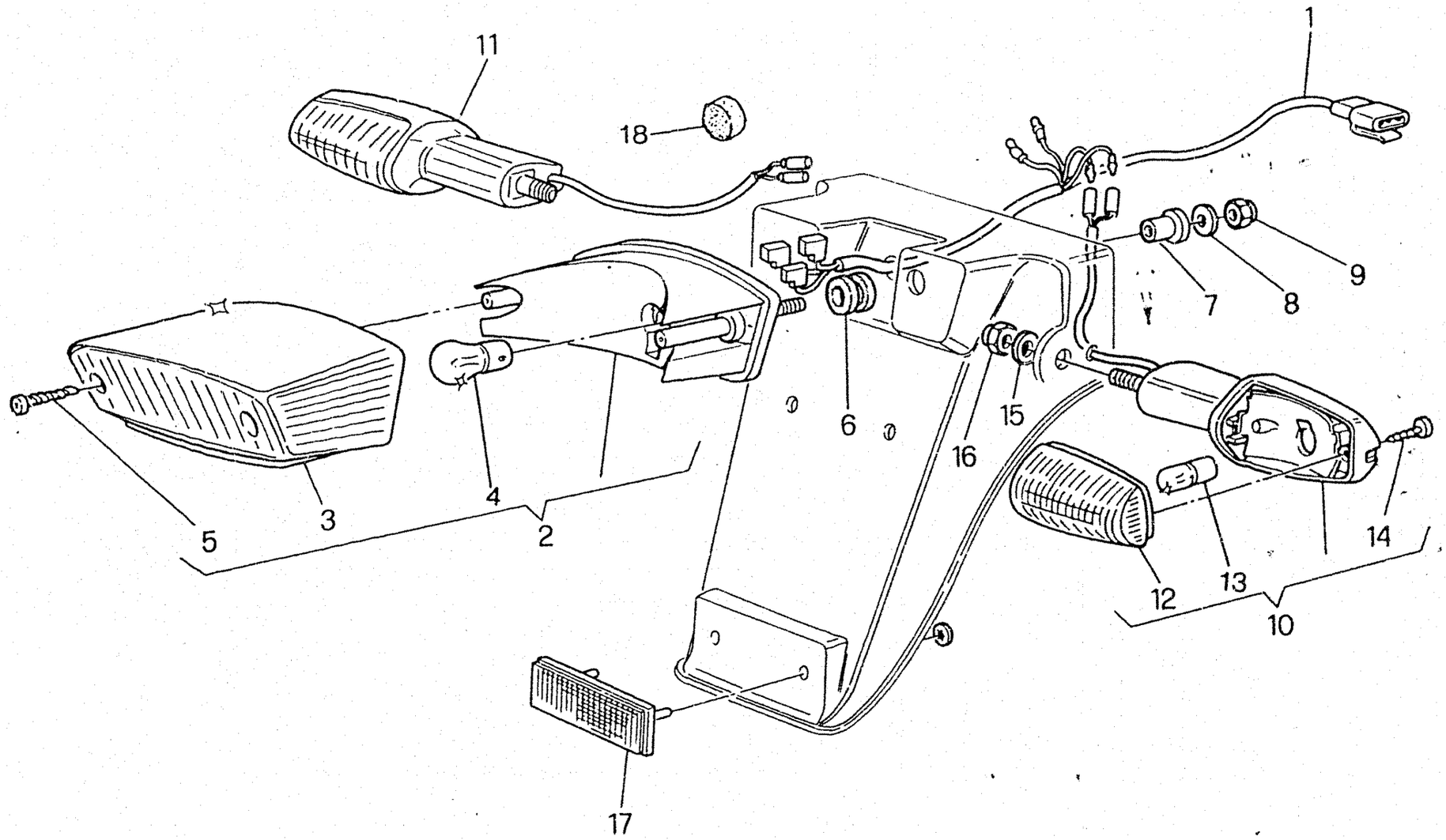
1
2
3
4
5
6
7
8
9
10
11
12
13
14
15
16
17
18

CAGIVA

FANALE POSTERIORE - TAIL LIGHT
FEU ARRIERE - RÜCKLICHT
FARO TRASERO

TAVOLA DRAWING TABLE BILD TABLA **37** **ELEFANT 900**

Note Notes Notes Marke Notas	Pos. No. N. Index Pos.	N. Cod. Code No. Nr. Code Code Nr N. Cod.	DENOMINAZIONE	NAME	DESIGNATION	BESHREIBUNG	DENOMINACION	Q.tà Q.ty Q.te M.ge C.ad	Validità Validity Validité Gultig Validez
	1	8000 58128	Gruppo cavi	Cable assy	Cables compl.	Kabel Kpl.	Grupo cables	1	
A	2	8000 66779	Ass. fanale	Rear light assy	Feu AR. compl.	Rücklicht, kpl.	Faro compl.	1	
A	2	8000 86586	Ass. fanale	Rear light assy	Feu AR. compl.	Rücklicht, kpl.	Faro compl.	1	
	3	8000 66780	Lente	Lens	Loupe	Linse	Lente	1	
	4	8000 18246	Lampada	Lamp	Lampe	Lampe	Lamparilla	1	
	5	8000 66778	Vite	Screw	Vis	Schraube	Tornillo	2	
	6	8000 18048	Silent block	Silent block	Silent block	Silent block	Silent block	2	
	7	8000 62416	Distanziale	Spacer	Entretoise	Distanzstück	Separador	2	
	8	8000 22271	Rosetta piana	Washer	Rondelle	Scheibe	Arandela	2	
	9	8000 44240	Dado autofrenante	Nut	Ecrou	Mutter	Tuerca	2	
	10	8A00 63134	Indicatore direzione Dx.	R.H. blinker	Clignotant D.	R. blinker	Intermitente derecha	2	
	11	8000 63133	Indicatore direzione Sx.	L.H. blinker	Clignotant G.	L. blinker	Intermitente izrda.	1	
	12	8000 56464	Lente per indicatore	Lens	Loupe	Linse	Lente	2	
	13	8000 36726	Lampada	Lamp	Lampe	Lampe	Lamparilla	2	
	14	8000 34657	Vite	Screw	Vis	Schraube	Tornillo	2	
	15	8000 56405	Rosetta piana	Washer	Rondelle	Scheibe	Arandela	2	
	16	8000 56409	Dado autofrenante	Nut	Ecrou	Mutter	Tuerca	2	
	17	8000 58678	Catadiottro	Reflector	Catadioptrique	Rückstrahler	Catafaros	1	
	18	8000 60263	Spessore elastico	Spacer	Entretoise	Distanzstück	Espesor	1	
A			In alternativa	In alternative	En alternative	Wahlweise	En alternativa		

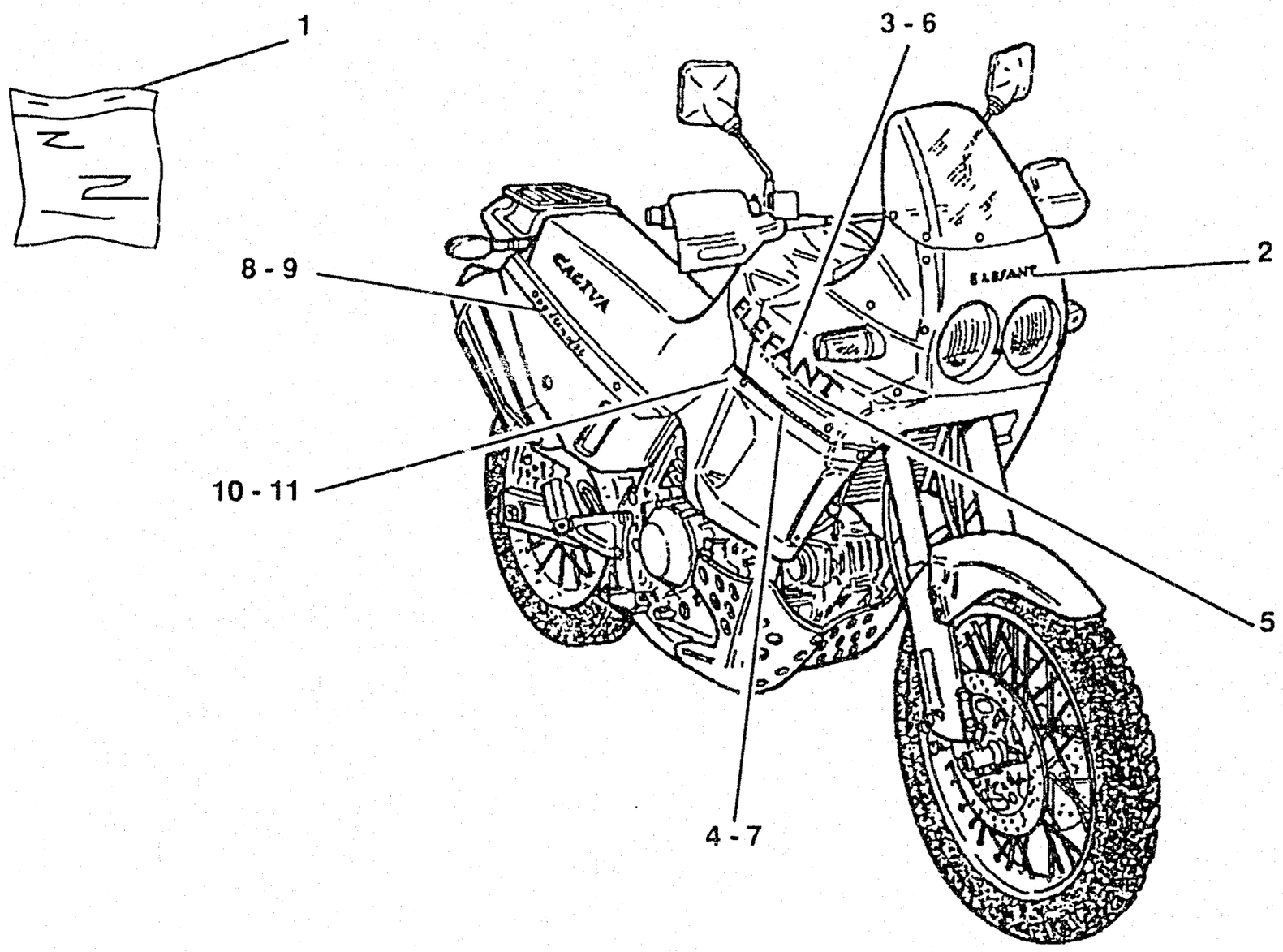
1
3 - 6
8 - 9
2
10 - 11
5
4 - 7
CAGIVA
ELEFANT
ELEFANT

CAGIVA

DECALCOMANIE (cod. col. A) - TRIM (col. code A)
DÉCALCOMANIE (code col. A) - ABZIEHBILD (code Farbe A)
CALCOMANIA (cod. col. A)

TAVOLA DRAWING TABLE BILD TABLA **38** **ELEFANT 900**

Note Notes Notes Marke Notas	Pos. No. N. Index Pos.	N. Cod. Code No. Nr. Code Code Nr N. Cod.	DENOMINAZIONE	NAME	DESIGNATION	BESHREIBUNG	DENOMINACION	Q.tà Q.ty Q.té M.ge C.ad	Validità Validity Validité Gultig Validez
	1	8000 74835	Kit adesivi	Trims kit	Gr. décal.	Hinterabziehbild Gruppe	Kit adhesivo	1	
	2	8000 75712	Decal "ELEFANT" per cupolino	"ELEFANT" trim	Décal. "ELEFANT"	Abziehbild "ELEFANT"	Calcoman. "ELEFANT"	1	
	3	8000 75710	Decal "ELEFANT" Sx.	L.H. "ELEFANT" trim	Décal. "ELEFANT" G.	Abziehbild "ELEFANT" L.	Calcoman. "ELEFANT" izq.	1	
	4	8000 75717	Decal Sx.	L.H. transfer	Décal. G.	L., Streifen	Calcomania izq.	1	
	5	8000 76008	Decal "CATALYTHIC CONVERTER"	"CATALYTHIC CONVERTER" trim	Décal. "CATALYTHIC CONVERTER"	Abziehbild "CATALYTHIC CONVERTER"	Calc. "CATALYTHIC CONVERTER"	2	
	6	8A00 75710	Decal "ELEFANT" Dx.	R.H. "ELEFANT" trim	Décal. "ELEFANT" D.	Abziehbild "ELEFANT" R.	Calcoman. "ELEFANT" der.	1	
	7	8A00 75717	Decal Dx.	R.H. transfer	Décal. D.	R., Streifen	Calcomania derech.	1	
	8	8000 75715	Decal "900 DESMO DUE" Sx.	L.H. "900 DESMO DUE" trim	Décal. "900 DESMO DUE" G.	Abzi. "900 DESMO DUE" L.	Calc. "900 DESMO DUE" izq.	1	
	9	8A00 75715	Decal "900 DESMO DUE" Dx.	R.H. "900 DESMO DUE" trim	Décal. "900 DESMO DUE" D.	Abzi. "900 DESMO DUE" R.	Calc. "900 DESMO DUE" der.	1	
	10	8000 75714	Decal Sx.	L.H. transfer	Décal. G.	L., Streifen	Calcomania izq.	1	
	11	8A00 75714	Decal Dx.	R.H. transfer	Décal. D.	R., Streifen	Calcomania derech.	1	

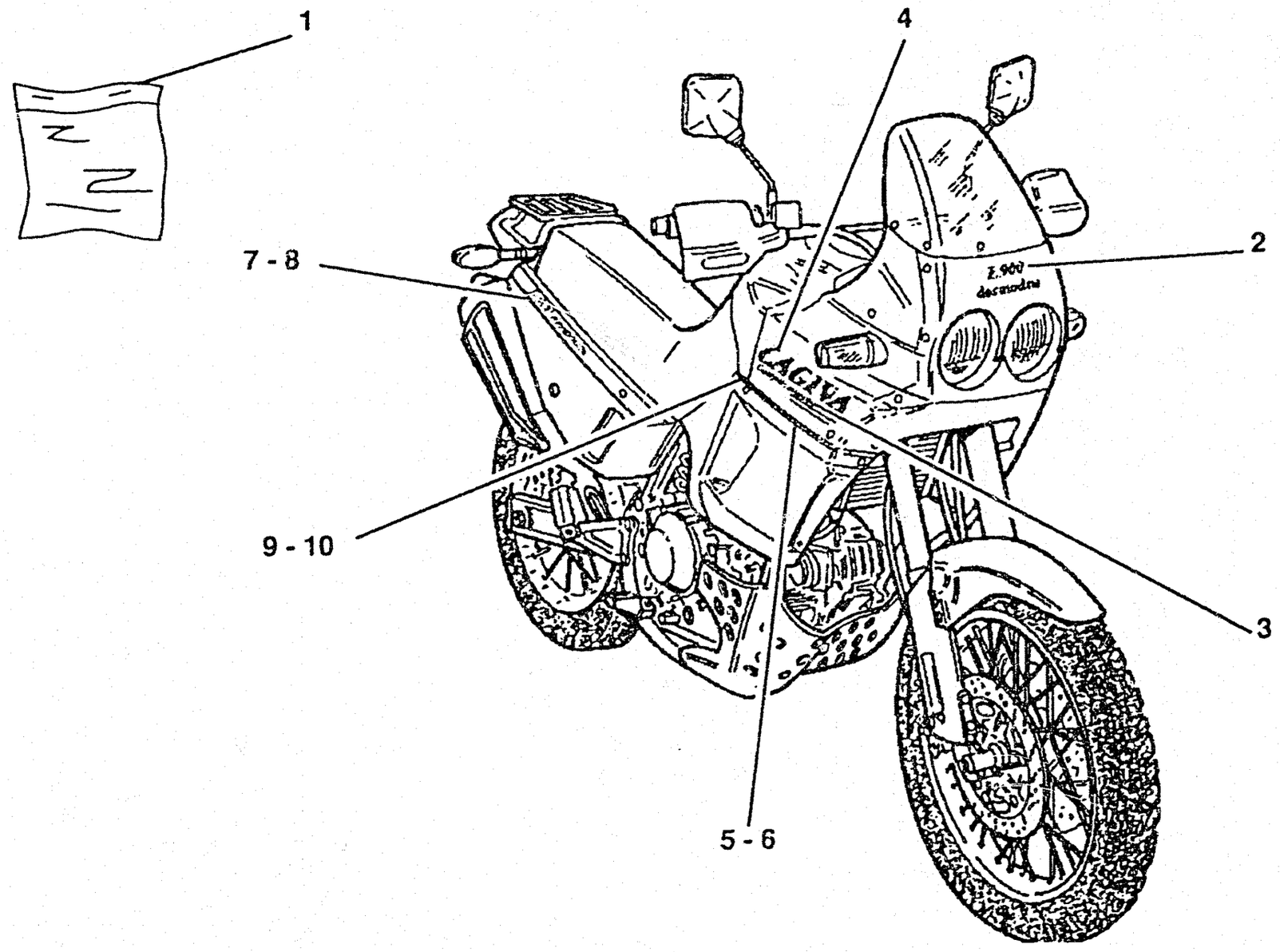
1
4
7 - 8
2
9 - 10
3
5 - 6
CAGIVA

CAGIVA

DECALCOMANIE (cod. col. B) - TRIM (col. code B)
DÉCALCOMANIE (code col. B) - ABZIEHBILD (code Farbe B)
CALCOMANIA (cod. col. B)

TAVOLA DRAWING TABLE BILD TABLA **39** **ELEFANT 900**

Note Notes Notes Marke Notas	Pos. No. N. Index Pos.	N. Cod. Code No. Nr. Code Code Nr N. Cod.	DENOMINAZIONE	NAME	DESIGNATION	BESHREIBUNG	DENOMINACION	Q.tà Q.ty Q.te M.ge C.ad	Validità Validity Validité Gultig Validez
	1	8000 77069	Kit adesivi	Trims kit	Gr. décal.	Hinterabziehbild Gruppe	Kit adhesivo	1	
	2	8000 77066	Decal "E 900 DESMODUE"	"E 900 DESMODUE" trim	Décal. "E 900 DESMODUE"	Abziehbild "E 900 DESMODUE"	Calcom. "E 900 DESMODUE"	1	
	3	8000 76008	Decal "CATALYTHIC CONVERTER"	"CATALYTHIC CONVERTER" trim	Décal. "CATALYTHIC CONVERTER"	Abziehbild "CATALYTHIC CONVERTER"	Calc. "CATALYTHIC CONVERTER"	2	
	4	8000 77067	Decal "CAGIVA"	"CAGIVA" trim	Décal. "CAGIVA"	Abziehbild "CAGIVA"	Calcoman. "CAGIVA"	2	
	5	80A0 75717	Decal Sx.	L.H. transfer	Décal. G.	L., Streifen	Calcomanía izq.	1	
	6	8AA0 75717	Decal Dx.	R.H. transfer	Décal. D.	R., Streifen	Calcomanía derech.	1	
	7	8000 77068	Decal "E 900 DESMODUE" Sx.	L.H. "E 900 DESMODUE" trim	Décal. "E 900 DESMODUE" G.	Abzi. "E 900 DESMODUE" L.	Calc. "E 900 DESMODUE" izq.	1	
	8	8A00 77068	Decal "E 900 DESMODUE" Dx.	R.H. "E 900 DESMODUE" trim	Décal. "E 900 DESMODUE" D.	Abzi. "E 900 DESMODUE" R.	Calc. "E 900 DESMODUE" der.	1	
	9	80A0 75714	Decal Sx.	L.H. transfer	Décal. G.	L., Streifen	Calcomanía izq.	1	
	10	8AA0 75714	Decal Dx.	R.H. transfer	Décal. D.	R., Streifen	Calcomanía derech.	1	

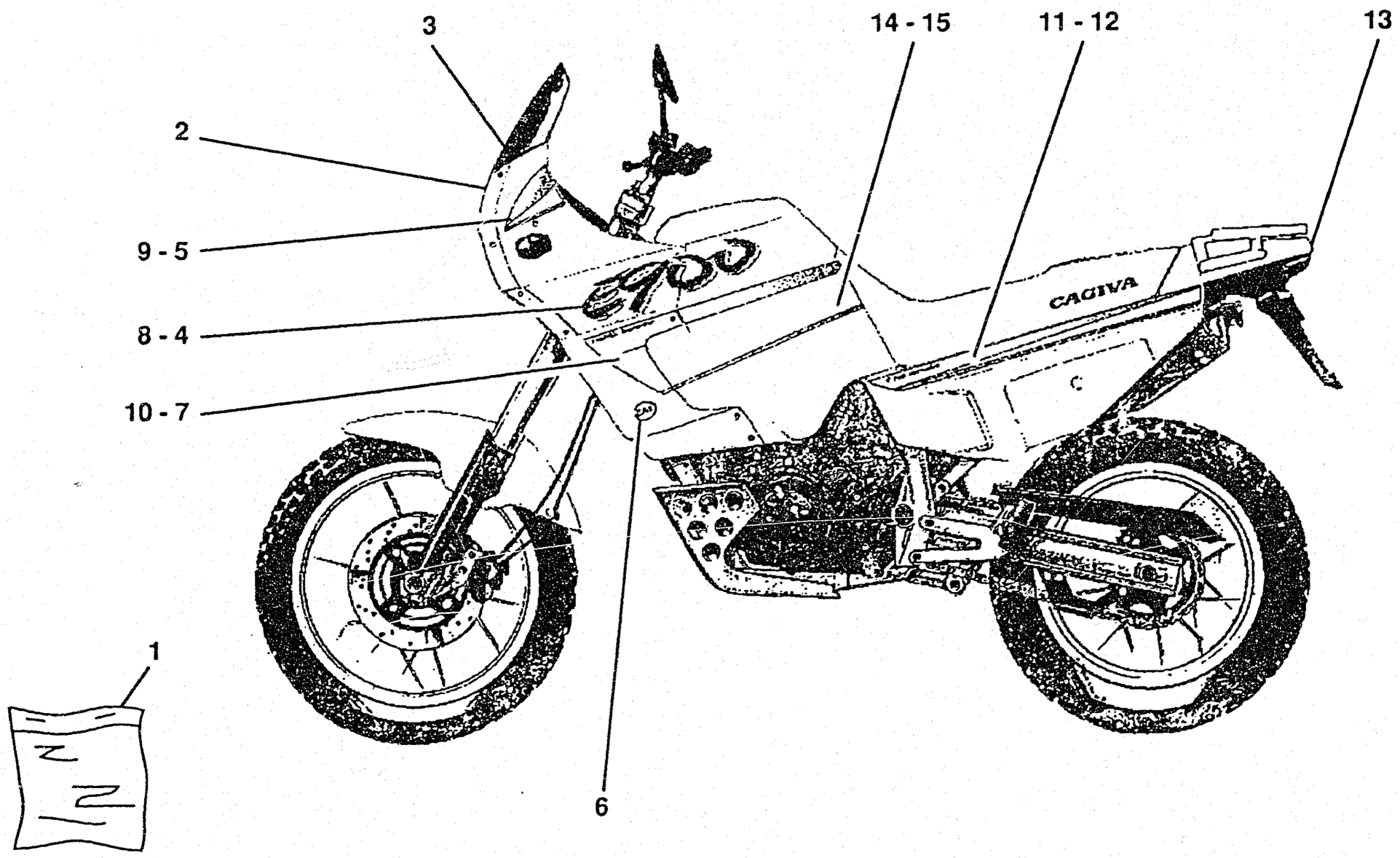
3
14 - 15
11 - 12
13
2
9 - 5
8 - 4
10 - 7
CAGIVA
1
6

DECALCOMANIE (cod. col. C) - TRIM (col. code C)
DÉCALCOMANIE (code col. C) - ABZIEHBILD (code Farbe C)
CALCOMANIA (cod. col. C)

Note Notes Notes Marke Notas	Pos. No. N. Index Pos.	N. Cod. Code No. Nr. Code Code Nr N. Cod.	DENOMINAZIONE	NAME	DESIGNATION	BESHREIBUNG	DENOMINACION	Q.tà Q.ty Q.te M.ge C.ad	Validità Validity Validité Gultig Validez
	1	8000 78357	Kit adesivi	Trims kit	Gr. décal.	Hinterabziehbild Gruppe	Kit adhesivo	1	
	2	8000 78328	Decal "E 900"	"E 900" trim	Décal. "E 900"	Abziehbild "E 900"	Calcom. "E 900"	1	
	3	80C0 78141	Decal "CAGIVA"	"CAGIVA" trim	Décal. "CAGIVA"	Abziehbild "CAGIVA"	Calcoman. "CAGIVA"	1	
	4	8000 78351	Decal "E 900" Sx.	L.H. "E 900" trim	Décal. "E 900" G.	Abzi. "E 900" L.	Calc. "E 900" izq.	1	
	5	8000 78352	Decal superiore Sx.	L.H. upper transfer	Décal. sup. G.	Oberabziehbild L.	Calcomania superior izq.	1	
	6	8000 76778	Decal "CAT"	"CAT" trim	Décal. "CAT"	Abziehbild "CAT"	Calcoman. "CAT"	2	
	7	8000 78353	Decal centrale Sx.	L.H. central transfer	Décal. centrai G.	Streifen zentral L.	Calcomania central izq.	1	
	8	8A00 78351	Decal "E 900" Dx.	R.H. "E 900" trim	Décal. "E 900" D.	Abzi. "E 900" R.	Calc. "E 900" der.	1	
	9	8A00 78352	Decal superiore Dx.	R.H. upper transfer	Décal. sup. D.	Oberabziehbild R.	Calcomania superior der.	1	
	10	8A00 78353	Decal centrale Dx.	R.H. central transfer	Décal. central D.	Streifen zentral R.	Calcomania central der.	1	
	11	8000 78355	Decal "E 900" Sx.	L.H. "E 900" trim	Décal. "E 900" G.	Abzi. "E 900" L.	Calc. "E 900" izq.	1	
	12	8A00 78355	Decal "E 900" Dx.	R.H. "E 900" trim	Décal. "E 900" D.	Abzi. "E 900" R.	Calc. "E 900" der.	1	
	13	80C0 78141	Decal "CAGIVA"	"CAGIVA" trim	Décal. "CAGIVA"	Abziehbild "CAGIVA"	Calcoman. "CAGIVA"	1	
	14	8000 78396	Decal Sx.	L.H. transfer	Décal. G.	L., Streifen	Calcomania izq.	1	
	15	8A00 78396	Decal Dx.	R.H. transfer	Décal. D.	R., Streifen	Calcomania derech.	1	

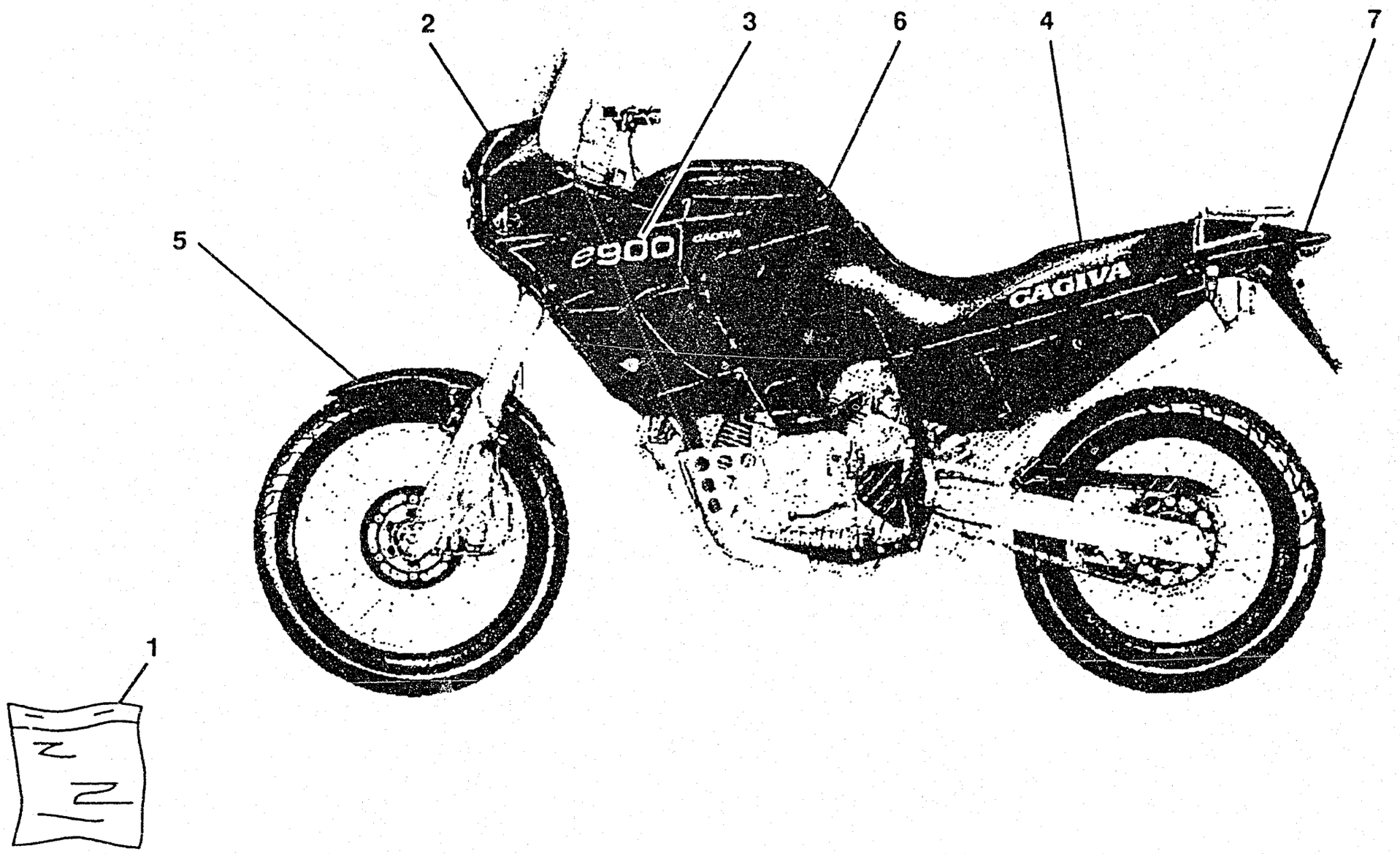
2
3
6
4
7
5
1
e900
CAGIVA
CAGIVA

CAGIVA

DECALCOMANIE (cod. col. E) - TRIM (col. code E)
DÉCALCOMANIE (code col. E) - ABZIEHBILD (code Farbe E)
CALCOMANIA (cod. col. E)

TAVOLA DRAWING TABLE BILD TABLA **41** **ELEFANT 900**

Note Notes Notes Marke Notas	Pos. No. N. Index Pos.	N. Cod. Code No. Nr. Code Code Nr N. Cod.	DENOMINAZIONE	NAME	DESIGNATION	BESHREIBUNG	DENOMINACION	Q.tà Q.ty Q.te M.ge C.ad	Validità Validity Validité Gultig Validez
	1	8000 81142	Kit adesivi	Trims kit	Gr. décal.	Hinterabziehbild Gruppe	Kit adhesivo	1	
	2	8000 81131	Decal "CAGIVA" cupolino	"CAGIVA" trim	Décal. "CAGIVA"	Abziehbild "CAGIVA"	Calcoman. "CAGIVA"	1	
	3	8000 81133	Decal "E 900"	"E 900" trim	Décal. "E 900"	Abziehbild "E 900"	Calcom. "E 900"	2	
	4	8000 81136	Decal "Catalitic converter"	"Catalitic converter" trim	Décal. "Catalitic converter"	Abziehbild "Catalitic converter"	Calcoman. "Catalitic converter"	1	
	5	8000 81138	Decal "E 900"	"E 900" trim	Décal. "E 900"	Abziehbild "E 900"	Calcom. "E 900"	1	
	6	80A0 79223	Decal "CAGIVA" serbatoio	"CAGIVA" trim	Décal. "CAGIVA"	Abziehbild "CAGIVA"	Calcoman. "CAGIVA"	2	
	7	80C0 78141	Decal "CAGIVA"	"CAGIVA" trim	Décal. "CAGIVA"	Abziehbild "CAGIVA"	Calcoman. "CAGIVA"	1	

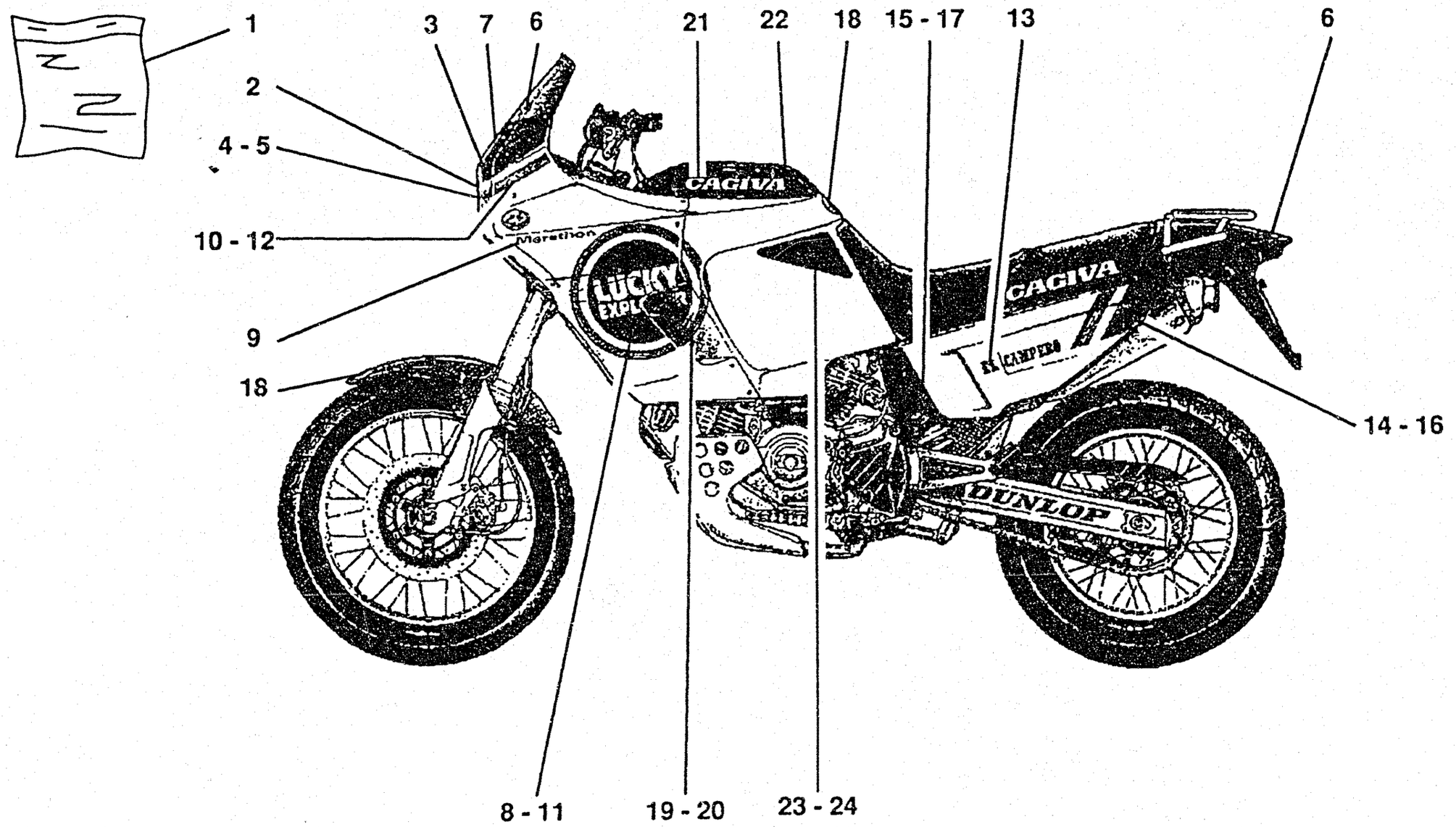
1
2
4 - 5
10 - 12
9
18
3
7
6
21
22
18
15 - 17
13
6
14 - 16
8 - 11
19 - 20
23 - 24
CAGIVA
Marathon
LUCKY
CAGIVA
CAMPERA
DUNLOP

CAGIVA

DECALCOMANIE (cod. col. F) - TRIM (col. code F)
DÉCALCOMANIE (code col. F) - ABZIEHBILD (code Farbe F)
CALCOMANIA (cod. col. F)

TAVOLA DRAWING TABLE BILD TABLA **42** **ELEFANT 900**

Note Notes Notes Marke Notas	Pos. No. N. Index Pos.	N. Cod. Code No. Nr. Code Code Nr N. Cod.	DENOMINAZIONE	NAME	DESIGNATION	BESHREIBUNG	DENOMINACION	Q.tà Q.ty Q.te M.ge C.ad	Validità Validity Validité Gultig Validez
	7	80C0 78141	Decal "CAGIVA"	"CAGIVA" trim	Décal. "CAGIVA"	Abziehbild "CAGIVA"	Calcoman. "CAGIVA"	1	
	1	8000 81765	Kit adesivi	Trims kit	Gr. décal.	Hinterabziehbild Gruppe	Kit adhesivo	1	
	2	8000 78863	Decal "LUCKY EXPLORER"	"LUCKY EXPLORER" trim	Décal. "LUCKY EXPLORER"	Abziehbild "LUCKY EXPLORER"	Calcom. "LUCKY EXPLORER"	1	
	3	8000 81764	Decal "E 900"	""E 900" trim	Décal. ""E 900"	Abziehbild ""E 900"	Calcom. ""E 900"	1	
	4	8000 78864	Decal Sx.	L.H. transfer	Décal. G.	L., Streifen	Calcomanía izq.	1	
	5	8A00 78864	Decal Dx.	R.H. transfer	Décal. D.	R., Streifen	Calcomania derech.	1	
	6	8000 78141	Decal "CAGIVA"	"CAGIVA" trim	Décal. "CAGIVA"	Abziehbild "CAGIVA"	Calcom. "CAGIVA"	2	
	7	8000 78866	Decal nera	Black transfer	Décal. noire	Schwarzstreifen	Calcomanía negra	1	
	8	8000 78868	Decal "LUCKY EXPLORER"	"LUCKY EXPLORER" trim	Décal. "LUCKY EXPLORER"	Abziehbild "LUCKY EXPLORER"	Calcom. "LUCKY EXPLORER"	1	
	9	8000 78869	Decal "MARATHON"	"MARATHON" trim	Décal. "MARATHON"	Abziehbild "MARATHON"	Calcom. "MARATHON"	2	
	10	8000 78870	Decal "LUCKY EXPLORER"	"LUCKY EXPLORER" trim	Décal. "LUCKY EXPLORER"	Abziehbild "LUCKY EXPLORER"	Calcom. "LUCKY EXPLORER"	1	
	11	8A00 78868	Decal "LUCKY EXPLORER"	"LUCKY EXPLORER" trim	Décal. "LUCKY EXPLORER"	Abziehbild "LUCKY EXPLORER"	Calcom. "LUCKY EXPLORER"	1	
	12	8A00 78870	Decal "LUCKY EXPLORER"	"LUCKY EXPLORER" trim	Décal. "LUCKY EXPLORER"	Abziehbild "LUCKY EXPLORER"	Calcom. "LUCKY EXPLORER"	1	
	13	80A0 77017	Decal "EL CAMPERO"	"EL CAMPERO" trim	Décal. "EL CAMPERO"	Abziehbild "EL CAMPERO"	Calcom. "EL CAMPERO"	2	
	14	8000 78860	Decal Sx.	L.H. transfer	Décal. G.	L., Streifen	Calcomanía izq.	1	
	15	8000 78861	Decal nera Sx.	L.H. Black transfer	Décal. noire G.	L., Schwarzstreifen	Calcomanía negra izq.	1	
	16	8A00 78860	Decal Dx.	R.H. transfer	Décal. D.	R., Streifen	Calcomanía derech.	1	
	17	8A00 78861	Decal nera Dx.	R.H. Black transfer	Décal. noire D.	R., Schwarzstreifen	Calcomanía negra der.	1	
	18	80A0 57487	Decal "LUCKY EXPLORER"	"LUCKY EXPLORER" trim	Décal. "LUCKY EXPLORER"	Abziehbild "LUCKY EXPLORER"	Calcom. "LUCKY EXPLORER"	2	
	19	8000 78873	Decal "LUCKY EXPLORER" Sx	L.H. "LUCKY EXPLORER" trim	Décal. "LUCKY EXPLORER" G.	Abziehbild "LUCKY EXPLORER" L	Calc. "LUCKY EXPLORER" izq.	1	
	20	8A00 78873	Decal "LUCKY EXPLORER" Dx	R.H. "LUCKY EXPLORER" trim	Décal. "LUCKY EXPLORER" D.	Abziehbild "LUCKY EXPLORER" R	Calc. "LUCKY EXPLORER" der.	1	
	21	80B0 80761	Decal "CAGIVA"	"CAGIVA" trim	Décal. "CAGIVA"	Abziehbild "CAGIVA"	Calcom. "CAGIVA"	2	
	22	8000 78875	Decal "CATALITIC"	"CATALITIC" trim	Décal. "CATALITIC"	Abziehbild "CATALITIC"	Calcom. "CATALITIC"	1	
	23	8000 78876	Decal Sx.	L.H. transfer	Décal. G.	L., Streifen	Calcomanía izq.	2	
	24	8A00 78876	Decal Dx.	R.H. transfer	Décal. D.	R., Streifen	Calcomanía derech.	2	

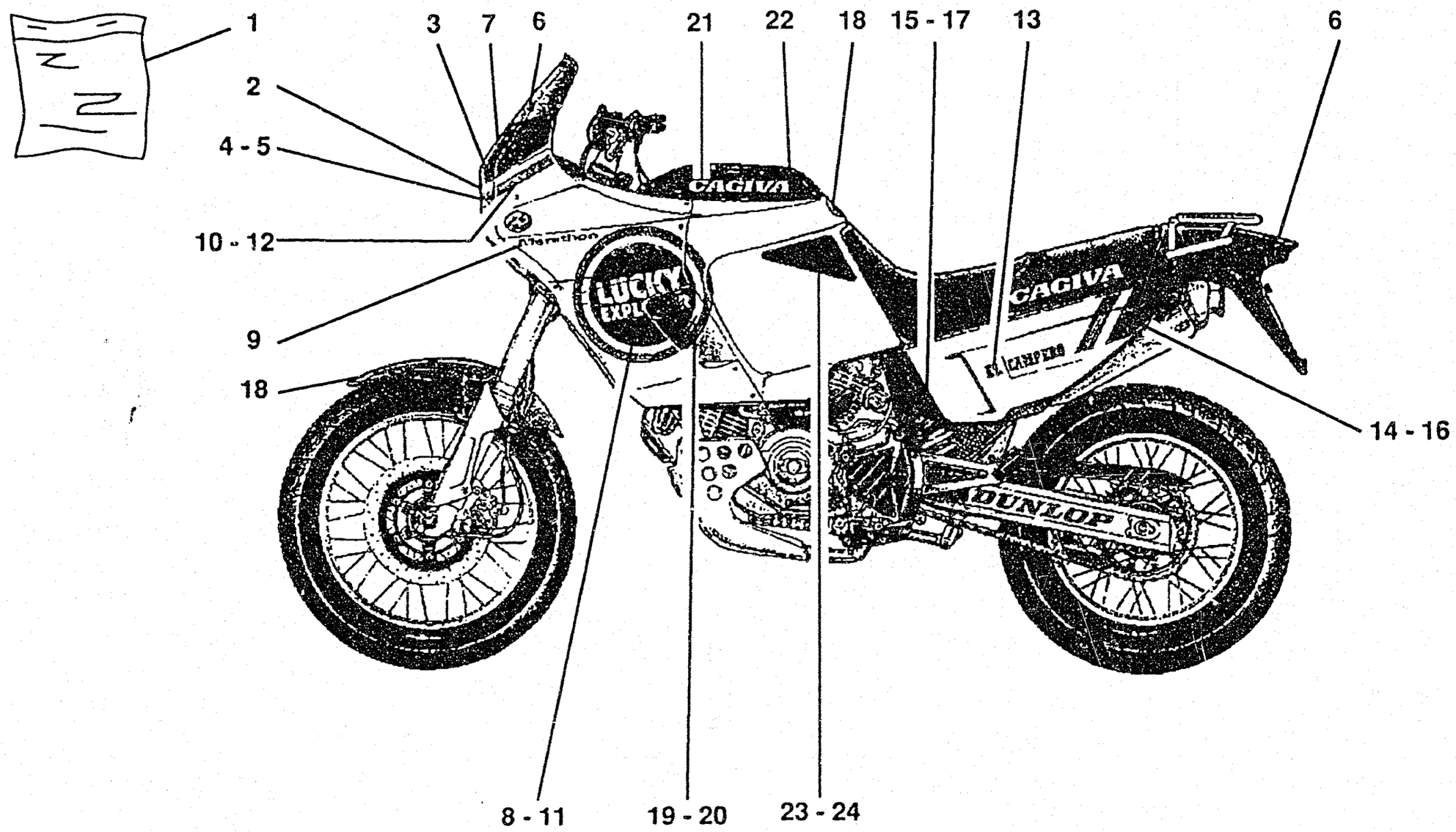
1
2
4 - 5
10 - 12
9
18
3
7
6
21
22
18
15 - 17
13
6
14 - 16
8 - 11
19 - 20
23 - 24
CAGIVA
LUCKY EXPLORER
CAGIVA
DUNLOP

DECALCOMANIE (cod. col. G) - TRIM (col. code G)
DÉCALCOMANIE (code col. G) - ABZIEHBILD (code Farbe G)
CALCOMANIA (cod. col. G)

Note Notes Notes Marke Notas	Pos. No. N. Index Pos.	N. Cod. Code No. Nr. Code Code Nr N. Cod.	DENOMINAZIONE	NAME	DESIGNATION	BESHREIBUNG	DENOMINACION	Q.tà Q.ty Q.te M.ge C.ad	Validità Validity Validité Gultig Validez
	1	8000 83223	Kit adesivi	Trims kit	Gr. décal.	Hinterabziehbild Gruppe	Kit adhesivo	1	
	2	8000 83226	Decal "LUCKY EXPLORER"	"LUCKY EXPLORER" trim	Décal. "LUCKY EXPLORER"	Abziehbild "LUCKY EXPLORER"	Calcom. "LUCKY EXPLORER"	1	
	3	8000 83208	Decal "E 900"	""E 900" trim	Décal. ""E 900"	Abziehbild ""E 900"	Calcom. ""E 900"	1	
	4	8000 83209	Decal Sx.	L.H. transfer	Décal. G.	L., Streifen	Calcomanía izq.	1	
	5	8000 83210	Decal Dx.	R.H. transfer	Décal. D.	R., Streifen	Calcomanía derech.	1	
	6	8000 78141	Decal "CAGIVA"	"CAGIVA" trim	Décal. "CAGIVA"	Abziehbild "CAGIVA"	Calcom. "CAGIVA"	2	
	7	8000 78866	Decal nera	Black transfer	Décal. noire	Schwarzstreifen	Calcomanía negra	1	
	8	8000 83213	Decal "LUCKY EXPLORER"	"LUCKY EXPLORER" trim	Décal. "LUCKY EXPLORER"	Abziehbild "LUCKY EXPLORER"	Calcom. "LUCKY EXPLORER"	1	
	9	8000 78869	Decal "MARATHON"	"MARATHON" trim	Décal. "MARATHON"	Abziehbild "MARATHON"	Calcom. "MARATHON"	2	
	10	8000 83215	Decal "LUCKY EXPLORER"	"LUCKY EXPLORER" trim	Décal. "LUCKY EXPLORER"	Abziehbild "LUCKY EXPLORER"	Calcom. "LUCKY EXPLORER"	1	
	11	8000 83214	Decal "LUCKY EXPLORER"	"LUCKY EXPLORER" trim	Décal. "LUCKY EXPLORER"	Abziehbild "LUCKY EXPLORER"	Calcom. "LUCKY EXPLORER"	1	
	12	8000 83216	Decal "LUCKY EXPLORER"	"LUCKY EXPLORER" trim	Décal. "LUCKY EXPLORER"	Abziehbild "LUCKY EXPLORER"	Calcom. "LUCKY EXPLORER"	1	
	13	80A0 77017	Decal "EL CAMPERO"	"EL CAMPERO" trim	Décal. "EL CAMPERO"	Abziehbild "EL CAMPERO"	Calcom. "EL CAMPERO"	2	
	14	8000 83219	Decal Sx.	L.H. transfer	Décal. G.	L., Streifen	Calcomanía izq.	1	
	15	8000 78861	Decal nera Sx.	L.H. Black transfer	Décal. noire G.	L., Schwarzstreifen	Calcomanía negra izq.	1	
	16	8000 83220	Decal Dx.	R.H. transfer	Décal. D.	R., Streifen	Calcomanía derech.	1	
	17	8A00 78861	Decal nera Dx.	R.H. Black transfer	Décal. noire D.	R., Schwarzstreifen	Calcomanía negra der.	1	
	18	8000 83222	Decal "LUCKY EXPLORER"	"LUCKY EXPLORER" trim	Décal. "LUCKY EXPLORER"	Abziehbild "LUCKY EXPLORER"	Calcom. "LUCKY EXPLORER"	2	
	19	8000 83227	Decal "LUCKY EXPLORER" Sx	L.H. "LUCKY EXPLORER" trim	Décal. "LUCKY EXPLORER" G.	Abziehbild "LUCKY EXPLORER" L	Calc. "LUCKY EXPLORER" izq.	1	
	20	8A00 83228	Decal "LUCKY EXPLORER" Dx	R.H. "LUCKY EXPLORER" trim	Décal. "LUCKY EXPLORER" D.	Abziehbild "LUCKY EXPLORER" R	Calc. "LUCKY EXPLORER" der.	1	
	21	80B0 80761	Decal "CAGIVA"	"CAGIVA" trim	Décal. "CAGIVA"	Abziehbild "CAGIVA"	Calcom. "CAGIVA"	2	
	22	8000 78875	Decal "CATALITIC"	"CATALITIC" trim	Décal. "CATALITIC"	Abziehbild "CATALITIC"	Calcom. "CATALITIC"	1	
	23	8000 78876	Decal Sx.	L.H. transfer	Décal. G.	L., Streifen	Calcomanía izq.	2	
	24	8A00 78876	Decal Dx.	R.H. transfer	Décal. D.	R., Streifen	Calcomanía derech.	2	

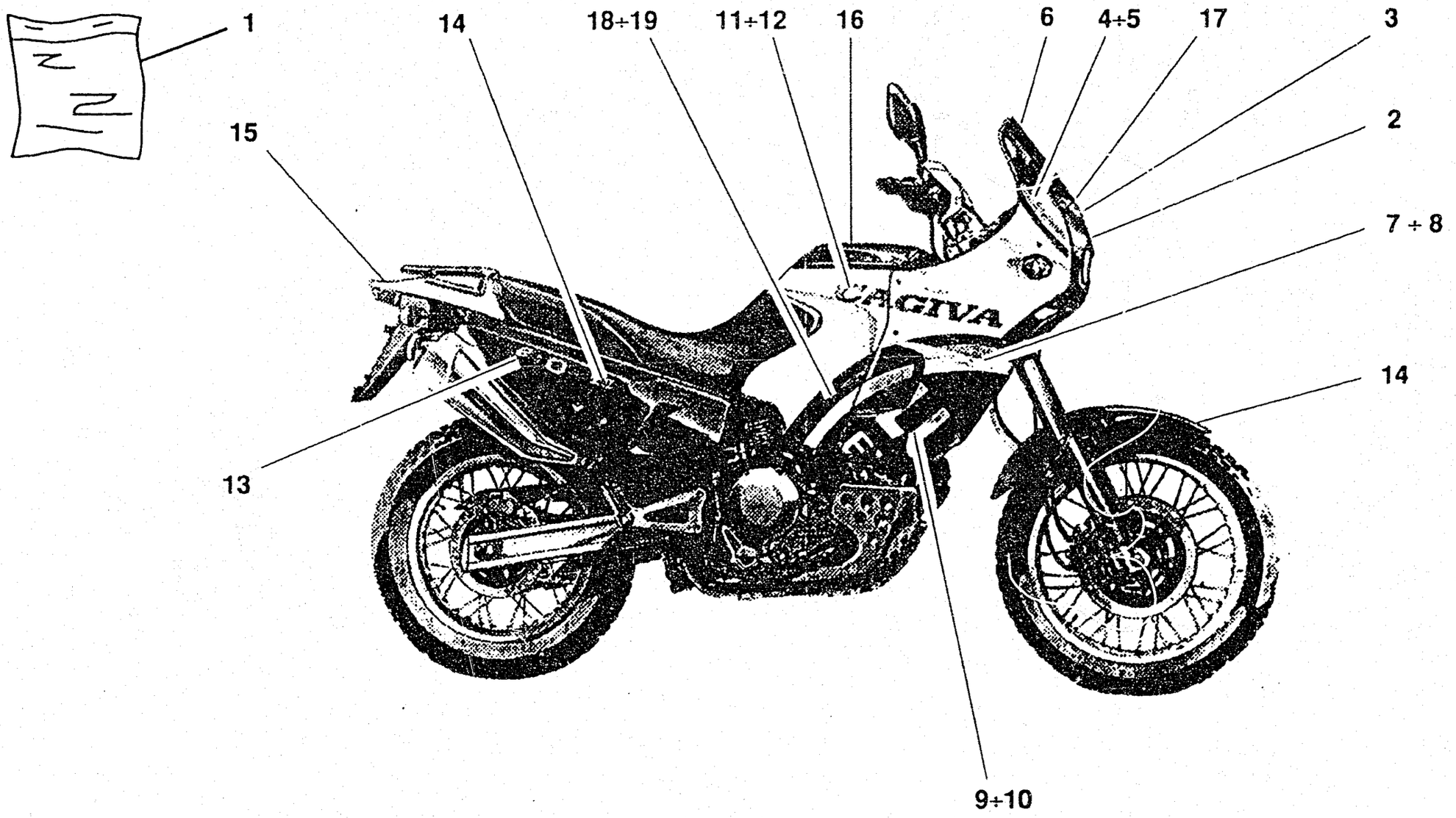
1
14
18÷19
11÷12
16
6
4÷5
17
3
15
2
7 ÷ 8
14
13
9÷10

CAGIVA

DECALCOMANIE (cod. col. H) - TRANSFER (col. code H)
DÉCALCOMANIE (code col. H) - ABZIEHBILD (code Farbe H)
CALCOMANIA (cod. col. H)

TAVOLA DRAWING TABLE BILD TABLA **44** **ELEFANT 900**

Note Notes Notes Marke Notas	Pos. No. N. Index Pos.	N. Cod. Code No. Nr. Code Code Nr N. Cod.	DENOMINAZIONE	NAME	DESIGNATION	BESHREIBUNG	DENOMINACION	Q.tà Q.ty Q.té M.ge C.ad	Validità Validity Validité Gultig Validez
	1	8000 87650	Kit adesivi	Transfers kit	Gr. décal.	Hinterabziehbild Gruppe	Kit adhesivo	1	
	2	8000 87635	Decal "LUCKY EXPLORER"	"LUCKY EXPLORER" tr.	Décal. "LUCKY EXPLORER"	Abziehbild "LUCKY EXPLORER"	Calcom. "LUCKY EXPLORER"	1	
	3	8000 87638	Decal "E 900"	""E 900" transfer	Décal. ""E 900"	Abziehbild ""E 900"	Calcom. ""E 900"	1	
	4	8000 87636	Decal "fregio L.E." Dx.	R.H. transfer	Décal. D.	R., Streifen	Calcomania derech.	1	
	5	8000 87637	Decal "fregio L.E." Sx.	L.H. transfer	Décal. G.	L., Streifen	Calcomania izq.	1	
	6	8000 78141	Decal "CAGIVA"	"CAGIVA" transfer	Décal. "CAGIVA"	Abziehbild "CAGIVA"	Calcom. "CAGIVA"	1	
	7	8000 87642	Decal "fregio L.E." Sx.	L.H. transfer	Décal. G.	L., Streifen	Calcomania izq.	1	
	8	8000 87641	Decal "fregio L.E." Dx.	R.H. transfer	Décal. D.	R., Streifen	Calcomania derech.	1	
	9	8000 87640	Decal "LUCKY EXPLORER" Sx	L.H. "LUCKY EXPLORER" tr.	Décal. "LUCKY EXPLORER" G.	Abziehbild "LUCKY EXPLORER" L.	Calcom. "LUCKY EXPLORER" iz.	1	
	10	8000 87639	Decal "LUCKY EXPLORER" Dx	R.H. "LUCKY EXPLORER" tr.	Décal. "LUCKY EXPLORER" D.	Abziehbild "LUCKY EXPLORER" R.	Calcom. "LUCKY EXPLORER" der	1	
	11	8000 87626	Decal "CAGIVA" Sx	L.H. "CAGIVA" tr.	Décal. "CAGIVA" G.	Abziehbild "CAGIVA" L.	Calcom. "CAGIVA" iz.	1	
	12	8000 87625	Decal "CAGIVA" Dx	R.H. "CAGIVA" tr.	Décal. "CAGIVA" D.	Abziehbild "CAGIVA"R.	Calcom. "CAGIVA" der.	1	
	13	8000 87361	Decal "E 900"	""E 900" transfer	Décal. ""E 900"	Abziehbild ""E 900"	Calcom. ""E 900"	2	
	14	8000 87362	Decal "LUCKY EXPLORER"	"LUCKY EXPLORER" tr.	Décal. "LUCKY EXPLORER"	Abziehbild "LUCKY EXPLORER"	Calcom. "LUCKY EXPLORER"	3	
	15	80D0 78141	Decal "CAGIVA"	"CAGIVA" transfer	Décal. "CAGIVA"	Abziehbild "CAGIVA"	Calcom. "CAGIVA"	1	
	16	8000 87629	Decal "CATALITIC"	"CATALITIC" transfer	Décal. "CATALITIC"	Abziehbild "CATALITIC"	Calcom. "CATALITIC"	1	
	17	8000 78866	Decal nera	Black transfer	Décal. noire	Schwarzstreifen	Calcomania negra	1	
	18	8000 87628	Decal "fregio L.E." Dx.	R.H. transfer	Décal. D.	R., Streifen	Calcomania derech.	1	
	19	8000 87627	Decal "fregio L.E." Sx.	L.H. transfer	Décal. G.	L., Streifen	Calcomania izq.	1	

DISEGNO DRAWING DESSIN ZEICHNUNG DIBUJO	TAVOLA DRAWING TABLE BILD TABLA	INDEX NO. POS. N. INDICE
0011.52.010	10	21
0124.40.050	12	13
0124.40.060	8	12
0150.16.030	3	1
0150.70.120	5	17
0150.70.120	9	28
0150.92.280	2	27
0204.70.105	13	12
0214.07.350	2	7
0214.07.350	8	26
0251.47.050	3	1
0272.91.090	2	31
0367.49.130	5	7
0369.38.530	12	7
036938610	35	27
0369.46.270	12	33
0369.46.285	12	30
0369.46.290	12	5
0370.29.010	13	1
0370.29.020	13	21
0370.29.350	8	20
0370.49.250	10	25
037054910	24	21
037084005	29	6
0370.92.050	14	19
037098755	15	5
0375.92.170	14	18
0375.92.210	14	17
0400.09.050	2	8
0400.16.190	13	20
0400.17.030	7	1
0400.170.30	4	36
0400.29.040	8	11
0400.29.125	2	13
0400.29.125	13	22
0400.29.126	2	13
0400.29.126	13	22
0400.49.030	11	14
0400.49.240	5	13
0400.49.240	11	6
0504.03.085	2	27
0504.47.050	3	1
0504.47.060	3	1
0504 83060	16	17
0619.47.030	6	12
0619.47.050	6	10
0619.49.178	10	18
0619.50.065	12	19
0619.92.180	14	9
0647.29.040	12	27
0647.70.010	14	16
0647.92.170	13	15
0659.16.555	4	1
0660.13.045	2	22
0660.13.050	2	21
0660.13.057	2	20
0660.13.060	2	18
0660.13.061	2	18
0660.13.062	2	18
0660.13.070	2	24
0660.13.133	2	17
0660.13.143	2	30
0660.13.165	2	9
0660.16.145	4	21
0660.29.030	13	4
0660.47.040	6	13
0660.49.010	10	19
0660.49.020	10	17
0660.49.053	9	17
0660.49.240	10	3
0660.49.355	9	23
0660.49.920	10	27
0660.50.020	12	12
0660.70.065	9	4
0660.70.110	9	2
0660.92.150	13	16
0660.92.183	14	10
0660.92.240	14	12
0660.92.245	14	12
0660.92.310	13	23
0661.49.170	5	15
0665.49.680	5	8
0667.92.160	13	13
0670.16.105	3	13
0670.16.145	3	7
0670.16.150	3	3
0670.16.155	3	19
0670.16.163	3	11
0670.16.164	3	11
0670.16.165	3	11
0670.16.170	3	26
0670.16.171	3	26
0670.16.172	3	26
0670.16.183	3	15
0670.16.184	3	15
0670.16.185	3	15
0670.17.395	13	27
067038930	35	33
0670.46.030	11	10
0670.46.030	12	18
0670.46.040	11	11
0670.46.040	12	17
0670.46.050	11	9
0670.46.050	12	10
0670.49.310	9	26
0670.49.910	9	21
0670.50.035	12	4
0670.92.010	10	24
0670.92.110	14	4
0670.92.120	14	5
0670.92.190	14	9
0670.92.370	14	3
0670.92.371	14	3
0670.92.372	14	3
0670.92.380	14	6
0670.92.381	14	6
0670.92.382	14	6
0675.03.210	1	17
0755.29.025	8	21
0755.47.050	6	11
0755.47.060	6	11
0755 47.070	6	11
0755.49.310	12	32
0759.29.190	6	15
0759.49.280	9	15
0765.92.185	14	9
0765.92.190	14	9
0765.92.205	14	9
0797.69.040	8	17
0797.69.040	13	7
0799.13.110	2	15
0801.03.785	11	20
0805.17.125	7	7
0905.49.960	9	20
112.1.001.1A	6	9
112.1.001.1AB	6	9
112.1.001.1AC	6	9
117.1.001.1A	4	29
120.2.014.1B	7	4
120.2.015.1B	7	17
121.1.005.1A	7	18
121.1.006.1A	7	3
121.2.001.1B	7	19
122.2.008.1A	7	20
125.1.009.1A	7	4
125.1.010.1A	7	17
130552	34	9
132.4.002.1A	15A	6
132.4.003.1A	15A	8
132.4.003.1D	15A	8
132.4.004.1E	15B	9
132.4.005.1A	15B	4
132.4.005.1B	15B	4
132.4.006.1A	15A	7
132.4.007.1A	15B	11
134.4.001.1A	15B	7
134.4.003.1A	15A	2
134.4.004.1A	15B	2
134.4.005.1A	15B	3
134.4.006.1A	15B	5
134.4.007.1A	15B	6
134.4.008.1A	15B	9
134.4.009.1A	15A	1
1344 0091B	16	13
134.4.010.1A	15A	3
134.4.011.1A	15A	4
134.4.012.1A	15A	5
134.4.013.1A	15A	9
134.4.014.1A	15A	10
134.4.015.1A	15A	11
134.4.016.1A	15A	12
134.4.017.1A	15A	13
134.4.018.1A	15A	14
134.4.019.1A	15A	15
134.4.024.1A	15B	10
134.4.025.1A	15B	12
134.4.026.1A	15B	13
134.4.027.1A	15B	14
134.4.028.1A	15B	15
134.4.029.1A	15A	16
134.4.030.1A	15B	1
13710081B	15	1
145.2.025.1A	6	18
146.2.035.1A	6	1
147.1.002.1A	8	9
149.1.003.1A	3	25
150.2.003.1A	3	28
150.2.005.1A	3	27
150.2.006.1A	3	2
1513070-01	18	3
158.2.002.1A	6	5
160.1.010.2A	12	26
162.1.001.1B	4	7
170.2.005.2B	4	17
171.2.008.1B	8	10
172.1.002.1B	3	10
172.1.003.1A	3	8
172.1.004.1A	3	5
172.1.005.1A	3	9
172.1.006.1B	3	18
172.1.007.1B	3	24
172.1.008.1A	3	22
172.1.009.1A	3	21
172.1.010.1A	3	20
172.1.011.1A	3	23
173.1.004.1A	12	22
174.1.002.1A	9	3
174.1.004.1A	9	12
176.1.001.1A	12	8
176.1.002.1A	12	14

INDICE NUMERICO PROGRESSIVO / NUMERICAL INDEX / INDEX NUMERIQUE NUMMERNVERZEICHNIS / ÍNDICE NUMÉRICO PROGRESÍVO

DISEGNO DRAWING DESSIN ZEICHNUNG DIBUJO	TAVOLA DRAWING TABLE BILD TABLA	INDEX NO. POS. N. INDICE
180.1.001.1A	2	25
180.1.002.1A	2	26
180.1.008.1A	2	11
182.2.001.2A	2	19
190.2.001.3A	4	8
194.2.001.1A	4	12
195.2.002.1B	4	22
196.1.001.1B	4	10
198.1.001.1A	4	13
210.1.015.2A	14	4
211.1.015.2A	14	5
22020176A	16	9
220.3.205.5A	9	18
220.3.208.3A	9	16
220.3.208.3A	11	8
220.3.208.3A	12	11
225.2.012.1B	10	1
225.2.033.1A	10	1
235.1.007.1A	13	3
235.1.008.1A	13	10
235.2.015.1A	13	25
236.1.010.2A	4	26
240.1.010.1AA	14	22
242.2.013.1BA	11	21
243.1.003.1B	5	1
243.1.025.1AA	5	1
243.2.002.1AB	5	6
245.1.006.1A	8	6
245.1.006.1AB	8	6
245.1.007.1A	8	1
245.1.007.1AB	8	1
245.1.008.1A	8	4
245.1.008.1AB	8	4
245.1.009.1A	8	8
245.1.009.1AB	8	8
245.1.010.1A	8	7
245.1.010.1AB	8	7
247.1.002.1B	11	23
247.1.017.1A	7	10
247.1.083.1A	11	13
247.1.083.1AB	11	13
249.2.002.1A	9	1
250.1.002.1A	9	5
254.1.001.1A	11	15
254.4.001.1A	5	4
255.1.001.1B	8	15
255.1.004.1A	13	8
260.1.001.1A	12	35
264.4.004.1A	11	1
264.4.012.2A	11	1
270.4.001.1A	12	3
276.1.001.2A	12	29
301.2.018.1CA	14	1
301.2.019.1CA	14	1
301.2.042.1A	14	1
301.2.043.1A	14	1
303.1.003.1A	14	2
303.1.003.1AB	14	2
303.1.003.1AC	14	2
303.1.003.1AD	14	2
303.1.004.1C	14	7
303.1.004.1CB	14	7
303.1.004.1CC	14	7
303.1.004.1CD	14	7
304.1.021.1A	14	3
304.1.021.1AB	14	3
304.1.021.1AC	14	3
304.1.022.1A	14	6
304.1.022.1AB	14	6
304.1.022.1AC	14	6
320111	17	25
34910751A	21A	15
34910761A	21A	6
34910791A	21A	24
36140031A	24	21
39740011A	35	12
417.6.075.9A	5	3
417.6.082.9A	10	35
417.9.050.6A	12	2
420.2.000.8A	2	27
420.2.001.0A	7	13
4202 0010A	16	12
433.1.028.1A	5	19
444.4.003.1A	9	19
449.1.017.1A	3	12
451.1.005.1A	8	24
451.2.001.1A	8	23
460593	35	38
462.3.003.7A	2	4
462.3.003.7A	8	22
462.3.003.8A	2	2
462.4.037.6A	9	11
462.4.037.8A	9	9
463.2.019.6A	7	2
463.2.053.7A	4	15
463.4.026.9A	4	16
463.4.047.7A	5	18
463.7.022.6A	4	20
51640011A	35	50
53940031A	19	6
539.4.002.1A	2	28
539.4.008.1C	5	16
54040081A	35	37
58510092A	15	11
593.1.003.1A	10	26
60N10 1048	24	28
60N10 1049	22	28
60N10 1077	22	34
60N101079	10	29
60N10 1135	35	51
60N10 1150	19	19
60N10 1153	19	19
60N10 1154	33	37
60N102463	12	36
60N10 2482	28	42
60N102505	8	2
60N102505	13	18
60N102509	2	1
60N102509	5	2
60N102509	8	3
60N102509	9	6
60N102509	11	24
60N102509	13	26
60N10 2509	33	31
60N102510	5	5
60N102510	11	19
60N102510	12	6
60N102511	9	10
60N102511	11	7
60N10 2555	18	18
60N10 2556	19	2
60N10 2557	18	38
60N10 2557	21	9
60N10 2557	21	10
60N10 2557	21A	9
60N10 2557	21A	10
60N10 2582	18	8
60N10 2896	15	6
60N10 7330	24	19
60N10 7330	28	6
60N10 7335	28	21
60N10 7701	30	[illegible]
60N107335	[illegible]	28
60N107335	13	5
60N40 2927	15	10
61N1 15001	30	11
61N1 15032	26	10
61N1 15032	33	41
61N1 15032	34	6
61N1 15033	35	6
61N1 15062	26	14
61N1 15066	18	31
61N1 15151	33	48
61N1 15192	24	15
61N1 15192	36	40
61N1 15193	26	19
61N1 15193	36	4
60N1 15195	19	29
60N1 15542	23	4
61N1 15198	23	20
62N0 15673	15	9
62N1 15503	28	43
62N1 15503	33	42
62N1 15503	34	8
62N1 15503	36	16
62N1 15503	36	39
62N1 15504	20	4
62N1 15504	22	32
62N1 15504	26	18
62N1 15504	28	16
62N1 15504	30	17
62N1 15504	33	33
62N1 15504	35	11
62N1 15506	19	7
62N1 15506	19	27
62N1 15535	22	[illegible]
62N1 15535	33	[illegible]
62N1 15536	17	5
62N1 15536	19	38
62N1 15536	20	5
62N1 15536	22	16
62N1 15536	22	33
62N1 15536	28	26
62N1 15536	30	26
62N1 15536	33	24
62N1 15536	33	32
62N1 15536	35	7
62N1 15536	35	21
62N1 15536	36	7
62N1 15538	29	13
62N1 15540	18	15
62N1 15548	22	26
62N1 15549	33	25
62N1 15549	36	23
62N1 15672	15	7
62N1 15766	20	15
62N1 15766	29	22
62N1 15767	15	13
62N1 15767	16	7
62N1 15767	19	13
62N1 15767	24	24
62N1 15767	25	14
62N1 15767	27	18
62N1 15767	28	17
62N1 15767	29	29
62N1 15767	35	4
62N1 15767	35	34
62N1 15767	36	18
62N1 15769	19	35
62N1 15769	20	13

DISEGNO DRAWING DESSIN ZEICHNUNG DIBUJO	TAVOLA DRAWING TABLE BILD TABLA	INDEX NO. POS. N. INDICE
62N1 15769	35	31
62N1 15771	18	6
62N1 15771	19	5
62N1 15781	19	3
64N1 20066	19	28
65440031A	24	16
65840011A	24	18
66N0 21307	33	11
66N1 21202	19	33
669.1.003.1A	14	14
670.4.008.1A	14	25
67040081A	35	49
672.1.006.1A	4	5
680.1.001.1B	9	7
69N4 29004	31	19
69N4 29004	32	8
701.2.001.1A	3	4
701.4.001.1A	12	24
701.4.002.1A	12	21
702.5.008.1A	11	4
70556.2125	14	20
70610.8120	4	11
70780.6516	7	9
710.1.001.1A	9	13
710.1.002.1A	4	33
710.1.005.1A	10	31
711.1.006.1A	10	10
711.1.007.1A	6	6
713.1.006.1A	13	11
713.1.011.1A	3	16
713.1.012.1B	4	31
713.1.014.1A	3	11
72094.1616	10	5
72121.2106	6	4
72944.1542	8	18
72944.1542	13	6
734005N01	3	29
734005N01	12	37
734006N01	12	1
734305N01	12	38
73500.1237	9	25
73500.1237	12	9

DISEGNO DRAWING DESSIN ZEICHNUNG DIBUJO	TAVOLA DRAWING TABLE BILD TABLA	INDEX NO. POS. N. INDICE
73500.1440	12	15
73500.1542	2	14
73503.3075	5	11
73503.3380	10	33
73503.3804	10	13
737.4.002.1A	8	19
74140221A	17	10
74140421A	15	2
74101.0770	6	14
74172.1008	8	13
74172.1008	13	2
74224.0570	4	34
74224.0570	6	7
748.1.013.1A	6	17
750.1.002.1B	4	35
750.5.001.1A	2	6
750.5.001.1A	12	34
75110.1747	13	14
75110.2054	10	12
75110.2054	13	19
75113.2566	4	18
75130.2566	10	7
75143.3380	10	32
75166.1238	4	14
75166.1238	8	25
75173.1542	13	24
75191.3380	10	4
75791.1747	10	9
75794.1542	10	30
76267.0012	9	24
76270.0827	3	31
76402.0002	3	17
764.1.003.1B	4	27
764.1.009.1A	14	24
764.1.013.1A	14	8
766.1.001.2B	10	22
766.4.004.1A	12	31
76835.1134	2	29
771.4.001.1A	12	25
771.5.040.0C	3	14
771.5.040.2B	8	5
771.5.043.2B	4	4

DISEGNO DRAWING DESSIN ZEICHNUNG DIBUJO	TAVOLA DRAWING TABLE BILD TABLA	INDEX NO. POS. N. INDICE
771.5.064.2B	11	12
771.5.066.2B	14	23
771.5.072.2B	10	20
771.5.077.2B	10	16
771.5.078.2B	5	20
771.5.078.2B	12	16
771.5.080.2B	10	16
771.5.122.2B	2	3
771.5.122.2B	8	27
771.5.129.2B	9	8
771.5.136.2B	10	15
771.5.136.2B	10	15
77499.3421	10	2
77499.3421	11	17
779.1.007.2A	6	8
779.1.017.1A	9	27
779.1.109.1A	6	2
779.1.162.1A	9	27
779.5.009.1A	11	5
781.1.003.2A	7	12
7811 0051A	16	11
786.1.003.1A	7	6
786.1.004.1A	7	16
788.1.004.1B	10	14
788.1.004.4A	10	14
788.1.005.3A	11	16
788.1.032.1A	14	21
788.1.052.1A	5	21
791.2.002.1A	10	11
791.2.003.1A	7	11
799.1.012.1A	4	25
799.1.025.1A	2	10
799.1.039.1A	9	14
799.1.054.1A	9	14
799.1.061.1A	14	11
799.5.001.1A	6	16
80000 1669	32	21
80000 1676	29	14
80000 3994	33	38
80000 5889	18	28
80000 5934	23	37
80000 9570	32	4

DISEGNO DRAWING DESSIN ZEICHNUNG DIBUJO	TAVOLA DRAWING TABLE BILD TABLA	INDEX NO. POS. N. INDICE
8000 10444	23	3
8000 10777	31	7
8000 12722	19	39
8000 12722	29	25
8000 13419	28	25
8000 15659	32	16
8000 18048	17	21
8000 18048	19	11
8000 18048	20	25
8000 18048	35	43
8000 18048	37	6
8000 18246	37	4
8000 18921	26	25
8000 19789	23	9
8000 20066	23	2
8000 20137	34	2
8000 21480	25	10
8000 21480	26	29
8000 21480	26	31
8000 21480	30	14
8000 21535	36	3
8000 22271	17	14
8000 22271	19	37
8000 22271	37	8
8000 23109	26	3
8000 23118	23	23
8000 23124	32	15
8000 25927	35	52
8000 26694	33	16
8000 27397	29	3
8000 27466	23	12
8000 30809	29	16
8000 30942	28	9
8000 31661	36	30
8000 32065	22	4
8000 32071	23	6
8000 32318	19	31
8000 33371	22	7
8000 33491	20	7
8000 33552	25	15
8000 33552	26	38
8000 33564	22	20

DISEGNO DRAWING DESSIN ZEICHNUNG DIBUJO	TAVOLA DRAWING TABLE BILD TABLA	INDEX NO. POS. N. INDICE
8000 33662	27	23
8000 33690	27	32
8000 33835	18	29
8000 33835	18	29
8000 34657	34	14
8000 34657	37	14
8000 35113	36	20
8000 35235	18	29
8000 35751	17	24
8000 36137	24	9
8000 36137	24	14
8000 36230	34	4
8000 36347	35	29
8000 36726	34	13
8000 36726	37	13
8000 36879	18	13
8000 37290	17	13
8000 37292	24	12
8000 37391	22	17
8000 37554	22	3
8000 37859	28	11
8000 37891	26	28
8000 38103	26	2
8000 38956	23	27
8000 38957	23	28
8000 39533	36	19
8000 39727	30	32
8000 40512	35	13
8000 40718	36	34
8000 40720	33	39
8000 40721	18	9
8000 40721	18	25
8000 40723	23	24
8000 40813	28	19
8000 41039	20	6
8000 41221	23	5
8000 41227	18	10
8000 41512	22	24
8000 41512	36	11
8000 41514	18	37
8000 41693	28	13
8000 42022	32	20

DISEGNO DRAWING DESSIN ZEICHNUNG DIBUJO	TAVOLA DRAWING TABLE BILD TABLA	INDEX NO. POS. N. INDICE
8000 42027	23	31
8000 42069	32	30
8000 42467	29	5
8000 42739	23	1
8000 42750	23	19
8000 42781	22	2
8000 42782	22	12
8000 42783	22	13
8000 42823	29	4
8000 42926	34	3
8000 42932	34	10
8000 42946	34	2
8000 42980	24	7
8000 43303	32	2
8000 43557	32	9
8000 43591	29	30
8000 43638	27	36
8000 43928	15	4
8000 43928	26	8
8000 44014	22	23
8000 44240	26	23
8000 44240	37	9
8000 44996	18	32
8000 45427	18	33
8000 45428	18	34
8000 45490	29	23
8000 46664	25	4
8000 46664	30	4
8000 46665	25	5
8000 46665	30	5
8000 46820	28	29
8000 46887	27	22
8000 46893	19	15
8000 46893	27	21
8000 47127	28	33
8000 47420	25	6
8000 47420	30	6
8000 47474	33	19
8000 47845	24	17
8000 47966	24	26
8000 47967	24	25
8000 48366	26	9
8000 48773	31	10
8000 48814	20	24
8000 48837	19	14
8000 48837	20	23
8000 49642	28	30
8000 49654	25	7
8000 49654	30	7
8000 50321	24	13
8000 50555	35	50
8000 50868	24	27
8000 51243	28	18
8000 51684	19	26
8000 51862	32	3
8000 51918	19	22
8000 51919	19	23
8000 51974	19	25
8000 52119	22	5
8000 52321	36	41
8000 52373	32	26
8000 52576	22	22
8000 53137	22	21
8000 53184	36	14
8000 53701	34	11
8000 53702	34	15
8000 53886	23	34
8000 53887	23	33
8000 53888	22	35
8000 53891	23	26
8000 53892	23	22
8000 54267	28	46
8000 54905	20	8
8000 55134	27	4
8000 55134	29	21
8000 55377	27	39
8000 55700	35	14
8000 55757	26	16
8000 55991	26	11
8000 56405	34	16
8000 56405	37	15
8000 56409	34	17
8000 56409	37	16
8000 56443	27	38
8000 56458	26	26
8000 56458	28	32
8000 56460	35	30
8000 56464	34	12
8000 56464	37	12
8000 56750	33	14
8000 56752	33	4
8000 56800	19	32
8000 56806	28	45
8000 56808	27	20
8000 57155	26	30
8000 57155	30	29
8000 57181	17	2
8000 57691	26	1
8000 57703	26	4
8000 57757	26	35
8000 57758	26	12
8000 57771	18	19
8000 57771	19	21
8000 57772	30	9
8000 57795	26	13
8000 57800	26	5
8000 57885	26	24
8000 57932	18	12
8000 57934	18	22
8000 57964	18	4
8000 57991	23	21
8000 57993	23	32
8000 58107	29	2
8000 58121	36	27
8000 58123	36	13
8000 58128	37	1
8000 58131	36	21
8000 58132	36	22
8000 58140	20	19
8000 58194	33	27
8000 58207	28	20
8000 58207	35	16
8000 58244	25	8
8000 58338	34	3
8000 58678	37	17
8000 58683	19	30
8000 58693	22	31
8000 58752	36	17
8000 59750	34	7
8000 59906	31	15
8000 59907	31	15
8000 59908	31	16
8000 60263	35	15
8000 60263	37	18
8000 60283	35	22
8000 60810	32	1
8000 60865	31	12
8000 61078	26	20
8000 61172	36	25
8000 61777	32	14
8000 61824	32	6
8000 61825	32	7
8000 61829	32	10
8000 61830	32	11
8000 61830	32	17
8000 61835	32	18
8000 61835	32	18
8000 61837	32	19
8000 61838	32	22
8000 61839	32	23
8000 61839	32	28
8000 61840	32	24
8000 61841	32	25
8000 62408	24	3
8000 62416	17	3
8000 62416	19	12
8000 62416	35	44
8000 62416	37	7
8000 62648	31	3
8000 62700	36	33
8000 62725	15	12
8000 62725	16	6
8000 62725	24	5
8000 62725	27	16
8000 62725	28	15
8000 62725	28	39
8000 62725	35	2
8000 62726	19	36
8000 62726	20	3
8000 62726	36	10
8000 62727	26	22
8000 62727	28	24
8000 62727	33	26
8000 62727	35	19
8000 62727	36	2
8000 62728	17	4
8000 62728	25	13
8000 62728	35	42
8000 62728	36	24
8000 62729	26	17
8000 62729	30	16
8000 62730	21	19
8000 62730	21A	19
8000 62730	36	5
8000 62733	29	24
8000 62733	30	19
8000 62794	23	36
8000 62796	21	20
8000 62796	21A	20
8000 62799	22	19
8000 62800	22	18
8000 62802	22	6
8000 62803	22	9
8000 62804	22	8
8000 62805	22	1
8000 62826	30	13
8000 62935	22	11
8000 62936	22	10
8000 63003	20	17
8000 63007	20	2
8000 63133	37	11
8000 63150	27	6
8000 63150	35	5
8000 63161	27	3
8000 63275	18	7
8000 63375	18	5
8000 63376	18	11
8000 63442	18	42
8000 63442	33	36
8000 63457	19	4

DISEGNO DRAWING DESSIN ZEICHNUNG DIBUJO	TAVOLA DRAWING TABLE BILD TABLA	INDEX NO. POS. N. INDICE
8000 63716	35	28
8000 64471	31	2
8000 64588	23	35
8000 64592	32	12
8000 64614	32	27
8000 64617	26	15
8000 64626	33	1
8000 64628	33	3
8000 64629	33	8
8000 64630	33	9
8000 64631	33	10
8000 64634	33	44
8000 64645	33	28
8000 64647	33	20
8000 64753	17	8
8000 64755	17	17
8000 64756	17	19
8000 65017	28	14
8000 65032	19	34
8000 65041	28	23
8000 65223	23	10
8000 65223	23	25
8000 65293	35	10
8000 65307	32	5
8000 65318	33	22
8000 65333	33	7
8000 65336	33	17
8000 65338	33	6
8000 65385	29	19
8000 65535	36	37
8000 66144	23	13
8000 66155	20	21
8000 66156	27	24
8000 66157	28	2
8000 66158	33	29
8000 66159	33	30
8000 66223	36	9
8000 66274	28	11
8000 66305	26	21
8000 66308	36	12
8000 66333	27	11
8000 66437	20	20
8000 66441	20	18
8000 66447	27	15
8000 66449	35	32
8000 66449	36	29
8000 66450	28	3
8000 66451	28	4
8000 66460	27	19
8000 66462	19	24
8000 66465	36	6
8000 66469	27	31
8000 66470	28	10
8000 66525	20	14
8000 66525	36	35
8000 66641	36	8
8000 66642	36	1
8000 66768	28	40
8000 66778	37	5
8000 66779	37	2
8000 66780	37	3
8000 66803	35	8
8000 66927	32	1
8000 67195	32	29
8000 67196	25	11
8000 67200	25	12
8000 67217	27	12
8000 67220	19	18
8000 67258	36	28
8000 67262	30	8
8000 67496	29	7
8000 67611	29	17
8000 67703	29	1
8000 67800	35	39
8000 67981	18	27
8000 67997	29	28
8000 67997	35	41
8000 68111	28	41
8000 68113	29	18
8000 68121	29	10
8000 68124	29	8
8000 68141	22	25
8000 68306	22	30
8000 68307	22	29
8000 68316	27	10
8000 68348	36	32
8000 68410	27	14
8000 68605	24	31
8000 68621	36	36
8000 68690	30	30
8000 68754	34	1
8000 68765	34	5
8000 68785	34	19
8000 68839	29	9
8000 68895	25	9
8000 68934	24	30
8000 69056	20	11
8000 69056	29	12
8000 69076	18	20
8000 69109	18	41
8000 69181	28	48
8000 69182	28	50
8000 69287	33	46
8000 69288	33	47
8000 69342	29	31
8000 69345	21	14
8000 69345	21A	14
8000 69475	35	3
8000 69552	18	39
8000 69595	34	1
8000 69638	34	5
8000 70028	35	35
8000 70031	35	36
8000 70386	21	23
8000 70386	21A	23
8000 70391	21	21
8000 70391	21A	21
8000 70645	18	1
8000 70648	19	1
8000 70649	20	10
8000 70888	35	40
8000 70960	17	9
8000 71508	21	18
8000 71508	21A	18
8000 71567	31	18
8000 71568	31	1
8000 71570	31	6
8000 71573	17	16
8000 71574	17	1
8000 71577	30	3
8000 71578	35	25
8000 71579	33	23
8000 71580	17	6
8000 71581	17	22
8000 71583	30	1
8000 71584	23	7
8000 71585	17	23
8000 71587	16	1
8000 71589	16	5
8000 71604	30	20
8000 72085	21	4
8000 72085	21A	4
8000 72086	21	11
8000 72086	21A	11
8000 72266	26	33
8000 72266	30	24
8000 72387	21	8
8000 72387	21A	8
8000 72392	31	20
8000 72394	15A	18
8000 72446	31	5
8000 72447	31	11
8000 72448	31	9
8000 72449	31	8
8000 72517	16	2
8000 72518	16	4
8000 72519	16	3
8000 72581	15	16
8000 72582	15	17
8000 72583	30	15
8000 72586	30	12
8000 72587	30	28
8000 72589	24	20
8000 72590	24	23
8000 72591	28	38
8000 72922	28	27
8000 72924	28	31
8000 73041	26	34
8000 73136	30	27
8000 73251	18	24
8000 73275	25	1
8000 73349	7	21
8000 73522	32	13
8000 73677	33	12
8000 73682	27	13
8000 73683	27	9
8000 74029	26	27
8000 74032	23	7
8000 74037	31	15
8000 74038	32	1
8000 74058	36	31
8000 74073	33	5
8000 74074	33	13
8000 74075	33	21
8000 74100	35	24
8000 74109	21	13
8000 74109	21A	13
8000 74156	23	29
8000 74157	17	7
8000 74158	17	15
8000 74160	23	11
8000 74166	31	22
8000 74181	26	36
8000 74181	30	21
8000 74277	35	23
8000 74281	35	1
8000 74287	35	26
8000 74313	28	1
8000 74470	19	8
8000 74496	35	47
8000 74499	24	22
8000 74500	24	29
8000 74511	18	26
8000 74513	19	34
8000 74515	33	18
8000 74675	36	26
8000 74682	24	11
8000 74829	27	7
8000 74831	27	17
8000 74832	27	25

DISEGNO DRAWING DESSIN ZEICHNUNG DIBUJO	TAVOLA DRAWING TABLE BILD TABLA	INDEX NO. POS. N. INDICE
8000 74833	27	27
8000 74834	33	34
8000 74835	38	1
8000 74841	36	38
8000 74962	21	27
8000 74962	21A	27
8000 75032	30	31
8000 75035	29	15
8000 75164	20	1
8000 75267	28	47
8000 75270	35	45
8000 75360	15	8
8000 75367	33	2
8000 75388	24	6
8000 75491	35	9
8000 75532	33	6
8000 75545	29	26
8000 75547	29	27
8000 75709	27	1
8000 75710	38	3
8000 75712	38	2
8000 75714	38	10
8000 75715	38	8
8000 75717	38	4
8000 75866	21	17
8000 75866	21A	17
8000 75870	15A	18
8000 76008	38	5
8000 76008	39	3
8000 76286	17	11
8000 76383	28	52
8000 76448	21	24
8000 76449	21	5
8000 76450	21	6
8000 76451	21	15
8000 76452	21	26
8000 76453	21	22
8000 76454	21	25
8000 76455	21	7
8000 76456	21	28
8000 76464	23	8
8000 76465	23	9

DISEGNO DRAWING DESSIN ZEICHNUNG DIBUJO	TAVOLA DRAWING TABLE BILD TABLA	INDEX NO. POS. N. INDICE
8000 76472	23	8
8000 76473	23	17
8000 76474	23	15
8000 76475	23	16
8000 76476	23	14
8000 76499	15	15
8000 76500	15	14
8000 76502	15	18
8000 76542	27	40
8000 76543	27	41
8000 76545	28	1
8000 76546	28	51
8000 76556	26	37
8000 76556	30	25
8000 76557	26	39
8000 76557	30	33
8000 76650	36	31
8000 76760	21	3
8000 76761	21	2
8000 76778	40	6
8000 77058	27	1
8000 77059	27	7
8000 77060	27	9
8000 77061	27	13
8000 77066	39	2
8000 77067	39	4
8000 77068	39	7
8000 77069	39	1
8000 78141	42	6
8000 78141	43	6
8000 78141	43	6
8000 78255	29	20
8000 78327	27	1
8000 78328	40	2
8000 78330	27	7
8000 78351	40	4
8000 78352	40	5
8000 78353	40	7
8000 78354	27	9
8000 78355	40	11
8000 78356	27	13
8000 78357	40	1

DISEGNO DRAWING DESSIN ZEICHNUNG DIBUJO	TAVOLA DRAWING TABLE BILD TABLA	INDEX NO. POS. N. INDICE
8000 78358	28	1
8000 78396	40	14
8000 78397	20	9
8000 78859	27	13
8000 78860	42	14
8000 78861	42	15
8000 78861	43	15
8000 78863	42	2
8000 78864	42	4
8000 78866	42	7
8000 78866	43	7
8000 78866	43	17
8000 78867	27	7
8000 78868	42	8
8000 78869	42	9
8000 78869	43	9
8000 78870	42	10
8000 78871	27	9
8000 78873	42	19
8000 78875	42	22
8000 78875	43	22
8000 78876	42	23
8000 78876	43	23
8000 78883	27	25
8000 79676	18	30
8000 80223	33	15
8000 80235	21A	2
8000 80236	21A	3
8000 80540	35	24
8000 80542	33	13
8000 80912	34	18
8000 80958	21A	5
8000 80959	21A	26
8000 80960	21A	1
8000 80961	21A	7
8000 80962	21A	28
8000 80963	21A	22
8000 80964	21A	25
8000 81127	20	1
8000 81130	27	1
8000 81131	41	2
8000 81132	27	7

DISEGNO DRAWING DESSIN ZEICHNUNG DIBUJO	TAVOLA DRAWING TABLE BILD TABLA	INDEX NO. POS. N. INDICE
8000 81133	41	3
8000 81134	27	9
8000 81135	27	13
8000 81136	41	4
8000 81137	27	25
8000 81138	41	5
8000 81141	28	1
8000 81142	41	1
8000 81763	27	1
8000 81764	42	3
8000 81765	42	1
8000 81766	28	1
8000 81869	33	5
8000 81955	16	16
8000 81956	16	20
8000 81957	16	18
8000 81958	16	10
8000 81968	16	4
8000 81969	16	3
8000 82159	35	49
8000 82160	28	1
8000 83207	27	1
8000 83208	43	3
8000 83209	43	4
8000 83210	43	5
8000 83211	27	7
8000 83212	27	8
8000 83213	43	8
8000 83214	43	11
8000 83215	43	10
8000 83216	43	12
8000 83217	27	9
8000 83218	27	13
8000 83219	43	14
8000 83220	43	16
8000 83221	27	25
8000 83222	43	18
8000 83223	43	1
8000 83225	28	1
8000 83226	43	2
8000 83227	43	19
8000 83415	32	5

DISEGNO DRAWING DESSIN ZEICHNUNG DIBUJO	TAVOLA DRAWING TABLE BILD TABLA	INDEX NO. POS. N. INDICE
8000 83416	31	17
8000 83822	33	45
8000 86586	37	2
8000 87361	43	13
8000 87362	43	14
8000 87625	43	12
8000 87626	43	11
8000 87627	43	19
8000 87628	43	18
8000 87629	43	16
8000 87635	43	2
8000 87636	43	4
8000 87637	43	5
8000 87638	43	3
8000 87639	43	10
8000 87640	43	9
8000 87641	43	8
8000 87642	43	7
8000 87650	43	1
8000 87651	20	1
8000 87652	27	8
8000 87653	27	7
8000 87654	27	25
8000 87655	27	1
8000 87656	27	9
8000 87657	27	13
8000 87659	28	1
8000.17718	10	28
8000.44119	1	15
8000.44120	1	16
80A0 10660	28	8
80A0 10660	28	22
80A0 32070	22	15
80A0 33561	18	2
80A0 37860	28	22
80A0 52662	25	2
80A0 52662	30	2
80A0 56359	35	20
80A0 57487	42	18
80A0 58899	27	35
80A0 64789	18	17
80A0 64790	18	16

DISEGNO DRAWING DESSIN ZEICHNUNG DIBUJO	TAVOLA DRAWING TABLE BILD TABLA	INDEX NO. POS. N. INDICE
80A0 65026	19	10
80A0 65293	27	2
80A0 65293	27	33
80A0 65535	27	30
80A0 65535	27	34
80A0 66579	33	40
80A0 66804	20	22
80A0 67223	19	17
80A0 67224	19	16
80A067346	24	2
80A0 68890	24	1
80A0 71566	31	17
80A0 74682	24	11
80A0 74831	27	17
80A0 74832	27	25
80A0 74833	27	27
80A0 75714	39	9
80A0 75717	39	5
80A0 76731	27	17
80A0 77017	42	13
80A0 77017	43	13
80A0 79223	41	6
80A0 83822	33	45
80B0 32069	22	14
80B0 45030	21	12
80B0 45030	21A	12
80B0 55703	27	29
80B0 65026	19	10
80B0 65030	24	10
80B0 66804	20	22
80B0 68126	20	9
80B0 69108	18	40
80B0 69429	27	28
80B0 74682	24	11
80B0 74831	27	17
80B0 74833	27	27
80B0 80761	42	21
80B0 80761	43	21
80B0 83822	33	45
80C00 1815	18	14
80C0 32069	22	14
80C0 32070	22	15

DISEGNO DRAWING DESSIN ZEICHNUNG DIBUJO	TAVOLA DRAWING TABLE BILD TABLA	INDEX NO. POS. N. INDICE
80C0 65030	24	10
80C0 66804	20	22
80C0 69108	18	40
80C0 74682	24	11
80C0 78141	40	3
80C0 78141	40	13
80C0 78141	41	7
80C0 83822	33	45
80D0 32069	22	14
80D0 65030	24	10
80D0 74833	27	27
80D0 78141	43	15
80E0 32070	22	15
80E0 65030	24	10
80F0 32069	22	14
80110101A	15	3
80110141A	17	18
8A00 26322	19	20
8A00 26846	31	4
8A00 40877	24	4
8A00 42782	22	36
8A00 42783	22	37
8A00 45171	28	7
8A00 45184	28	10
8A00 47127	28	37
8A00 49496	17	20
8A00 57933	18	23
8A00 61777	31	13
8A00 61824	32	6
8A00 61825	32	7
8A00 61826	32	31
8A00 61831	32	33
8A00 63134	37	10
8A00 63543	28	47
8A00 65503	21	16
8A00 65503	21A	16
8A00 65535	33	35
8A00 66360	28	44
8A00 66531	28	5
8A00 66641	36	8
8A00 67434	24	8
8A00 67649	29	11

DISEGNO DRAWING DESSIN ZEICHNUNG DIBUJO	TAVOLA DRAWING TABLE BILD TABLA	INDEX NO. POS. N. INDICE
8A00 68621	36	36
8A00 68934	24	30
8A00 69056	26	6
8A00 69076	18	21
8A00 69181	28	49
8A00 69552	18	43
8A00 71604	30	22
8A00 72392	31	14
8A00 72932	35	48
8A00 73041	26	34
8A00 74158	17	15
8A00 74181	26	36
8A00 74181	30	21
8A00 74829	27	8
8A00 74833	27	26
8A00 75710	38	6
8A00 75714	38	11
8A00 75715	38	9
8A00 75717	38	7
8A00 76542	27	42
8A00 76543	27	43
8A00 76650	36	31
8A00 77059	27	8
8A00 77068	39	8
8A00 78330	27	8
8A00 78351	40	8
8A00 78352	40	9
8A00 78353	40	10
8A00 78355	40	12
8A00 78396	40	15
8A00 78860	42	16
8A00 78861	42	17
8A00 78861	43	17
8A00 78864	42	5
8A00 78867	27	8
8A00 78868	42	11
8A00 78870	42	12
8A00 78873	42	20
8A00 78876	4	24
8A00 78876	43	24
8A00 81132	27	8
8A00 83228	43	20

DISEGNO DRAWING DESSIN ZEICHNUNG DIBUJO	TAVOLA DRAWING TABLE BILD TABLA	INDEX NO. POS. N. INDICE
8AA0 66453	27	5
8AA0 69282	27	37
8AA0 74833	27	26
8AA0 75714	39	10
8AA0 75717	39	6
8AA0 78397	20	9
8AB0 74833	27	26
8AB0 78397	20	9
8AD0 74833	27	26
8B00 39087	36	15
8B00 51862	32	3
8B00 59908	31	16
8B00 62794	23	30
8B00 63543	28	12
8B00 67610	28	36
8B00 69056	35	46
8B00 71604	30	20
8B00 73041	26	34
8B00 74181	26	36
8B00 74181	30	21
8B00 75164	20	1
8B000 6725	28	28
8BC0 78397	20	9
8C00 59908	31	16
8C00 71604	30	22
8C00 73041	26	34
8C00 74181	26	36
8C00 74181	30	21
8C00 75164	20	1
8D00 51862	32	3
8D00 67610	28	34
8D00 71604	30	20
8E00 68873	28	35
8E00 71604	30	22
8F00 71604	30	20
8G00 61836	32	18
8G00 71604	30	22
8151 0111A	16	19
81510051A	16	8
818.1.002.1A	4	3
818.2.009.1A	4	3
821.1.001.1A	2	5

DISEGNO DRAWING DESSIN ZEICHNUNG DIBUJO	TAVOLA DRAWING TABLE BILD TABLA	INDEX NO. POS. N. INDICE
821.1.070.1A	2	21
826.1.003.1A	10	6
826.1.009.1A	2	12
841.1.002.2A	4	2
851.1.001.1B	4	9
851.4.001.1A	4	6
852.1.005.1A	2	23
852.1.006.1A	2	23
852.1.007.1A	2	23
852.1.008.1A	5	10
852.1.061.1A	6	11
852.1.081.1A	3	1
856.1.001.1A	3	6
856.1.002.1A	8	16
856.1.002.1A	13	9
856.1.024.1A	10	23
856.1.031.1A	3	6
863.1.002.1A	12	28
872.4.011.1A	15A	17
881.1.010.1A	12	20
881.1.012.1A	2	16
881.2.001.1A	4	19
882.1.003.1A	8	14
882.1.006.1A	2	20
882.4.001.1A	12	23
895.1.004.1A	6	3
930.4.009.1A	4	24
933.1.001.2B	7	14
933.1.002.2B	7	15
88700.5644	1	14
88700.5749	1	11
88713.0114	1	10
88713.0120	1	2
88713.0123	1	9
88713.0137	1	6
88713.0143	1	7
88713.0144	1	12
88713.0146	1	1
88713.0262	1	13
88713.0710	1	5
88713.0748	1	3
88713.1139	1	4

DISEGNO DRAWING DESSIN ZEICHNUNG DIBUJO	TAVOLA DRAWING TABLE BILD TABLA	INDEX NO. POS. N. INDICE
88765.1000	1	18
88765.1005	1	18
88765.1006	1	18
9331 0061A	16	15
9331 0081A	16	14
93783.0812	3	30
93783.0812	13	17
93783.1524	11	18
93783.2552	10	8
93784.2030	5	9
93785.0822	4	23
93785.1830	10	34
93823.0128	4	32
93823.2018	4	30
93823.2037	5	12
93823.2037	7	5
93823.2037	9	22
93823.2082	5	14
93823.2087	7	8
93823.2131	11	22
93827.0114	5	12
93827.0114	9	22
98112.0002	1	8