catálogo de recambios

DUCATI

B.0977

www.lamaneta.com

500 DESMO

BASTIDOR

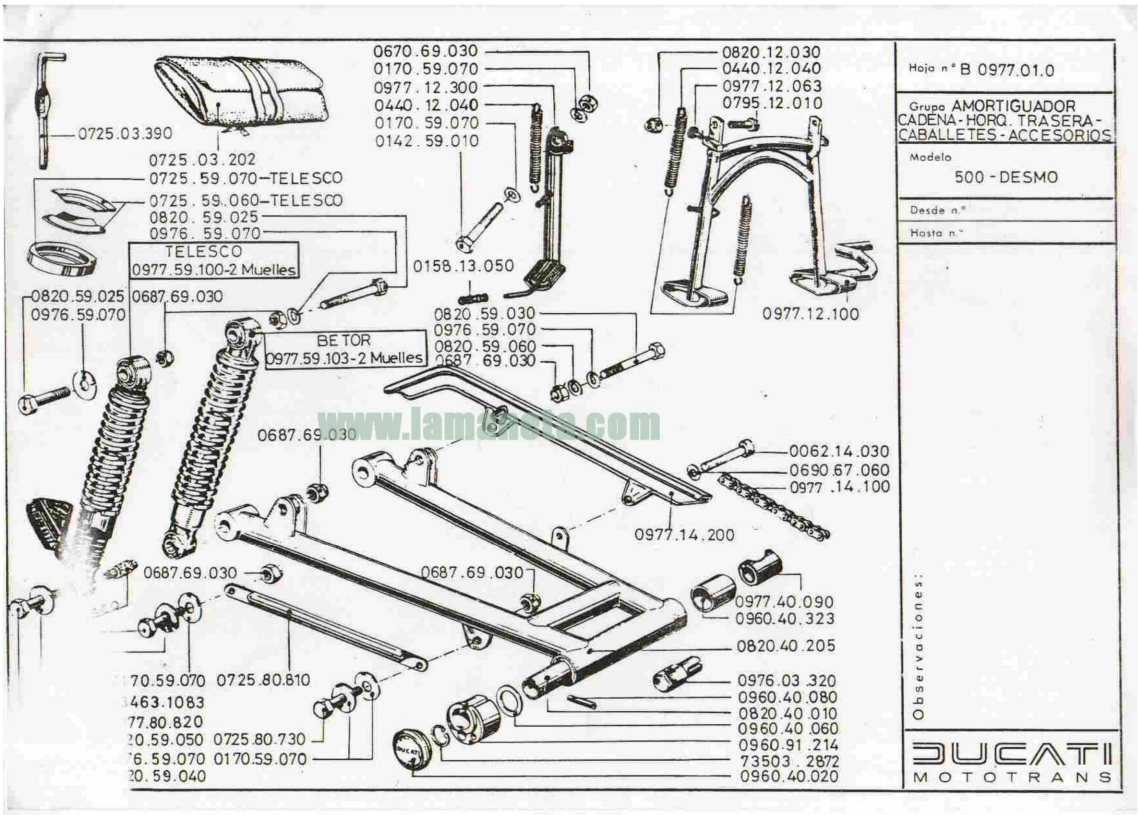

Hoja n.° B 0977.01.0

Grupo AMORTIGUADOR CADENA - HORQ. TRASERA - CABALLETES - ACCESORIOS

Modelo 500 - DESMO

Desde n.°

Hasta n.°

Observaciones:

DUCATI MOTOTRANS

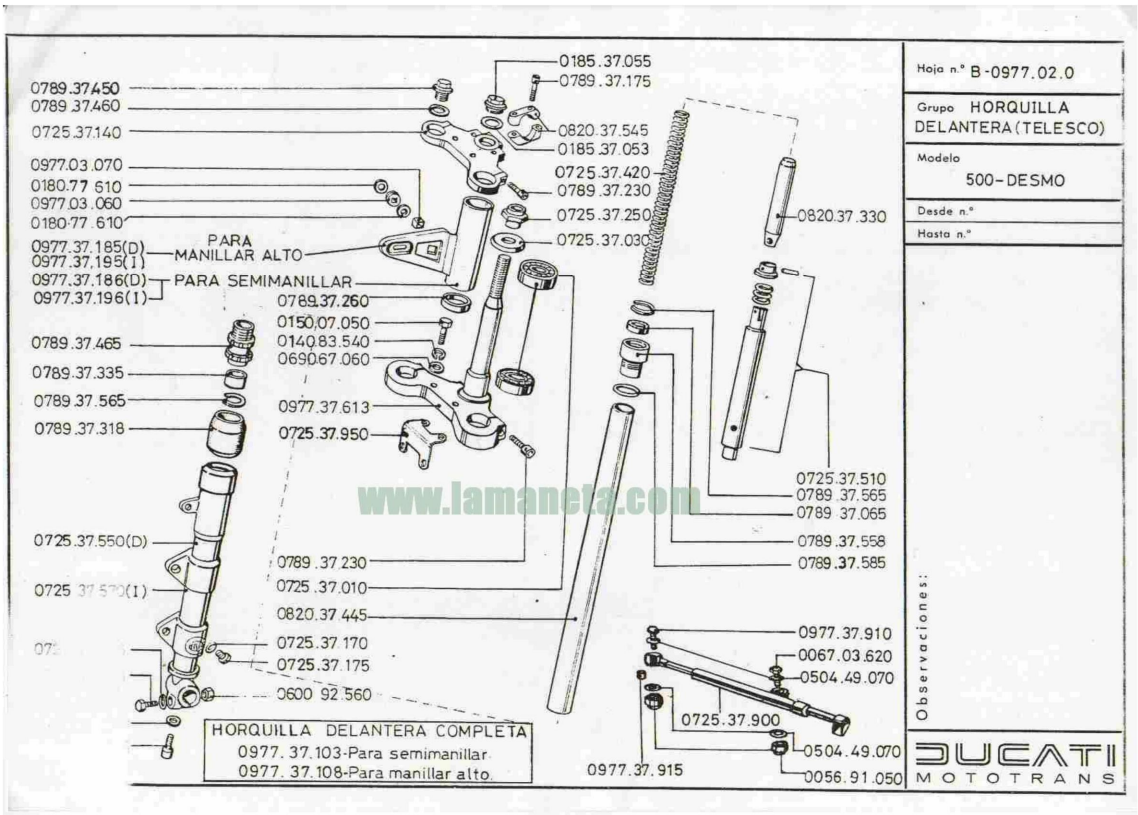

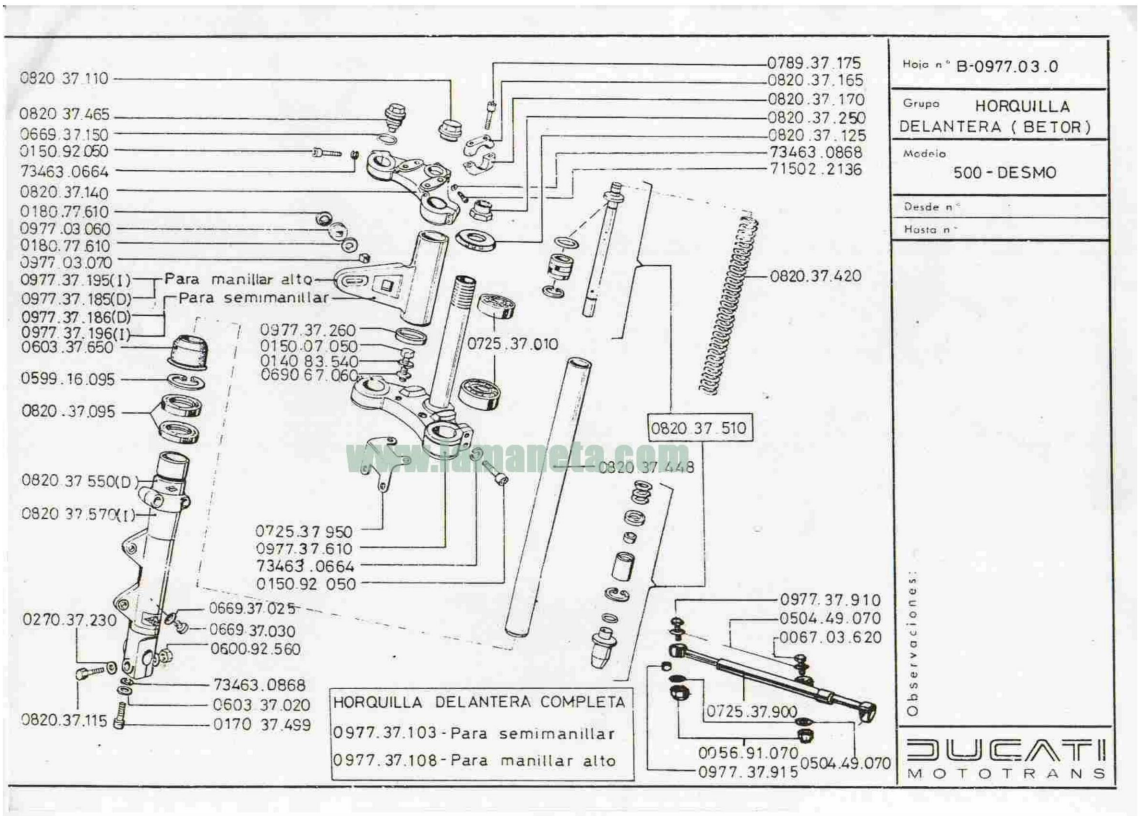

www.lamaneta.com

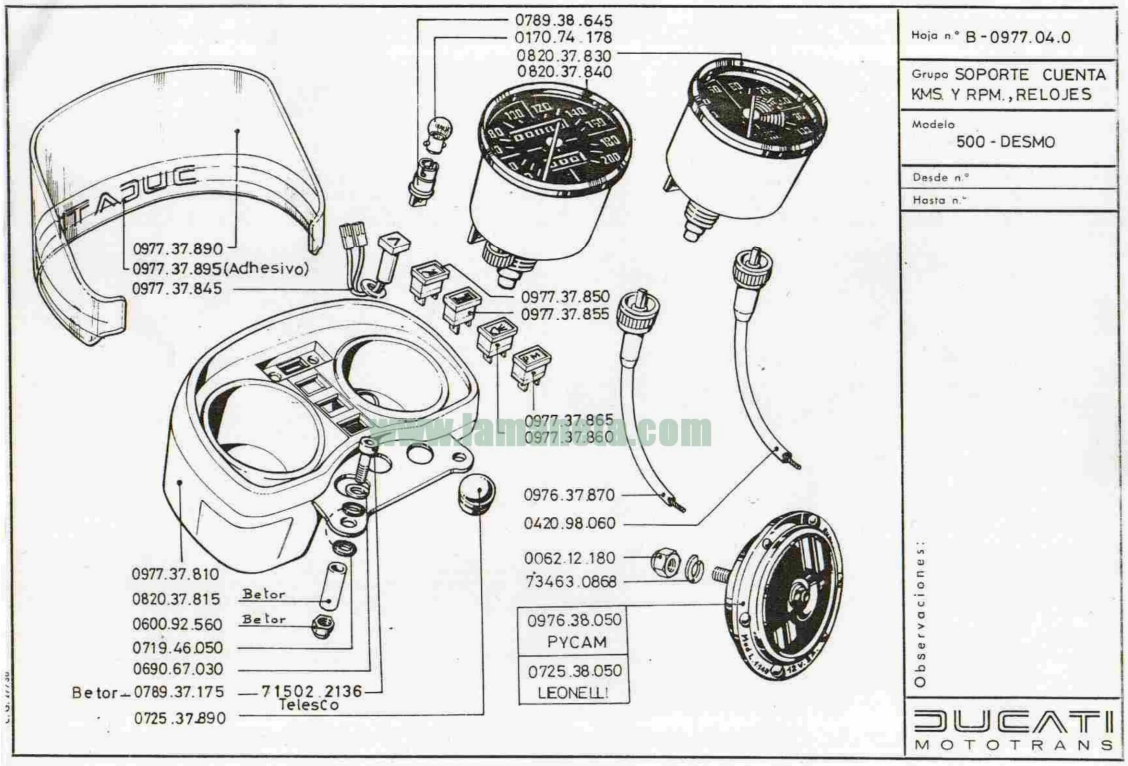

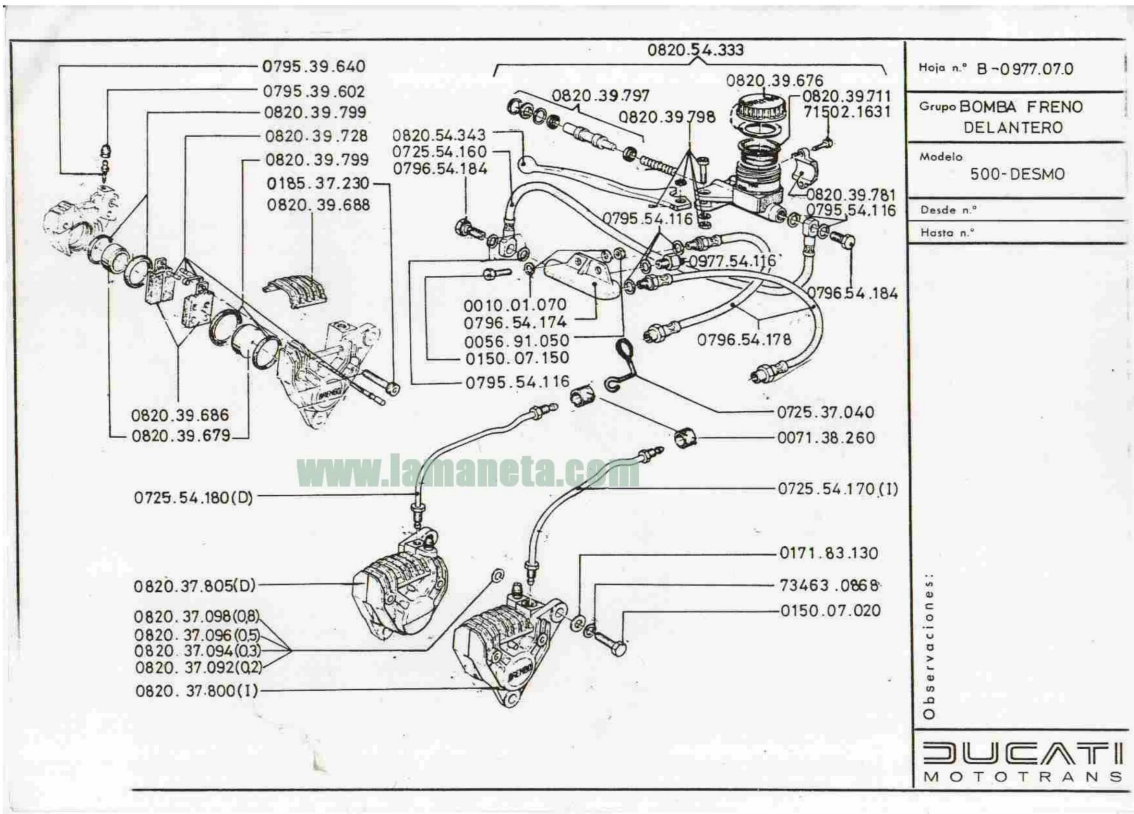

www.lamaneta.com

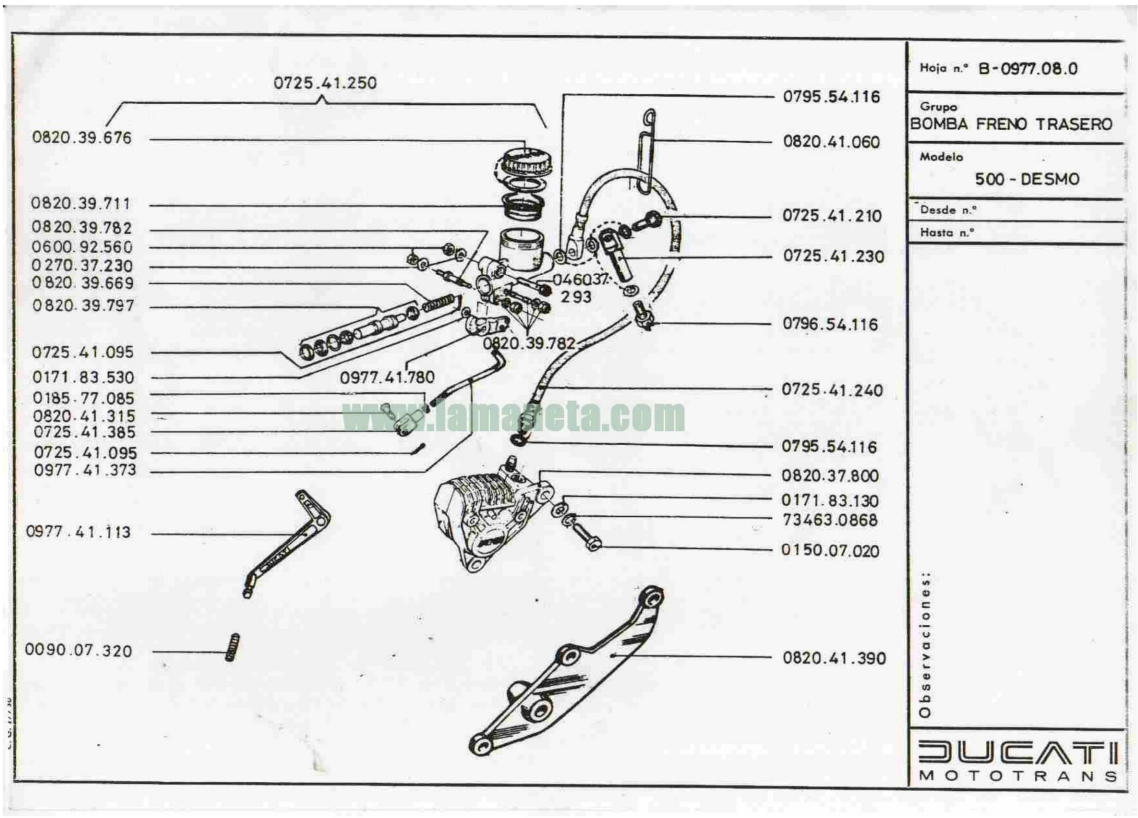
0725.41.250
0820.39.676
0820.39.711
0820.39.782
0600.92.560
0270.37.230
0820.39.669
0820.39.797
0725.41.095
0171.83.530
0185.77.085
0820.41.315
0725.41.385
0725.41.095
0977.41.373
0977.41.113
0090.07.320
0795.54.116
0820.41.060
0725.41.210
0725.41.230
046037-293
0796.54.116
0820.39.782
0977.41.780
0725.41.240
0795.54.116
0820.37.800
0171.83.130
73463.0868
0150.07.020
0820.41.390
Hoja n.° B-0977.08.0
Grupo
BOMBA FRENO TRASERO
Modelo
500 - DESMO
Desde n.°
Hasta n.°
Observaciones:
DUCATI
MOTOTRANS

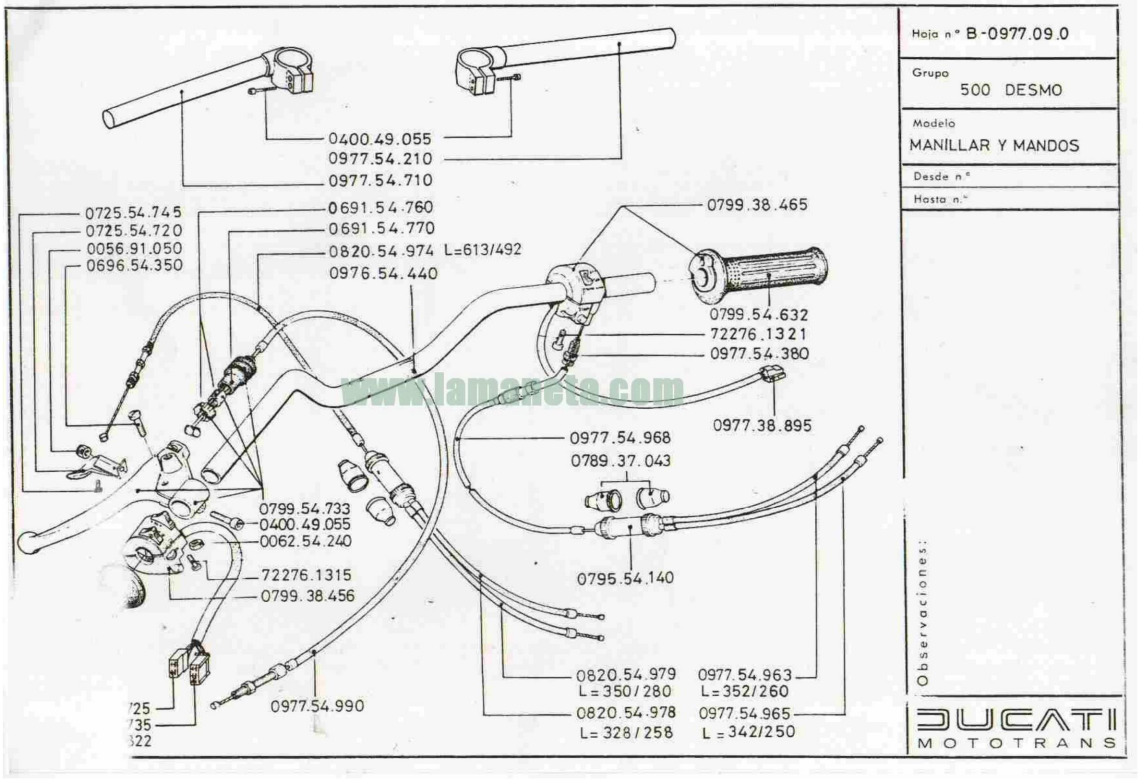
0400.49.055
0977.54.210
0977.54.710
0725.54.745
0725.54.720
0056.91.050
0696.54.350
0691.54.760
0691.54.770
0820.54.974 L=613/492
0976.54.440
0799.38.465
0799.54.632
72276.1321
0977.54.380
0977.38.895
0977.54.968
0789.37.043
0799.54.733
0400.49.055
0062.54.240
72276.1315
0799.38.456
0795.54.140
0977.54.990
0820.54.979
L=350/280
0977.54.963
L=352/260
0820.54.978
L=328/258
0977.54.965
L=342/250
Hoja n.° B-0977.09.0
Grupo
500 DESMO
Modelo
MANILLAR Y MANDOS
Desde n.°
Hasta n.°
Observaciones:
DUCATI
MOTOTRANS

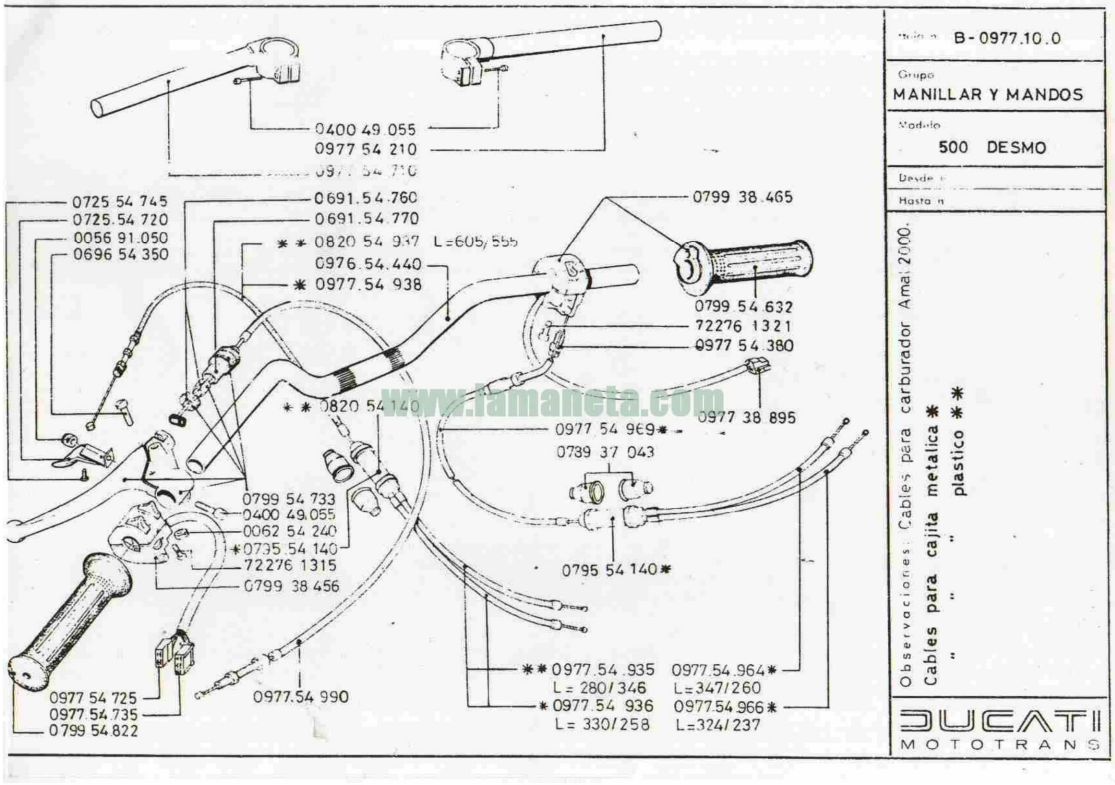

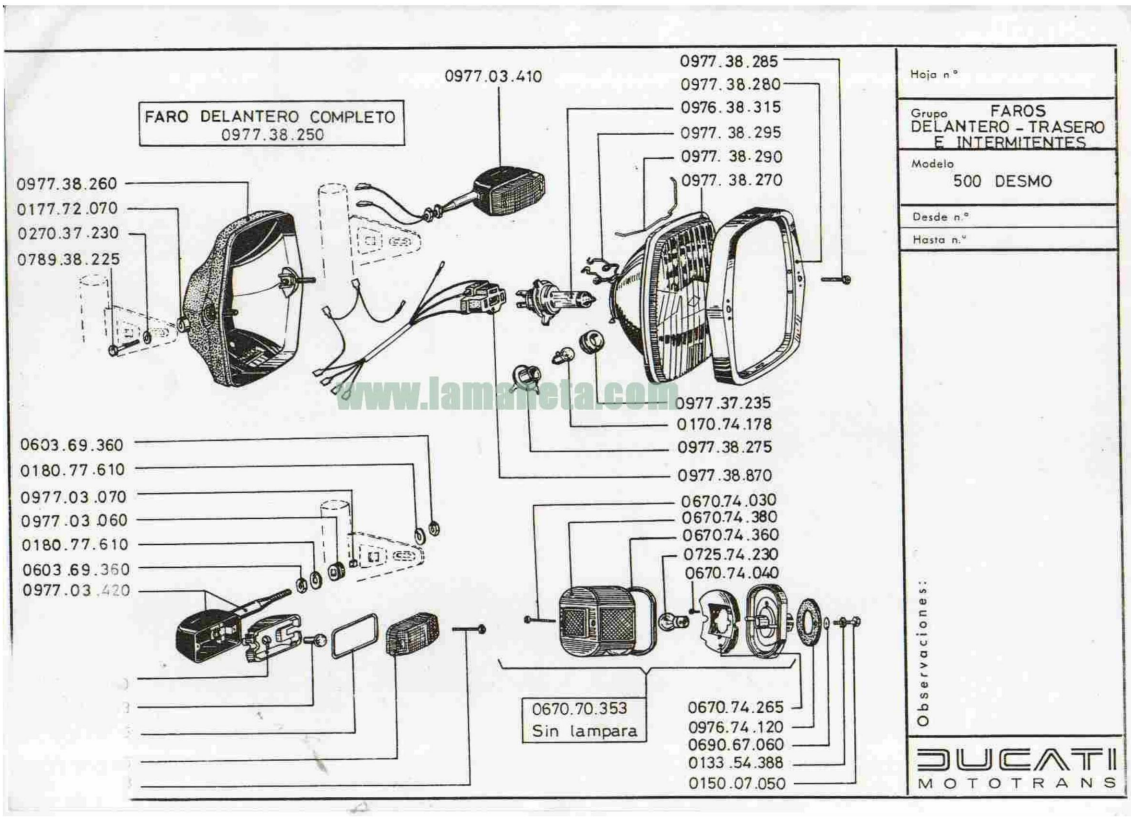

www.lamaneta.com

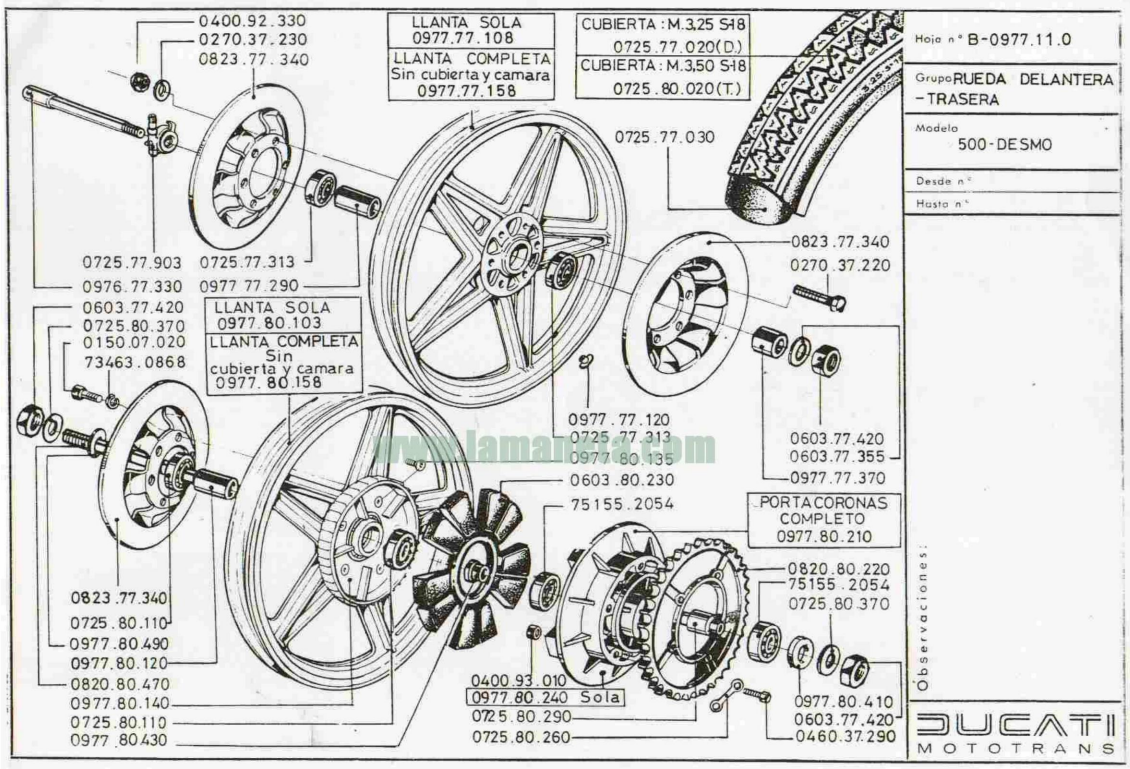
0400.92.330
0270.37.230
0823.77.340
LLANTA SOLA
0977.77.108
LLANTA COMPLETA
Sin cubierta y camara
0977.77.158
CUBIERTA : M.3,25 S18
0725.77.020(D.)
CUBIERTA : M.3,50 S18
0725.80.020(T.)
0725.77.030
0725.77.903
0725.77.313
0976.77.330
0977.77.290
0603.77.420
0725.80.370
0150.07.020
73463.0868
LLANTA SOLA
0977.80.103
LLANTA COMPLETA
Sin
cubierta y camara
0977.80.158
0823.77.340
0270.37.220
0977.77.120
0725.77.313
0977.80.135
0603.80.230
75155.2054
0603.77.420
0603.77.355
0977.77.370
PORTACORONAS
COMPLETO
0977.80.210
0820.80.220
75155.2054
0725.80.370
0823.77.340
0725.80.110
0977.80.490
0977.80.120
0820.80.470
0977.80.140
0725.80.110
0977.80.430
0400.93.010
0977.80.240 Sola
0725.80.290
0725.80.260
0977.80.410
0603.77.420
0460.37.290
Hoja nº B-0977.11.0
Grupo RUEDA DELANTERA
-TRASERA
Modelo
500-DESMO
Desde nº
Hasta nº
Observaciones:
DUCATI
MOTOTRANS

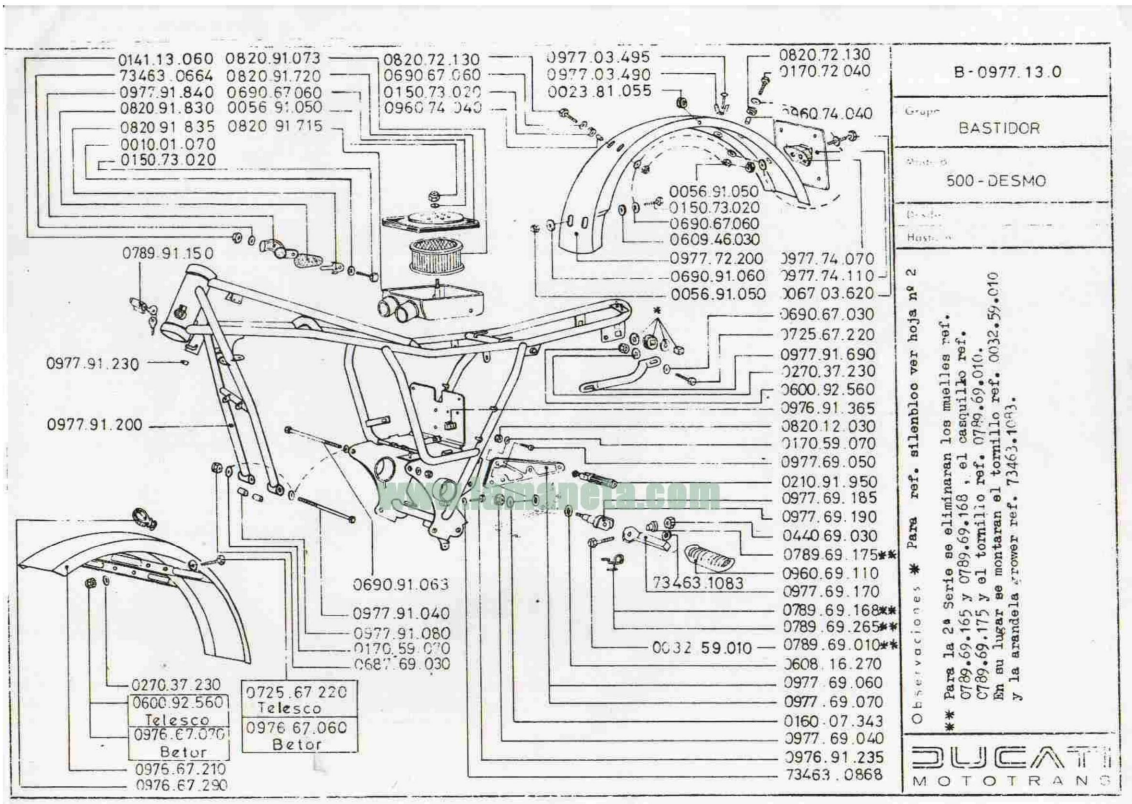
0141.13.060
73463.0664
0977.91.840
0820.91.830
0820.91.835
0010.01.070
0150.73.020
0820.91.073
0820.91.720
0690.67.060
0056.91.050
0820.91.715
0820.72.130
0690.67.060
0150.73.020
0960.74.040
0977.03.495
0977.03.490
0023.81.055
0820.72.130
0170.72.040
0960.74.040
0056.91.050
0150.73.020
0690.67.060
0609.46.030
0977.72.200
0690.91.060
0056.91.050
0977.74.070
0977.74.110
0067.03.620
0789.91.150
0977.91.230
0977.91.200
0690.67.030
0725.67.220
0977.91.690
0270.37.230
0600.92.560
0976.91.365
0820.12.030
0170.59.070
0977.69.050
0210.91.950
0977.69.185
0977.69.190
0440.69.030
0789.69.175**
0960.69.110
0977.69.170
0789.69.168**
0789.69.265**
0789.69.010**
0608.16.270
0977.69.060
0977.69.070
0160.07.343
0977.69.040
0976.91.235
73463.0868
73463.1083
0032.59.010
0690.91.063
0977.91.040
0977.91.080
0170.59.070
0687.69.030
0270.37.230
0600.92.560
Telesco
0976.67.070
Betor
0975.67.210
0976.67.290
0725.67.220
Telesco
0976.67.060
Betor
B-0977.13.0
Grupo
BASTIDOR
Modelo
500-DESMO
Desde
Hasta
Observaciones * Para ref. silenbloc ver hoja nº 2
** Para la 2ª Serie se eliminaran los muelles ref. 0789.69.165 y 0789.69.168 , el casquillo ref. 0789.69.175 y el tornillo ref. 0789.69.010. En su lugar se montaran el tornillo ref. 0032.59.010 y la arandela grower ref. 73463.1083.
DUCATI
MOTOTRANS

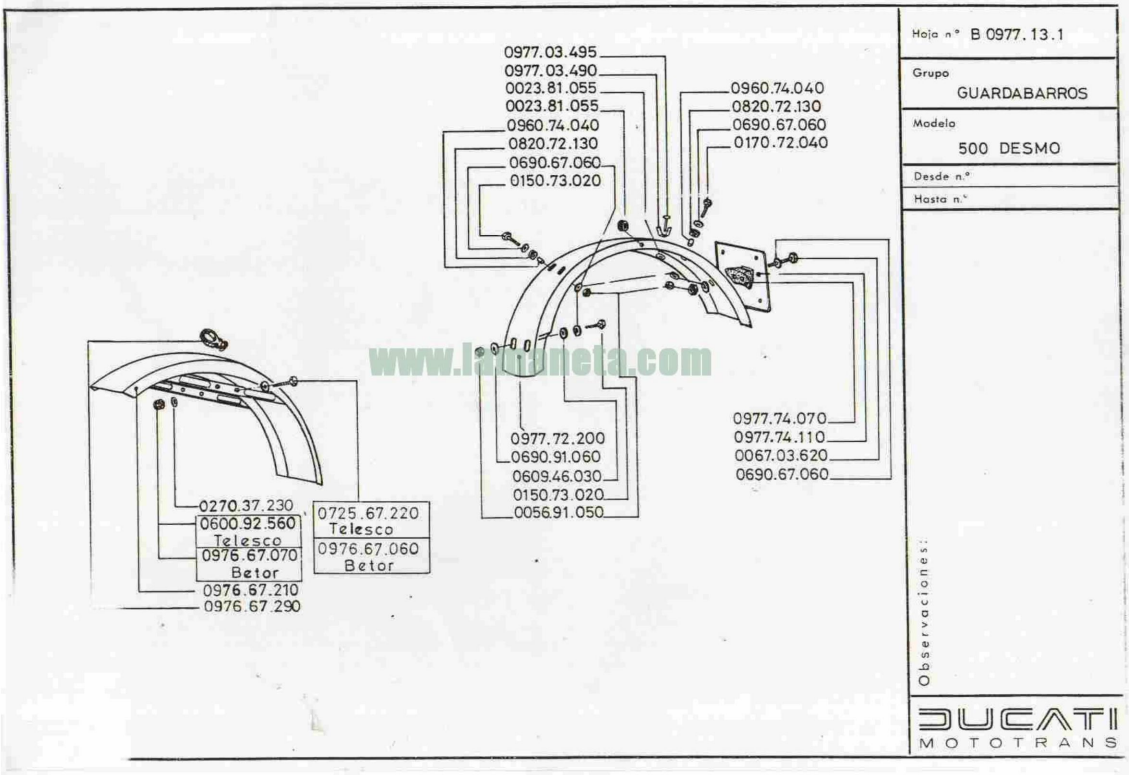
0977.03.495
0977.03.490
0023.81.055
0023.81.055
0960.74.040
0820.72.130
0690.67.060
0150.73.020
0960.74.040
0820.72.130
0690.67.060
0170.72.040
0977.72.200
0690.91.060
0609.46.030
0150.73.020
0056.91.050
0977.74.070
0977.74.110
0067.03.620
0690.67.060
0270.37.230
0600.92.560
Telesco
0976.67.070
Betor
0725.67.220
Telesco
0976.67.060
Betor
0976.67.210
0976.67.290
Hoja n.° B 0977.13.1
Grupo
GUARDABARROS
Modelo
500 DESMO
Desde n.°
Hasta n.°
Observaciones:
DUCATI
MOTOTRANS

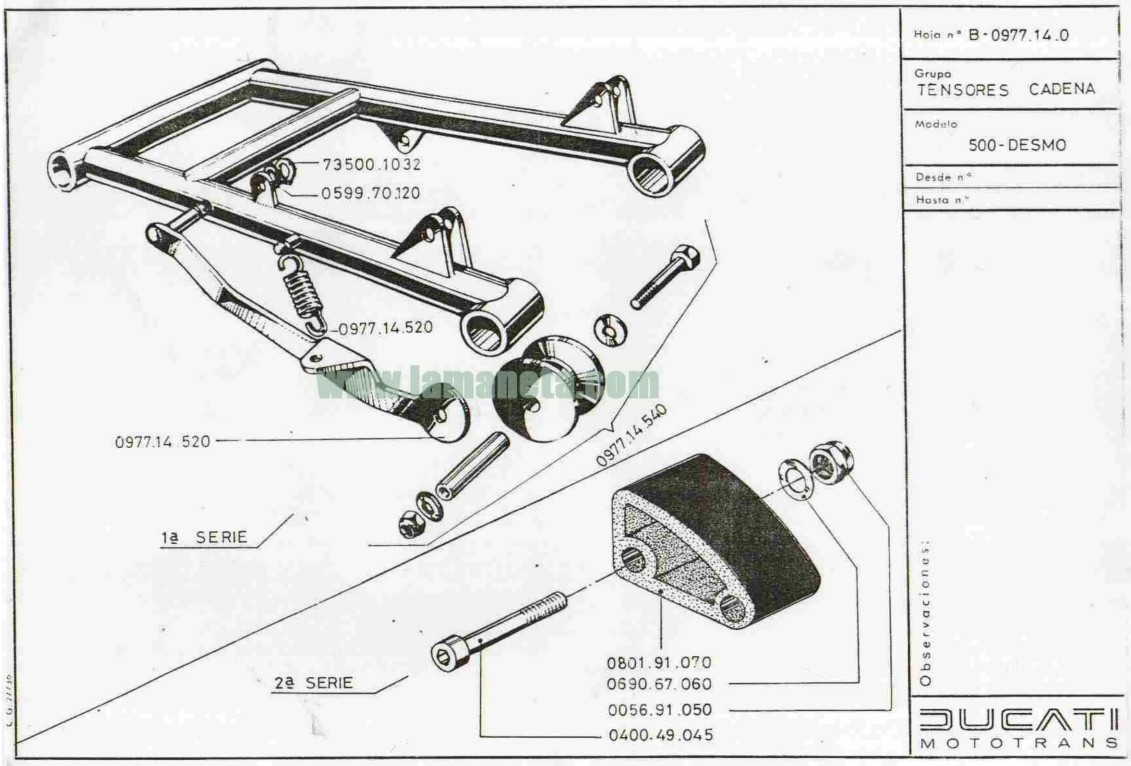
73500.1032
0599.70.120
0977.14.520
0977.14.520
0977.14.540
1ª SERIE
2ª SERIE
0801.91.070
0690.67.060
0056.91.050
0400.49.045
Hoja n.° B-0977.14.0
Grupo
TENSORES CADENA
Modelo
500-DESMO
Desde n.°
Hasta n.°
Observaciones:
DUCATI
MOTOTRANS

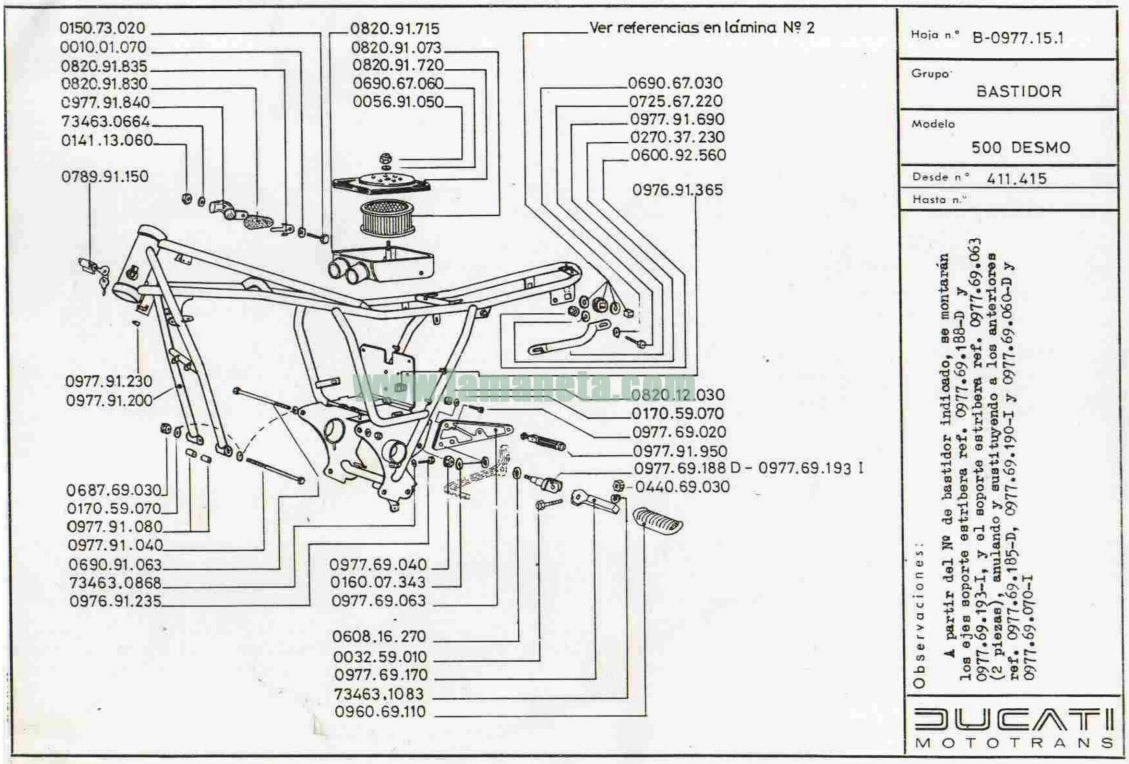
0150.73.020
0010.01.070
0820.91.835
0820.91.830
0977.91.840
73463.0664
0141.13.060
0789.91.150
0820.91.715
0820.91.073
0820.91.720
0690.67.060
0056.91.050
Ver referencias en lámina Nº 2
0690.67.030
0725.67.220
0977.91.690
0270.37.230
0600.92.560
0976.91.365
0977.91.230
0977.91.200
0820.12.030
0170.59.070
0977.69.020
0977.91.950
0977.69.188 D - 0977.69.193 I
0440.69.030
0687.69.030
0170.59.070
0977.91.080
0977.91.040
0690.91.063
73463.0868
0976.91.235
0977.69.040
0160.07.343
0977.69.063
0608.16.270
0032.59.010
0977.69.170
73463.1083
0960.69.110
Hoja n.º B-0977.15.1
Grupo
BASTIDOR
Modelo
500 DESMO
Desde n.º 411.415
Hasta n.º
Observaciones:
A partir del Nº de bastidor indicado, se montarán los ejes soporte estribera ref. 0977.69.188-D y 0977.69.193-I, y el soporte estribera ref. 0977.69.063 (2 piezas), anulando y sustituyendo a los anteriores ref. 0977.69.185-D, 0977.69.190-I y 0977.69.060-D y 0977.69.070-I
DUCATI
MOTOTRANS

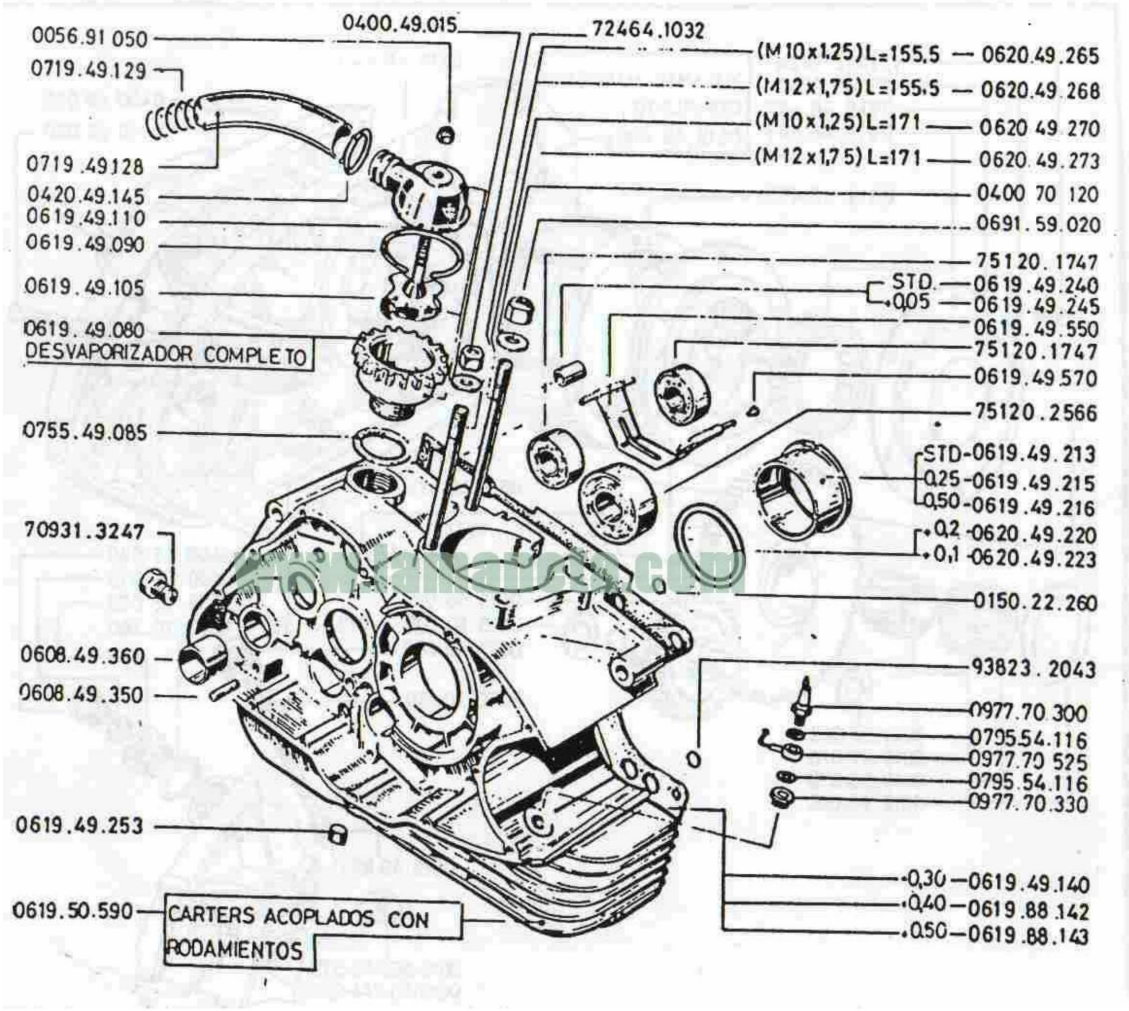
0056.91 050
0719.49.129
0719.49128
0420.49.145
0619.49.110
0619.49.090
0619.49.105
0619.49.080
DESVAPORIZADOR COMPLETO
0755.49.085
70931.3247
0608.49.360
0608.49.350
0619.49.253
0619.50.590
CARTERS ACOPLADOS CON RODAMIENTOS
0400.49.015
72464.1032
(M10x1,25) L=155,5 — 0620.49.265
(M12x1,75) L=155,5 — 0620.49.268
(M10x1,25) L=171 — 0620 49 270
(M12x1,75) L=171 — 0620.49.273
0400 70 120
0691.59.020
75120.1747
STD. — 0619.49.240
+0,05 — 0619.49.245
0619.49.550
75120.1747
0619.49.570
75120.2566
STD-0619.49.213
0,25-0619.49.215
0,50-0619.49.216
+0,2 -0620.49.220
+0,1 -0620.49.223
0150.22.260
93823.2043
0977.70 300
0795.54.116
0977.70 525
0795.54.116
0977.70.330
+0,30 — 0619.49.140
+0,40 — 0619.88.142
+0,50 — 0619.88.143

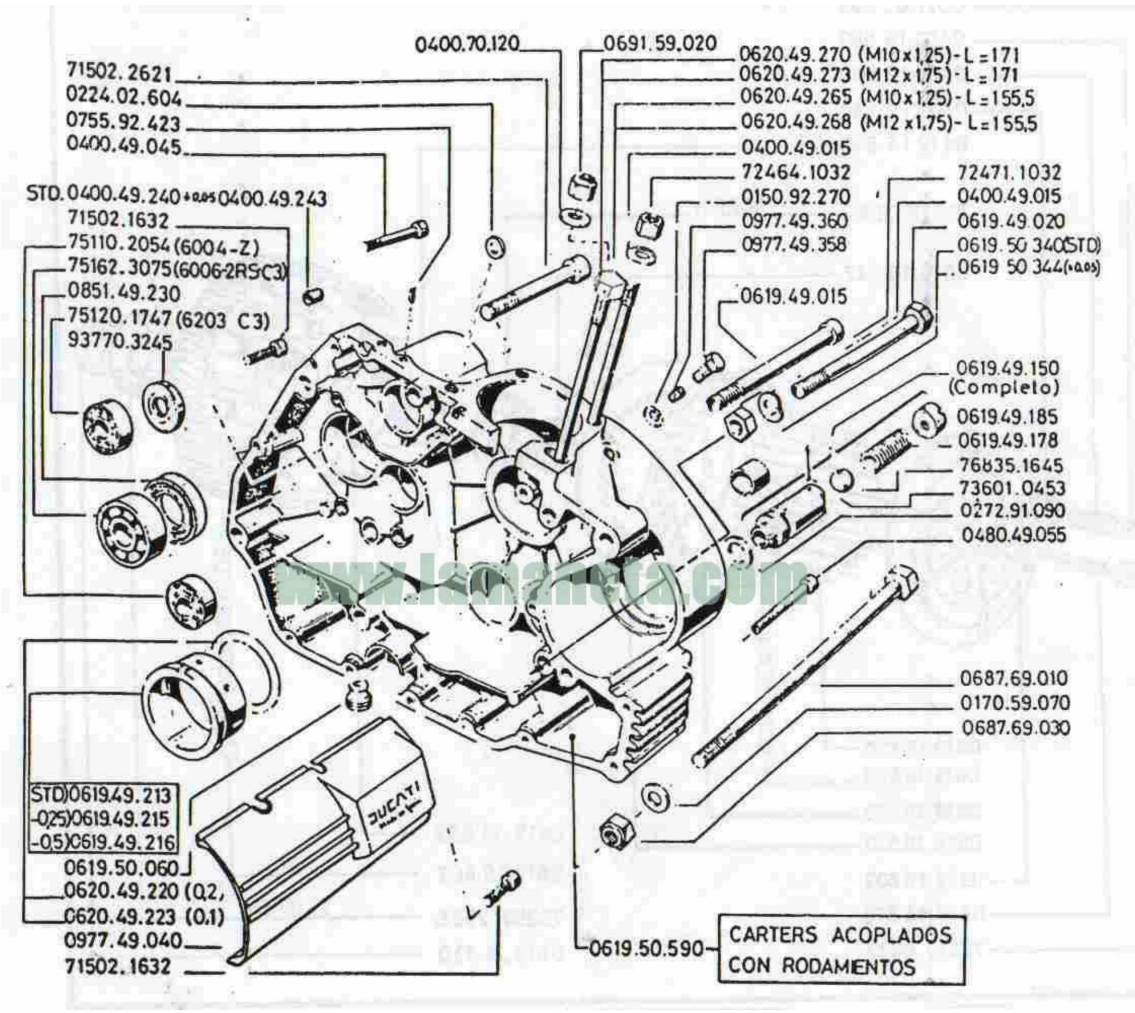
0400.70.120
0691.59.020
0620.49.270 (M10x1,25)- L =171
0620.49.273 (M12x1,75)- L =171
0620.49.265 (M10x1,25)- L =155,5
0620.49.268 (M12x1,75)- L =155,5
0400.49.015
72464.1032
0150.92.270
0977.49.360
0977.49.358
0619.49.015
72471.1032
0400.49.015
0619.49.020
0619.50.340(STD)
0619.50.344(+0,05)
0619.49.150
(Completo)
0619.49.185
0619.49.178
76835.1645
73601.0453
0272.91.090
0480.49.055
0687.69.010
0170.59.070
0687.69.030
71502.2621
0224.02.604
0755.92.423
0400.49.045
STD.0400.49.240 +0,05 0400.49.243
71502.1632
75110.2054 (6004-Z)
75162.3075 (6006-2RS-C3)
0851.49.230
75120.1747 (6203 C3)
93770.3245
STD)0619.49.213
-0,25)0619.49.215
-0,5)0619.49.216
0619.50.060
0620.49.220 (0,2)
0620.49.223 (0,1)
0977.49.040
71502.1632
0619.50.590
CARTERS ACOPLADOS
CON RODAMIENTOS
DUCATI

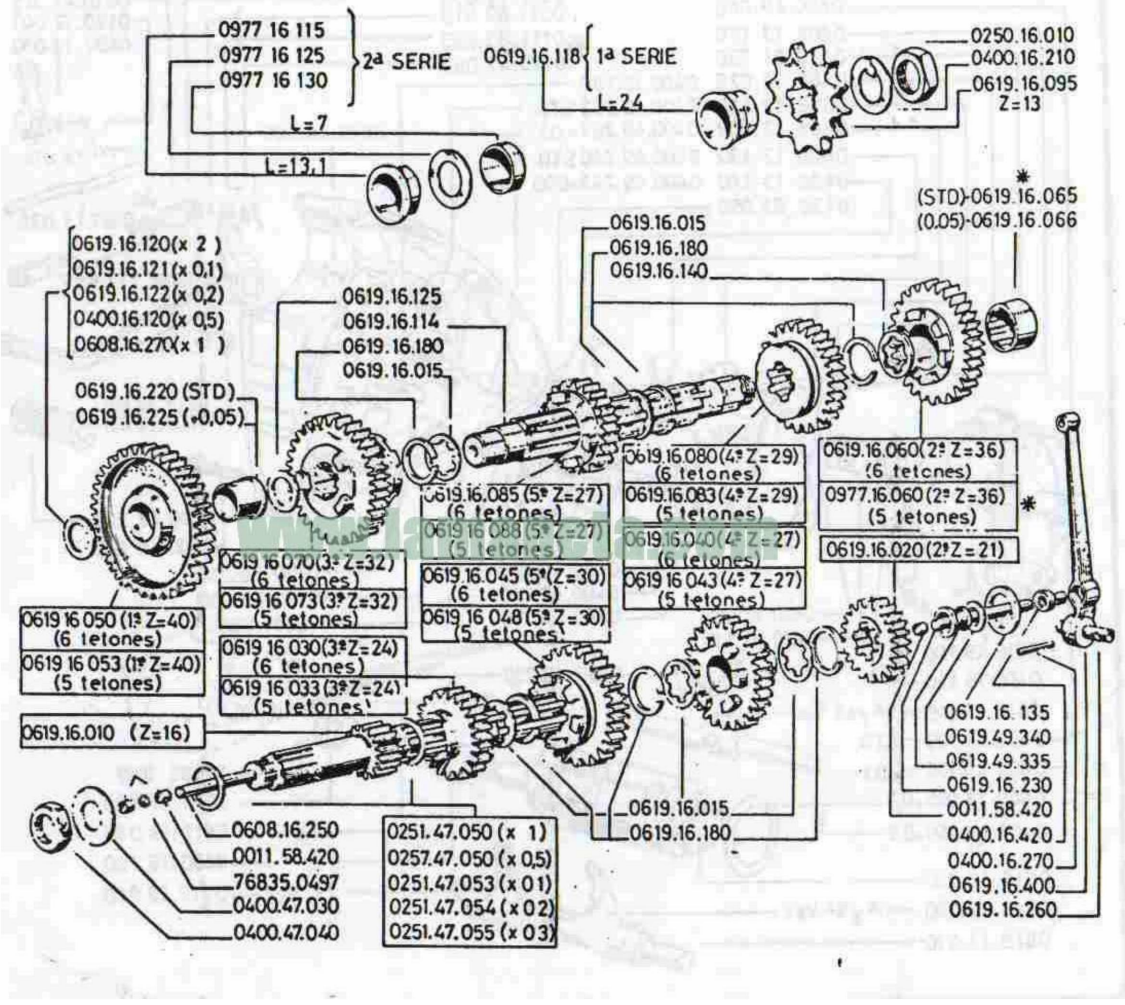
0977 16 115
0977 16 125
0977 16 130
2ª SERIE
L=7
L=13,1
0619.16.118
1ª SERIE
L=24
0250.16.010
0400.16.210
0619.16.095
Z=13
(STD)-0619.16.065
(0,05)-0619.16.066
0619.16.120(x 2)
0619.16.121 (x 0,1)
0619.16.122 (x 0,2)
0400.16.120 (x 0,5)
0608.16.270 (x 1)
0619.16.125
0619.16.114
0619.16.180
0619.16.015
0619.16.015
0619.16.180
0619.16.140
0619.16.220 (STD)
0619.16.225 (+0,05)
0619.16.085 (5ª Z=27)
(6 tetones)
0619 16 088 (5ª Z=27)
(5 tetones)
0619.16.080 (4ª Z=29)
(6 tetones)
0619.16.083 (4ª Z=29)
(5 tetones)
0619 16 040 (4ª Z=27)
(6 tetones)
0619 16 043 (4ª Z=27)
(5 tetones)
0619.16.060 (2ª Z=36)
(6 tetones)
0977.16.060 (2ª Z=36)
(5 tetones)
0619.16.020 (2ª Z=21)
0619 16 070 (3ª Z=32)
(6 tetones)
0619 16 073 (3ª Z=32)
(5 tetones)
0619.16.045 (5ª (Z=30)
(6 tetones)
0619 16 048 (5ª Z=30)
(5 tetones)
0619 16 050 (1ª Z=40)
(6 tetones)
0619 16 053 (1ª Z=40)
(5 tetones)
0619 16 030 (3ª Z=24)
(6 tetones)
0619 16 033 (3ª Z=24)
(5 tetones)
0619.16.010 (Z=16)
0619.16.135
0619.49.340
0619.49.335
0619.16.230
0011.58.420
0400.16.420
0400.16.270
0619.16.400
0619.16.260
0619.16.015
0619.16.180
0608.16.250
0011.58.420
76835.0497
0400.47.030
0400.47.040
0251.47.050 (x 1)
0257.47.050 (x 0,5)
0251.47.053 (x 0 1)
0251.47.054 (x 0 2)
0251.47.055 (x 0 3)

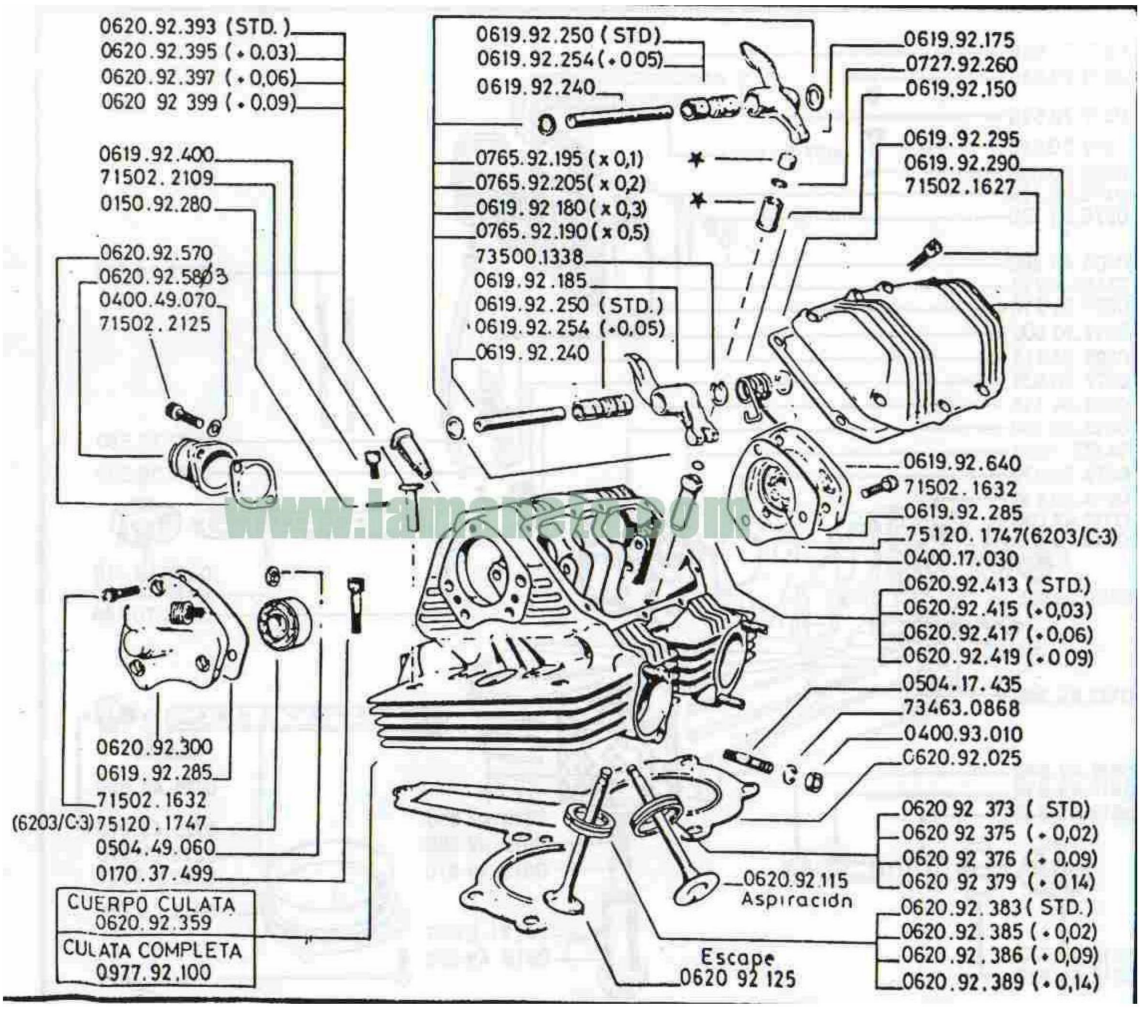
0620.92.393 (STD.)
0620.92.395 (+0.03)
0620.92.397 (+0,06)
0620 92 399 (+0.09)
0619.92.400
71502.2109
0150.92.280
0620.92.570
0620.92.5803
0400.49.070
71502.2125
0619.92.250 (STD)
0619.92.254 (+0 05)
0619.92.240
0765.92.195 (x 0,1)
0765.92.205 (x 0,2)
0619.92 180 (x 0,3)
0765.92.190 (x 0,5)
73500.1338
0619.92.185
0619.92.250 (STD.)
0619.92.254 (+0,05)
0619.92.240
0619.92.175
0727.92.260
0619.92.150
0619.92.295
0619.92.290
71502.1627
0619.92.640
71502.1632
0619.92.285
75120.1747(6203/C-3)
0400.17.030
0620.92.413 (STD.)
0620.92.415 (+0,03)
0620.92.417 (+0,06)
0620.92.419 (+0 09)
0504.17.435
73463.0868
0400.93.010
0620.92.025
0620.92.300
0619.92.285
71502.1632
(6203/C-3) 75120.1747
0504.49.060
0170.37.499
0620 92 373 (STD)
0620 92 375 (+0,02)
0620 92 376 (+0,09)
0620 92 379 (+0 14)
0620.92.115
Aspiración
0620.92.383 (STD.)
0620.92.385 (+0,02)
0620.92.386 (+0,09)
0620.92.389 (+0,14)
Escape
0620 92 125
CUERPO CULATA
0620.92.359
CULATA COMPLETA
0977.92.100

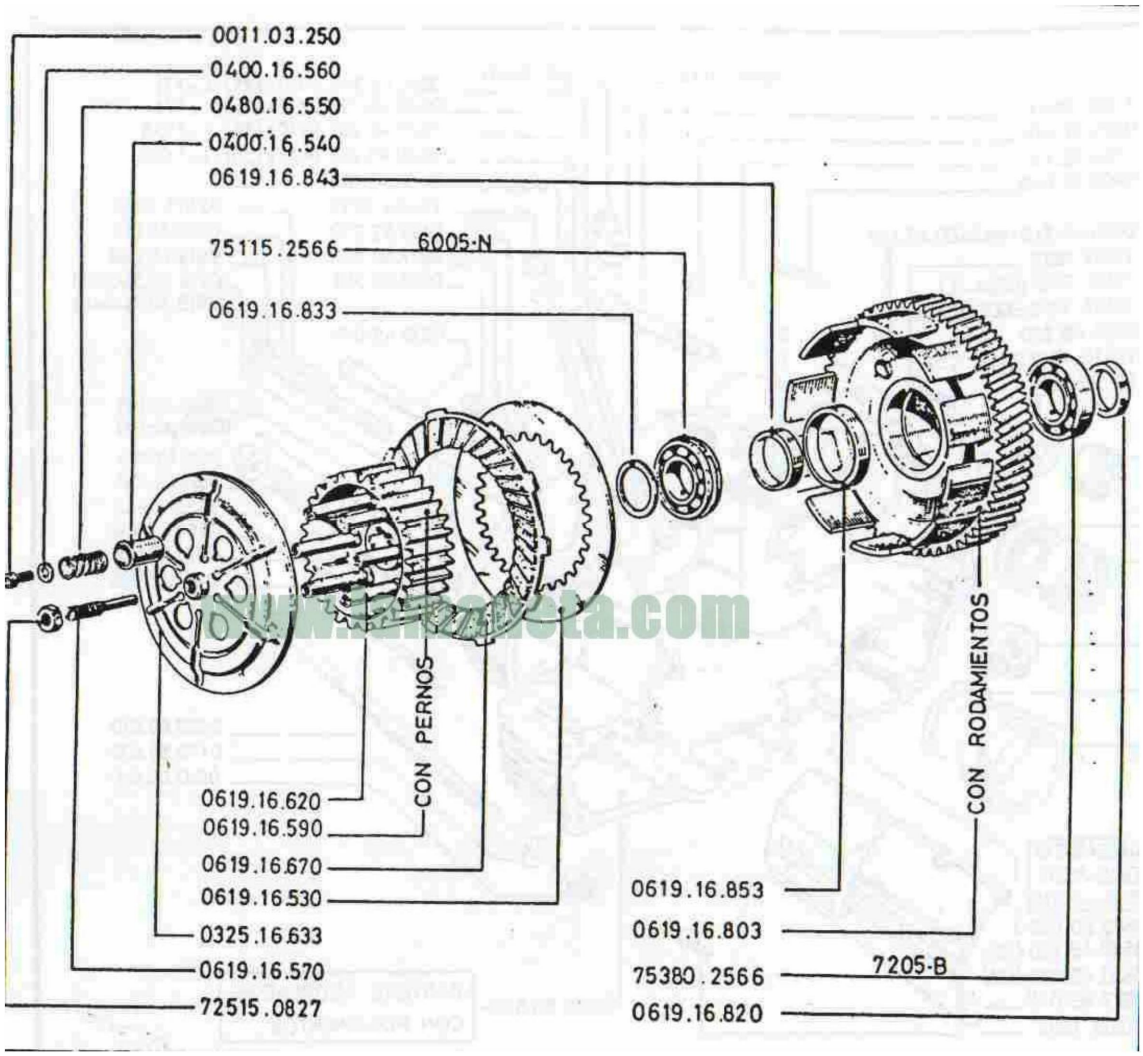
0011.03.250
0400.16.560
0480.16.550
0400.16.540
0619.16.843
75115.2566
6005-N
0619.16.833
CON PERNOS
0619.16.620
0619.16.590
0619.16.670
0619.16.530
0325.16.633
0619.16.570
72515.0827
CON RODAMIENTOS
0619.16.853
0619.16.803
75380.2566
7205-B
0619.16.820

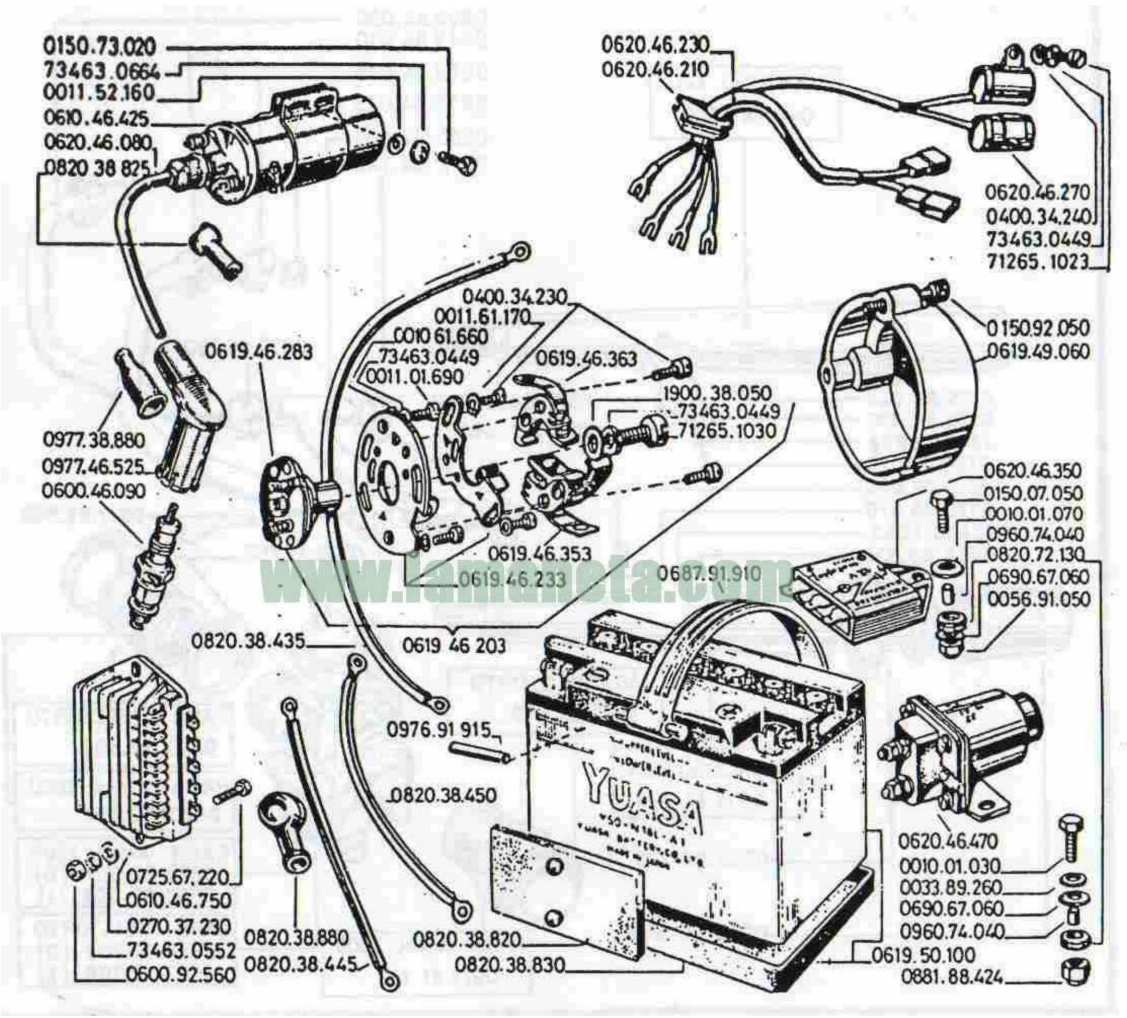
0150.73.020
73463.0664
0011.52.160
0610.46.425
0620.46.080
0820 38 825
0620.46.230
0620.46.210
0620.46.270
0400.34.240
73463.0449
71265.1023
0400.34.230
0011.61.170
0010 61.660
73463.0449
0011.01.690
0619.46.283
0619.46.363
1900.38.050
73463.0449
71265.1030
0150.92.050
0619.49.060
0977.38.880
0977.46.525
0600.46.090
0620.46.350
0150.07.050
0010.01.070
0960.74.040
0820.72.130
0690.67.060
0056.91.050
0619.46.353
0619.46.233
0687.91.910
0820.38.435
0619 46 203
0976.91 915
0820.38.450
0620.46.470
0010.01.030
0033.89.260
0690.67.060
0960.74.040
0725.67.220
0610.46.750
0270.37.230
73463.0552
0600.92.560
0820.38.880
0820.38.445
0820.38.820
0820.38.830
0619.50.100
0881.88.424
YUASA

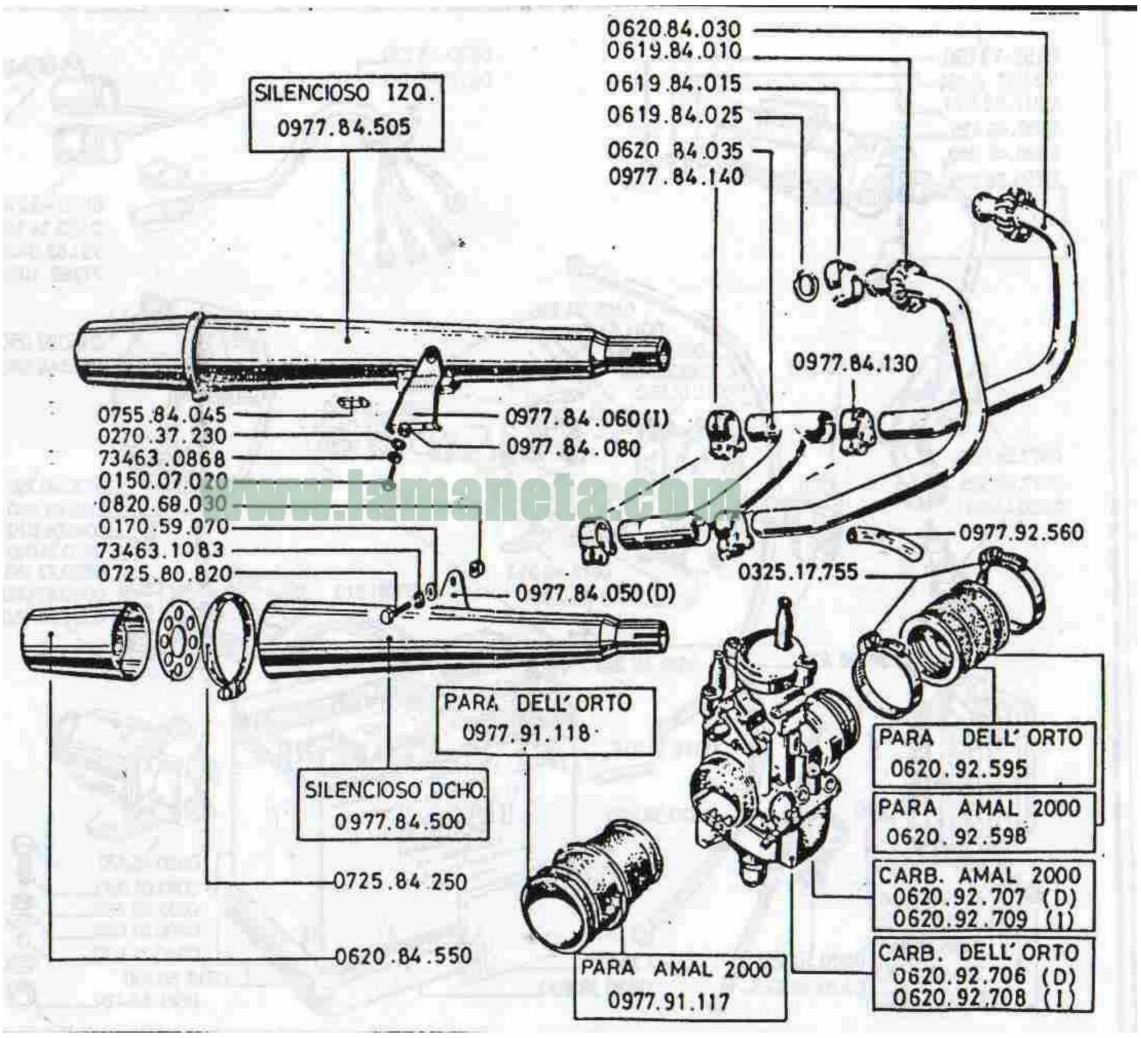
SILENCIOSO IZQ.
0977.84.505
0620.84.030
0619.84.010
0619.84.015
0619.84.025
0620 84.035
0977.84.140
0977.84.130
0755.84.045
0270.37.230
73463.0868
0150.07.020
0820.68.030
0170.59.070
73463.1083
0725.80.820
0977.84.060(I)
0977.84.080
0977.84.050(D)
0977.92.560
0325.17.755
PARA DELL'ORTO
0977.91.118
SILENCIOSO DCHO.
0977.84.500
0725.84.250
0620.84.550
PARA AMAL 2000
0977.91.117
PARA DELL'ORTO
0620.92.595
PARA AMAL 2000
0620.92.598
CARB. AMAL 2000
0620.92.707 (D)
0620.92.709 (I)
CARB. DELL'ORTO
0620.92.706 (D)
0620.92.708 (I)

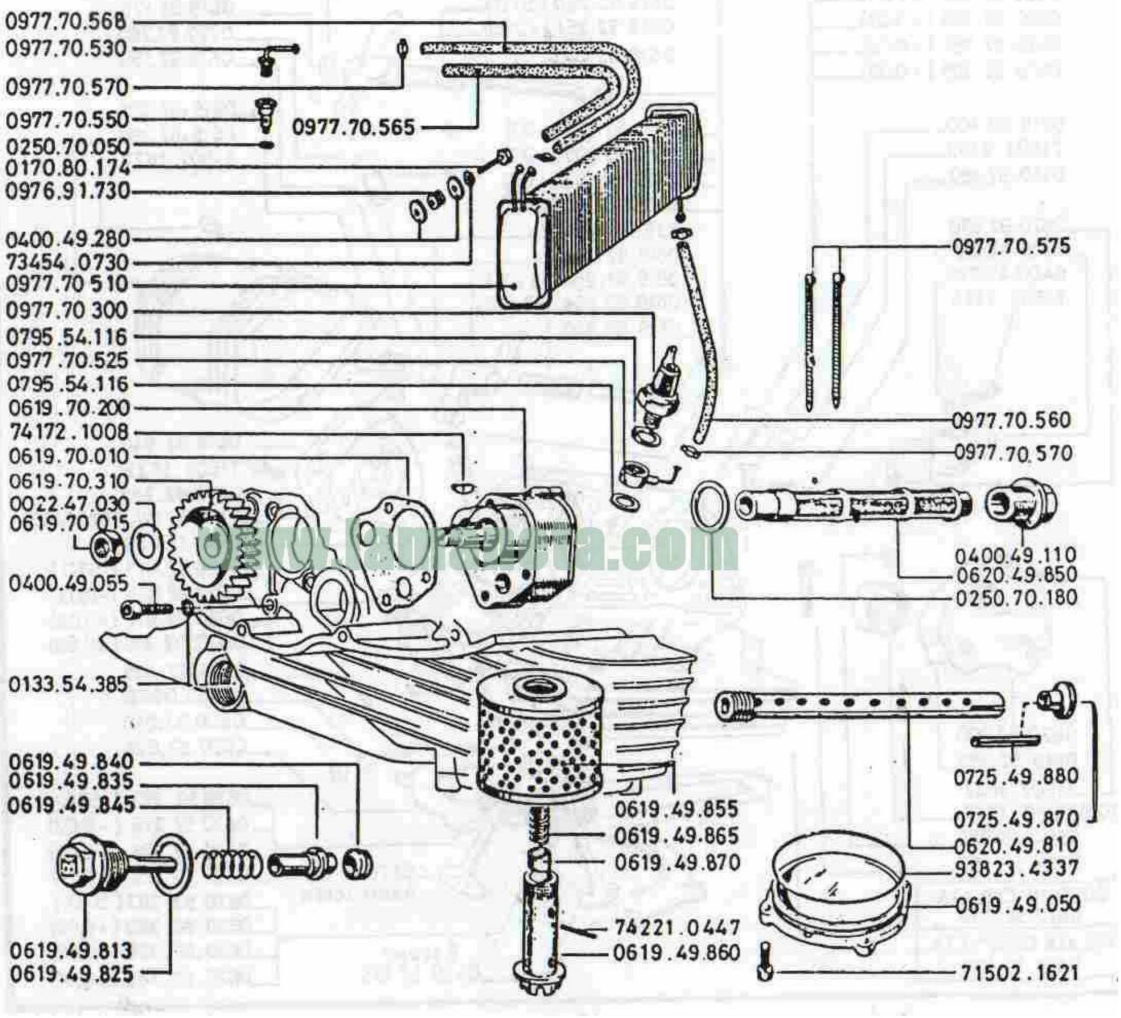
0977.70.568
0977.70.530
0977.70.570
0977.70.550
0977.70.565
0250.70.050
0170.80.174
0976.91.730
0400.49.280
73454.0730
0977.70 510
0977.70 300
0795.54.116
0977.70.525
0795.54.116
0619.70.200
74172.1008
0619.70.010
0619.70.310
0022.47.030
0619.70.015
0400.49.055
0133.54.385
0619.49.840
0619.49.835
0619.49.845
0619.49.813
0619.49.825
0619.49.855
0619.49.865
0619.49.870
74221.0447
0619.49.860
0977.70.575
0977.70.560
0977.70.570
0400.49.110
0620.49.850
0250.70.180
0725.49.880
0725.49.870
0620.49.810
93823.4337
0619.49.050
71502.1621

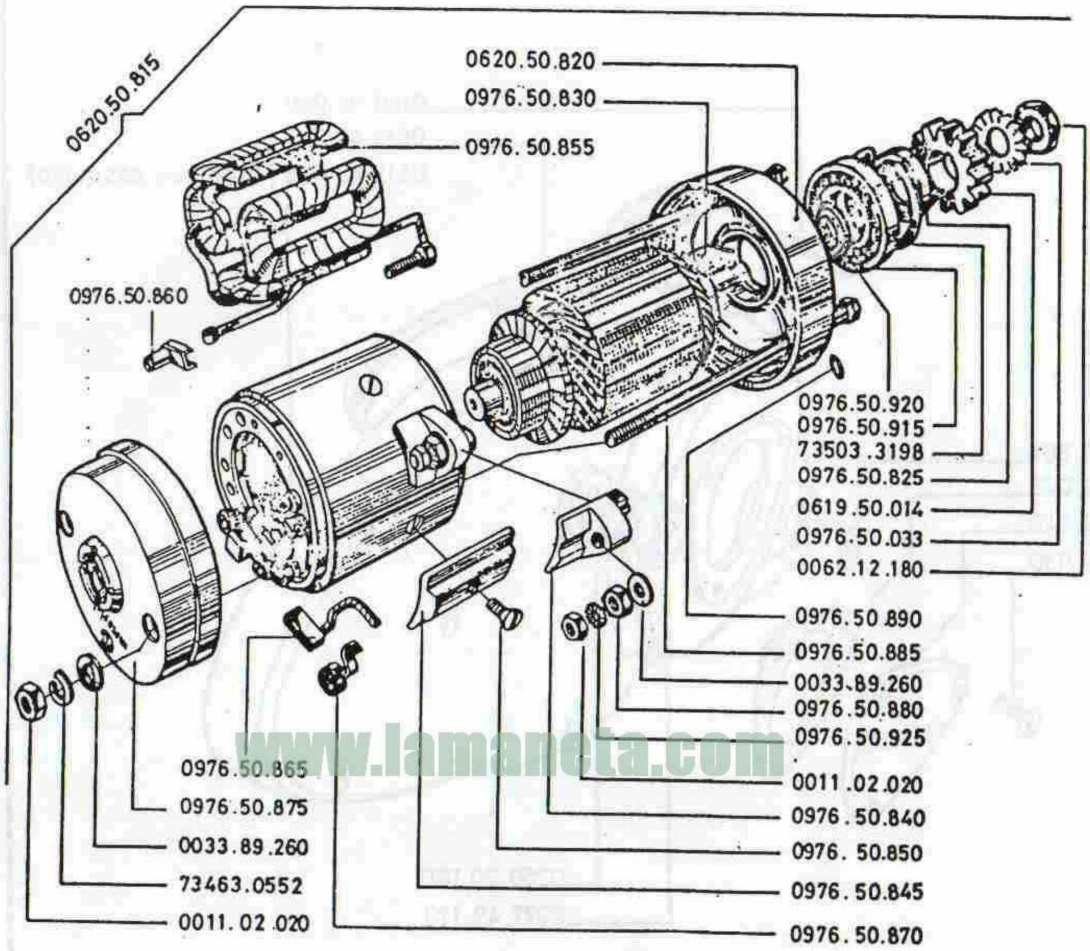

www.lamaneta.com

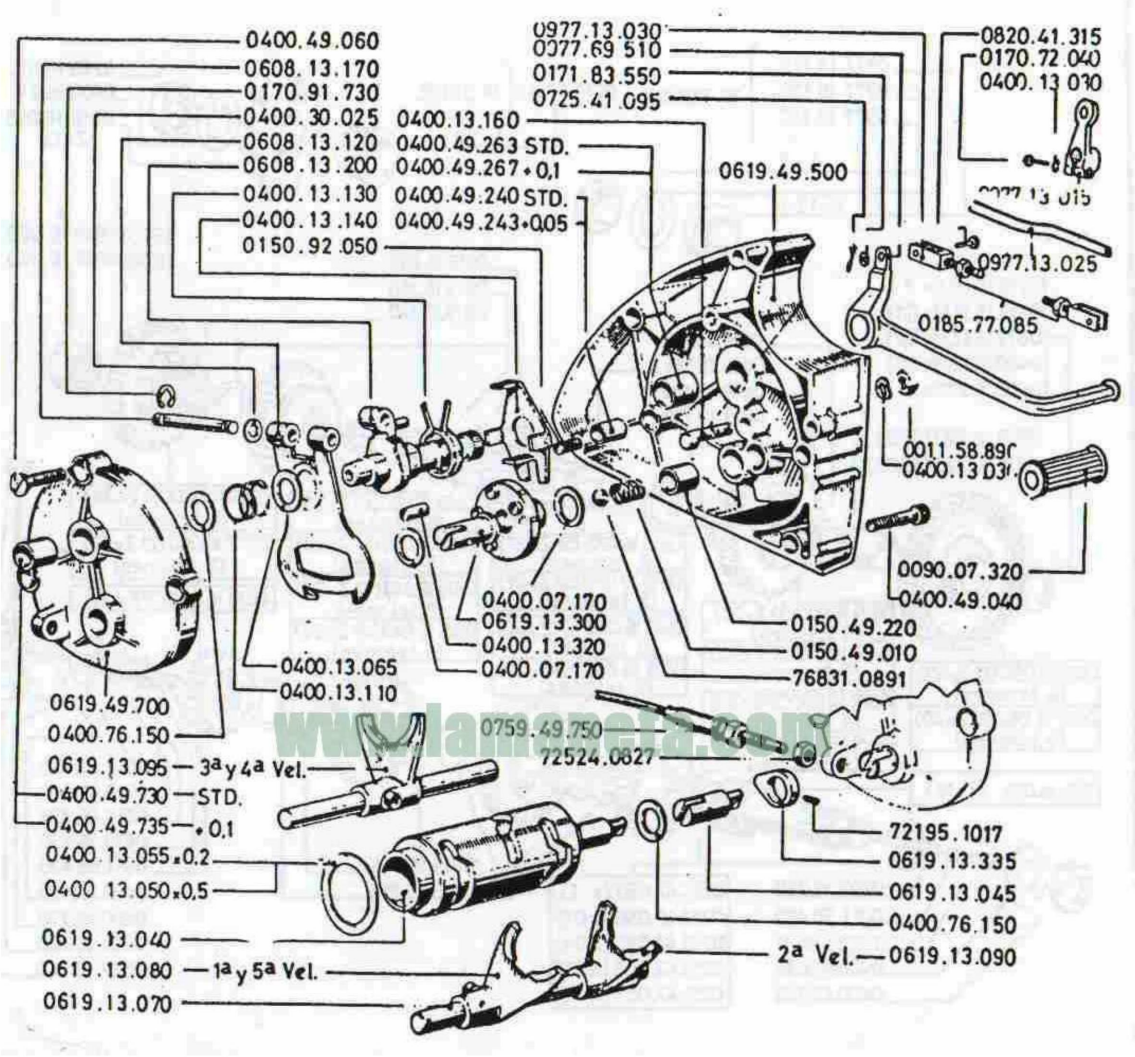
0400.49.060
0608.13.170
0170.91.730
0400.30.025
0608.13.120
0608.13.200
0400.13.130
0400.13.140
0150.92.050
0977.13.030
0977.69.510
0171.83.550
0725.41.095
0400.13.160
0400.49.263 STD.
0400.49.267 + 0,1
0400.49.240 STD.
0400.49.243 + 0,05
0619.49.500
0820.41.315
0170.72.040
0400.13.030
0977.13.025
0185.77.085
0090.07.320
0400.49.040
0400.07.170
0619.13.300
0400.13.320
0400.07.170
0150.49.220
0150.49.010
76831.0891
0400.13.065
0400.13.110
0619.49.700
0400.76.150
0619.13.095 — 3ª y 4ª Vel.
0400.49.730 — STD.
0400.49.735 — + 0,1
0400.13.055 + 0,2
0400.13.050 + 0,5
0619.13.040
0619.13.080 — 1ª y 5ª Vel.
0619.13.070
0759.49.750
72524.0627
72195.1017
0619.13.335
0619.13.045
0400.76.150
2ª Vel. — 0619.13.090

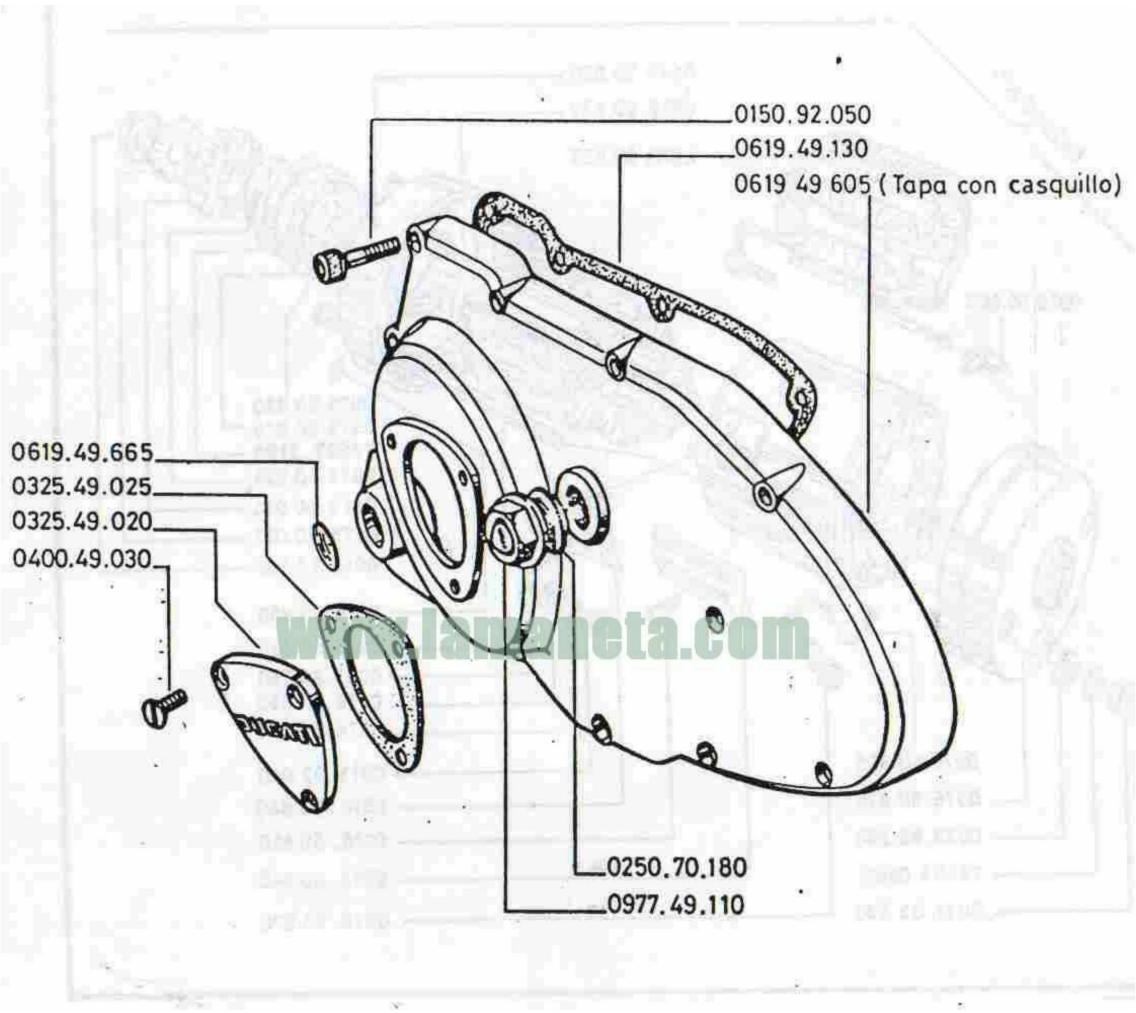

www.lamaneta.com